SHARP

Manual do utilizador

DF-A1E

Difusor de aromas

PT

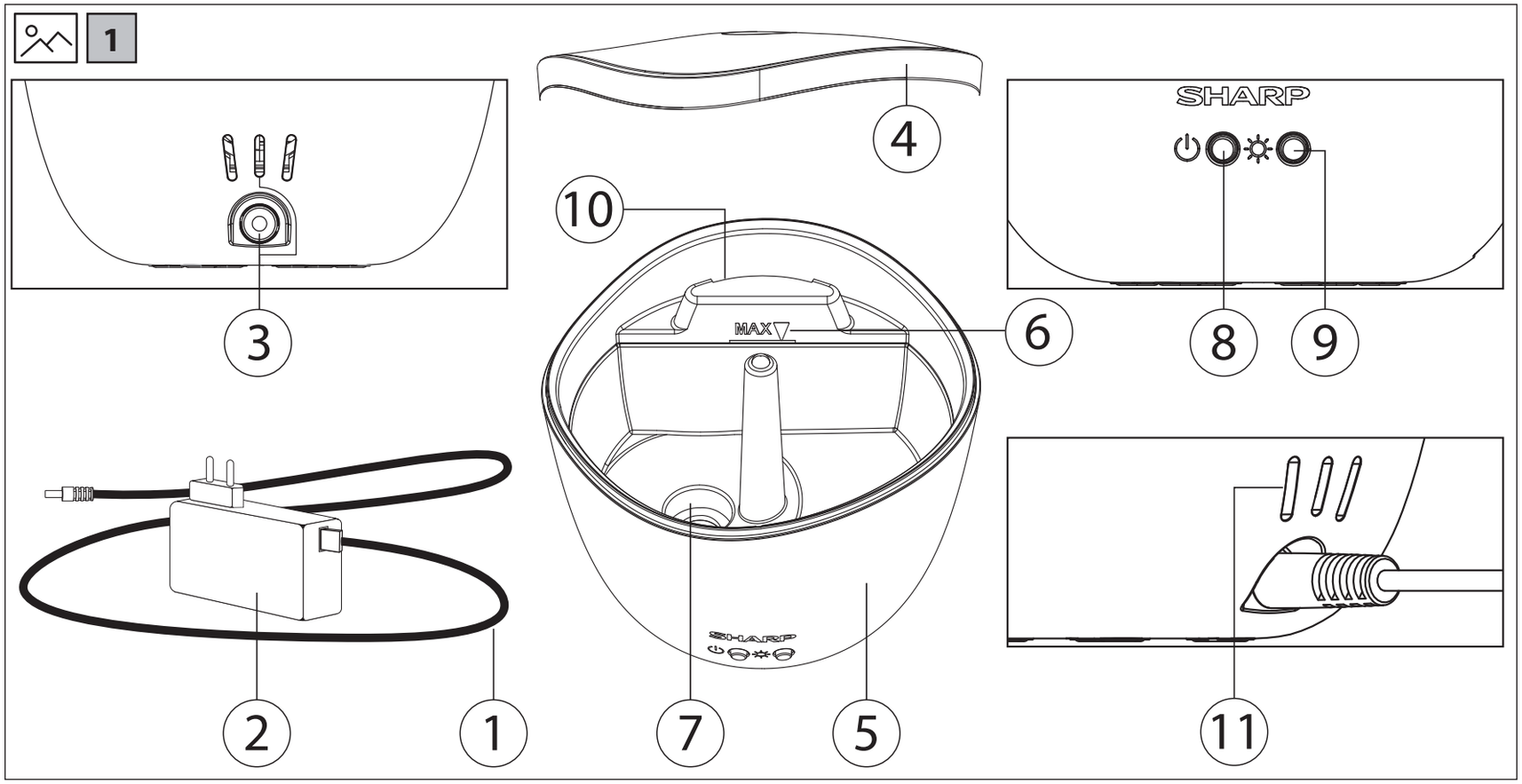
1
SHARP
MAX
SHARP
1
2
3
4
5
6
7
8
9
10
11

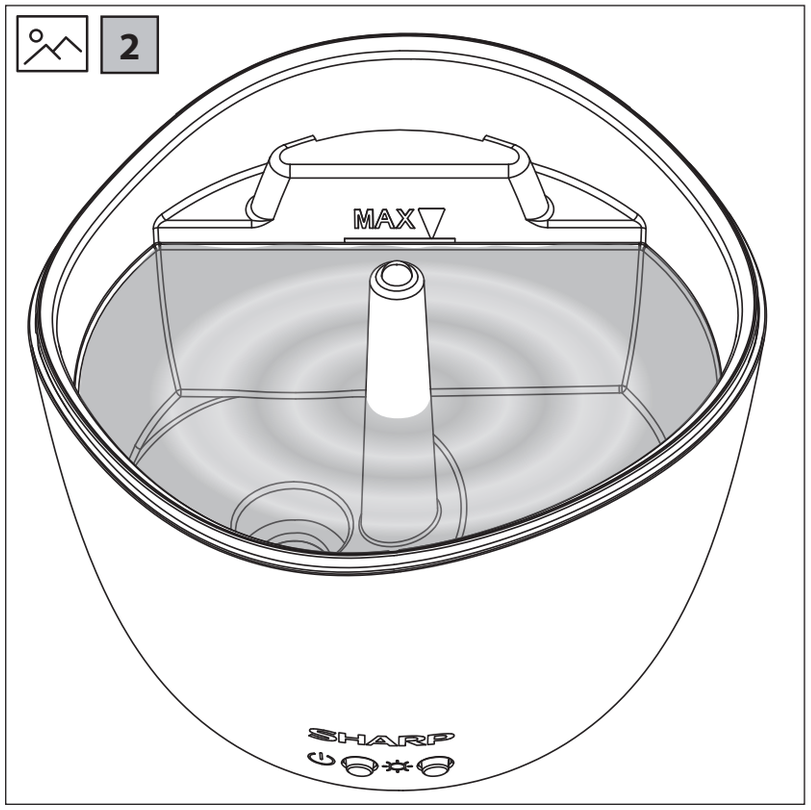
2
MAX
SHARP

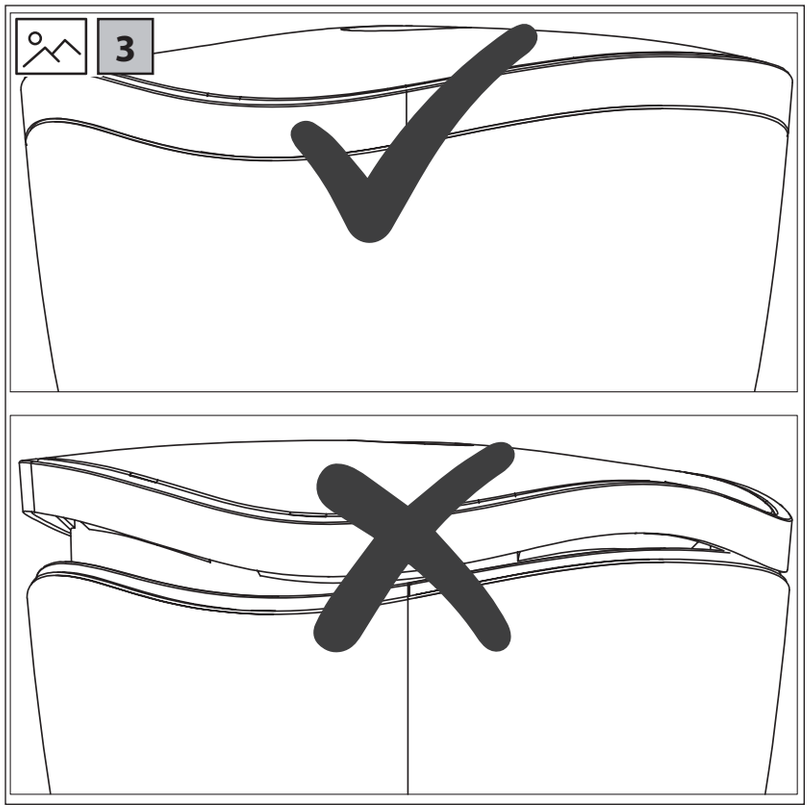
3

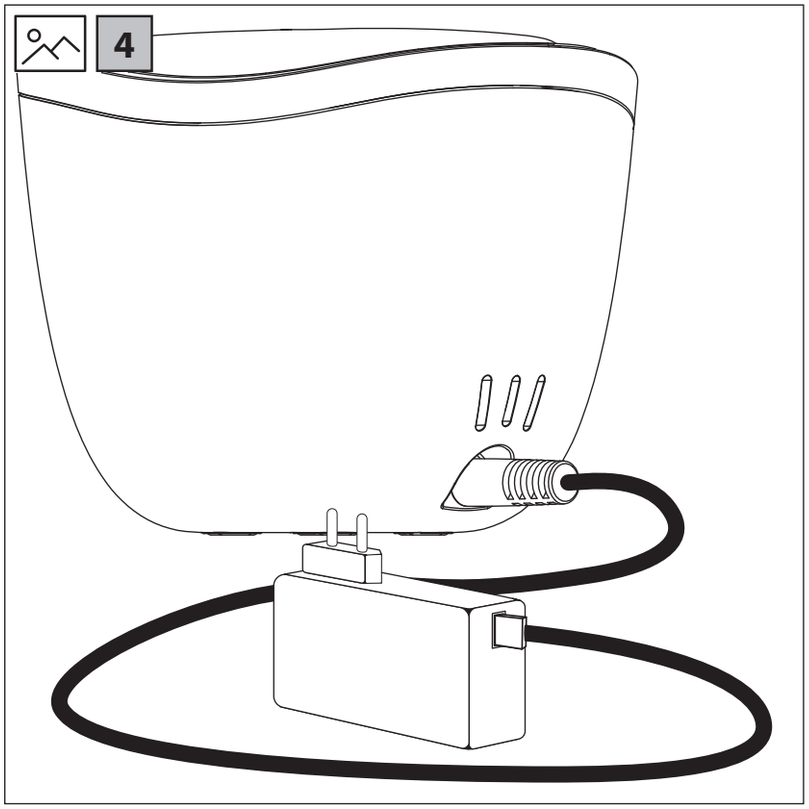

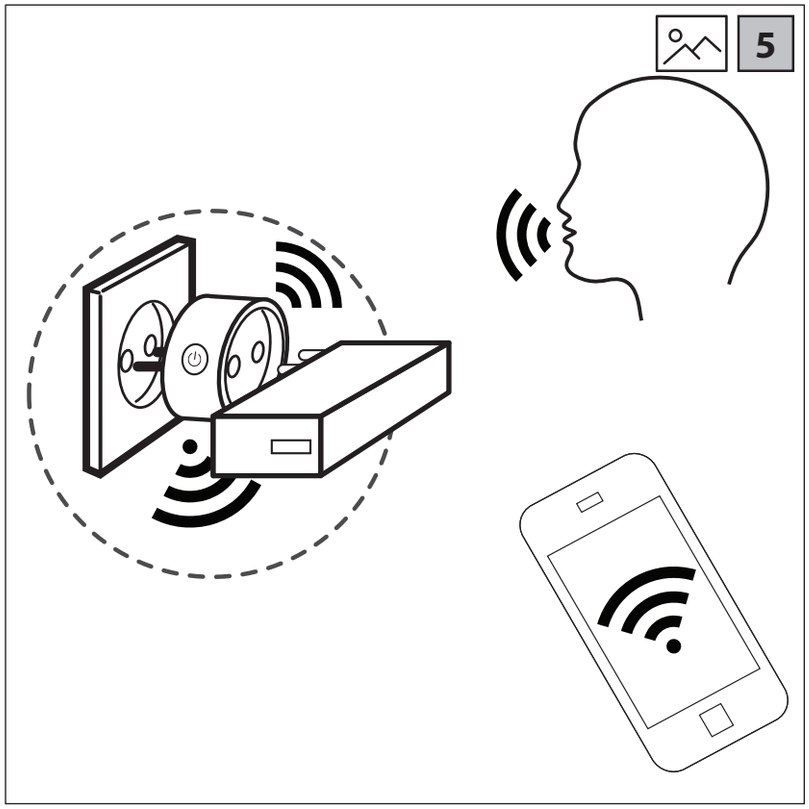

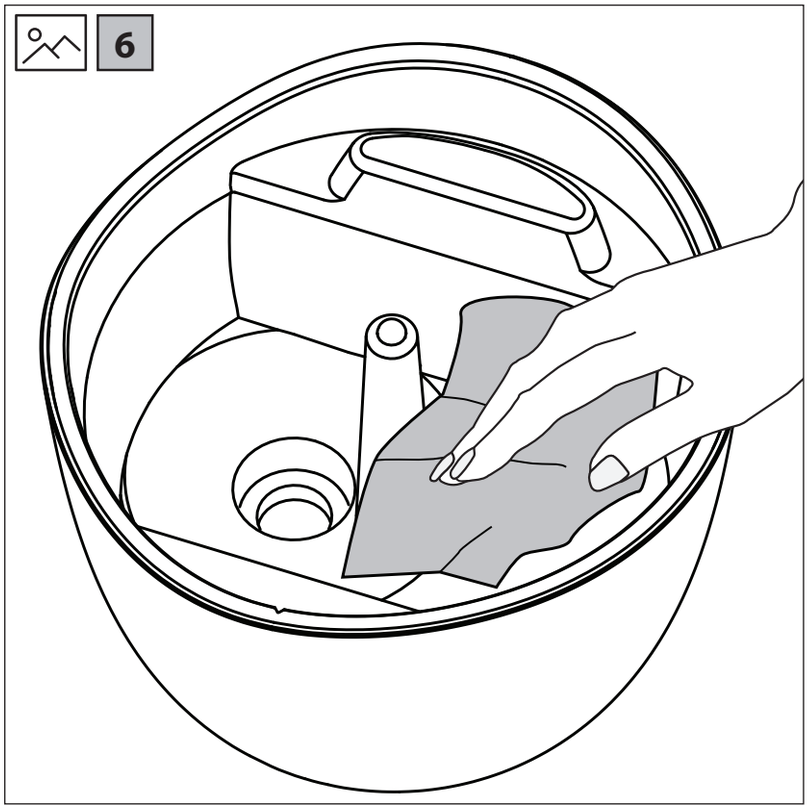

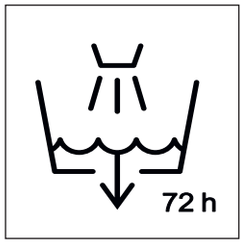

PT - Escoe a água a cada 3 dias e limpe a unidade.

Caro Cliente, obrigado por ter comprado este produto SHARP. Gostaríamos de informá-lo de que os seus direitos de garantia encontram-se no cartão de garantia europeu. Pode descarregá-lo em **www.sharpconsumer.eu** ou contactar o seu revendedor onde comprou o dispositivo. Pode também obter uma cópia dos direitos da garantia por correio eletrónico ou tradicional depois de enviar o seu pedido para **service.pt@sharpconsumer.eu** ou telefonar para **+351 30 8805267**. As chamadas são cobradas com o seu tarifário normal de telefone.

Por favor, guarde a prova de compra, pois esta é necessária para reclamar os direitos da garantia.

Atenção:

O seu produto está marcado com este símbolo. Isto significa que os produtos elétricos e eletrónicos usados não devem ser misturados com o lixo doméstico geral. Há um sistema de recolha separado para estes produtos.

A. Informações sobre a eliminação para utilizadores (particulares)

1. Na União Europeia

Atenção: Se desejar eliminar este equipamento, não use o caixote do lixo comum!
O equipamento elétrico e eletrónico usado deve ser tratado em separado e em conformidade com a legislação que exige um tratamento, recuperação e reciclagem adequados do equipamento elétrico e eletrónico usado.
Na sequência da implementação pelos estados membros, os utilizadores privados dos estados da UE podem devolver o equipamento elétrico e eletrónico usado às unidades de recolha designadas sem pagar*.
Em alguns países* o seu revendedor local pode também receber o seu produto usado sem pagar, caso compre um novo semelhante.
*) Contacte as autoridades locais para mais informações.
Se o seu equipamento elétrico ou eletrónico usado tiver pilhas ou bateria, elimine-as em separado previamente, de acordo com as exigências locais. Ao eliminar devidamente este produto, estará a ajudar a garantir que o lixo passa pelo tratamento, recuperação e reciclagem necessários e, assim, a evitar os potenciais efeitos negativos sobre o meio ambiente e a saúde humana que, de outro modo, poderiam ocorrer devido ao manuseamento inadequado dos resíduos.

2. Noutros países fora da UE

Se desejar eliminar este produto, contacte as autoridades locais e pergunte qual o método correto de eliminação.
Para a Suíça: O equipamento elétrico e eletrónico usado pode ser devolvido gratuitamente ao revendedor, mesmo que não compre um produto novo. Mais unidades de recolha encontram-se listadas na página www.swico.ch ou www.sens.ch.

B. Informações sobre a eliminação para utilizadores comerciais.

1. Na União Europeia

Se o produto é usado para fins comerciais e se desejar eliminá-lo:
Contacte o seu revendedor SHARP que o informará sobre a devolução do produto. Pode ser-lhe cobrado o custo de devolução e reciclagem. Os produtos pequenos (e pequenas quantidades) podem ser recebidos pelas suas unidades de recolha locais.
Para Espanha: Contacte o sistema de recolha estabelecido ou as autoridades locais para entrega dos seus produtos usados.

2. Noutros países fora da UE

Se desejar eliminar este produto, contacte as autoridades locais e pergunte qual o método correto de eliminação.

Pelo presente, a Sharp Consumer Electronics Poland sp. z o.o. declara que este dispositivo se encontra em conformidade com os requisitos essenciais e outras disposições relevantes. **O texto integral da declaração de conformidade UE encontra-se disponível no seguinte link:**
https://www.sharpconsumer.com/documents-of-conformity/

Símbolos usados no adaptador CA

Use apenas o fornecimento de energia listado no manual do utilizador.

Este símbolo significa que o produto deve ser eliminado de uma maneira amiga do ambiente e não com o lixo doméstico comum.

~ Voltagem CA

⎓ Voltagem CC

Equipamento de classe II

Apenas para uso interior

Tipo de alimentação elétrica

Transformador com proteção contra curto-circuitos

Instruções de segurança importantes

Leia com atenção e mantenha para referência futura.

Aviso

- A SHARP recusa quaisquer responsabilidades por perdas ou danos resultantes do incumprimento destas instruções de funcionamento.
- O Difusor de Aromas apenas deve ser usado em casa para os efeitos descritos nestas instruções.
- A utilização e alterações técnicas não autorizadas ao Difusor de Aromas podem provocar perigos para a vida e a saúde.
- Este Difusor de Aromas pode ser usado por crianças com 8 anos ou mais e por pessoas com capacidades físicas, sensoriais ou mentais reduzidas, ou com falta de experiência e conhecimentos, caso tenham recebido supervisão ou instruções relativas ao uso do Difusor de Aromas de um modo seguro e compreendam os riscos envolvidos.
- O seu Difusor de Aromas não é um brinquedo, não deixe as crianças brincar com a unidade.
- Não é recomendada a limpeza e manutenção feita por crianças.
- Ligue apenas o cabo ao adaptador CA saída CC através do cabo fornecido. Respeite a informação da tensão indicada no Difusor de Aromas.
- NÃO use um cabo de extensão.
- NÃO passe o cabo de alimentação por cima de pontas afiadas e certifique-se de que não fica preso.
- NÃO puxe o adaptador CA da tomada com as mãos molhadas ou segurando pelo cabo de alimentação.
- NÃO use o Difusor de Aromas nas proximidades de um banho, chuveiro ou piscinas (mantenha uma distância mínima de 3 m). Não toque no Difusor de Aromas com as mãos molhadas.
- Não coloque o Difusor de Aromas perto de uma fonte de calor.
- NÃO exponha o cabo de alimentação a calor direto (como, por exemplo, uma chapa elétrica quente, fogo aberto, placas de ferro quente ou aquecedores).
- Proteja o cabo de alimentação do óleo. Certifique-se de que o cabo de alimentação não está contaminado com óleos essenciais.
- Verifique se o Difusor de Aromas está devidamente colocado para garantir uma alta estabilidade durante o funcionamento e certifique-se de que ninguém tropeça no cabo.
- O Difusor de Aromas não é à prova de salpicos.
- Apenas para uso interior
- NÃO guarde o Difusor de Aromas no exterior.
- Guarde o Difusor de Aromas num local seco inacessível a crianças. Recomenda-se que, quando armazenar o Difusor de Aromas, use a embalagem original.
- Se o cabo de alimentação estiver danificado, NÃO o use.
- Use apenas fragrâncias, aromas ou óleos essenciais que NÃO contenham álcool.
- O álcool pode danificar o Difusor de Aromas. Se o Difusor de Aromas for danificado por estes aditivos, isto não será abrangido pela garantia.
- Antes de efetuar a manutenção, limpeza e qualquer utilização, desligue o Difusor de Aromas e remova o adaptador CA da tomada.
- Quaisquer reparações efetuadas no Difusor de Aromas apenas devem ser efetuadas por um técnico de assistência elétrica qualificado.
- Use apenas o adaptador CA fornecido pela SHARP ou seus fornecedores.
- Quando estiver a usar, certifique-se de que o Difusor de Aromas não está perto de nenhuns objetos que possam ser contaminados com a névoa emitida pelo dispositivo.
- Tenha em conta que alguns animais de estimação podem ser afetados por alguns óleos essenciais. Antes de usar, verifique com uma pessoa qualificada.
- Como há um aumento da humidade no ar, isto pode incentivar o crescimento de organismos biológicos.
- Certifique-se de que limpa toda a humidade à volta da unidade. Não deixe materiais absorventes à volta do Difusor de Aromas ficarem húmidos.
- Quando não estiver a usar, certifique-se de que escoa a água da unidade.
- Certifique-se de que a unidade está sem água e limpa antes de armazenar.
- Certifique-se de que a água é substituída e a taça limpa a cada 3 dias. Caso isto não seja feito, há uma possibilidade de

haver micro-organismos que se multipliquem e provoquem eventuais problemas de saúde.
- Quando usar com frequência, escoe a água da unidade e limpe-a, eliminando o eventual calcário, depósitos ou película acumulados. Volte a encher com água limpa.
- Esta unidade emite vapor de água, tenha cuidado ao usar.
- O reservatório de água do seu difusor de aromas é feito de um material anti-bacteriano que evita a acumulação de micro-organismos. Tenha cuidado para não danificar o reservatório de água.
- Alguns óleos essenciais contêm pigmentos que podem manchar a unidade. Certifique-se de que tem cuidado ao usá-los e limpe a unidade após a utilização.

Descrição do Difusor de Aromas.

*(Veja 1 **Peças principais do Difusor de Aromas** na página 1).*

O seu Difusor de Aromas é composto pelas seguintes peças:

1. Cabo de alimentação
2. Adaptador CA
3. Entrada de energia
4. Tampa
5. Taça de água
6. Marcação do máximo
7. Membrana ultrassónica
8. ⏻ Botão de ligar/desligar
9. ☼ Botão do controlo de luz
10. Abertura da saída de ar (Quando encher, certifique-se de que não entra água para esta abertura)
11. Ventoinha

Controlos

⏻ Botão de ligar/desligar (item 8)

Para ligar ou desligar a unidade, use o botão ⏻ que se situa na parte lateral da unidade e exige apenas um toque leve para se ligar. Quando se carregar no botão ⏻, este fará um clique. Carregue uma vez para ligar e volte a carregar para desligar.

☼ Botão da luz (item 9)

É possível controlar a intensidade da luz carregando no botão da luz ☼. Este botão funciona como em baixo, caso a luz esteja ligada.

1. Carregar uma vez – a luz escurece.
2. Carregar outra vez – a luz desliga-se.
3. Carregar outra vez – a luz liga-se no nível máximo.
4. Carregar no botão ☼ repete de 1 a 3 como acima.

Principais dicas

Para uma utilização sem problemas do seu Difusor de Aromas SHARP, siga os conselhos deste manual do utilizador e os pontos em baixo:

- NÃO bloqueie a grelha da ventoinha, pois isto fará com que a névoa não seja devidamente emitida.
- Encha a taça no nível máximo de água antes de usar e quando estiver a usar com a função de reiniciar automático.
- Certifique-se de que a tampa está sempre devidamente encaixada.

Usar o seu novo Difusor de Aromas

Antes de encher o Difusor de Aromas com água, desligue-o com o botão ⏻ na frente ou desligue da corrente.

Encha a taça de água até à marcação do nível máximo. Não ultrapasse a marcação do nível máximo, pois isto fará o Difusor de Aromas funcionar incorretamente e provocará derrames de água.

Este Difusor de Aromas foi projetado para ser usado com água limpa, idealmente destilada ou, se não for possível, água da torneira limpa. Assim que a taça tiver sido enchida até ao nível máximo, podem adicionar-se os óleos essenciais. Certifique-se de que segue as instruções dos óleos essenciais para garantir que está a usar a quantidade correta.

*(Veja 2 **Marcação do nível de água** na página 1).*

Volte a colocar a tampa, certificando-se de que está devidamente alinhada e bem encaixada na base da unidade. Se a tampa não estiver bem encaixada, haverá um espaço entre

esta e a base por onde a água poderá sair para a parte lateral da unidade. Se a tampa não se ecaixar corretamente, gire e volte a tentar.

*(Veja 3 **Encaixar corretamente a tampa** na página 1).*

Assim que a tampa tiver sido bem encaixada, pode ligar-se a unidade. Para o fazer, carregue no botão ⏻ que se encontra de lado. A unidade ligar-se-á e as luzes estarão com o brilho máximo.

Ligar a corrente ao seu Difusor de Aromas

O seu novo Difusor de Aromas SHARP funciona com um adaptador CA externo. É importante que este adaptador CA fique longe de água e não se mexa neste com as mãos molhadas.

O seu adaptador CA liga-se à corrente e depois ao Difusor de Aromas através do cabo de alimentação. Esta ligação tem conectores moldados em cada ponta: a ficha USB liga-se ao adaptador CA, a ficha redonda liga-se ao Difusor de Aromas.

NÃO use nenhum outro adaptador CA ou ligação no Difusor de Aromas, pois isso pode provocar sobreaquecimento e eventuais condições danosas. NÃO use extensões USB, pois estas podem fazer com que a tensão desça e com que o Difusor de Aromas funcione incorretamente.

*(Veja 4 **Ligar o adaptador CA** na página 2).*

Quando ligar o adaptador CA certifique-se de que a tomada e a ficha estão devidamente encaixadas antes de ligar o adaptador CA à corrente. Ligações male encaixadas farão a unidade funcionar de forma irregular ou não funcionar de todo.

Certifique-se de que o nível de água está cheio até ao máximo antes de usar. O nível máximo está marcado de forma visível no interior da taça e não deve ser ultrapassado.

Função de reiniciar automático

O seu Difusor de Aromas SHARP tem uma característica exclusiva em que se ligará automaticamente sempre que estiver ligado à alimentação. Esta característica prática permite-lhe usar a unidade com uma tomada inteligente, permitindo o funcionamento por controlo remoto.

*(Veja 5 **Ligar o Difusor de Aromas através de uma tomada inteligente** na página 2).*

A função de reiniciar automático não funcionará se o nível de água estiver excessivamente baixo. Antes de usar esta característica avançada, certifique-se de que a água está no nível máximo e que, se necessário, há óleo dentro do dispositivo.

Quando usar a função de reiniciar automático, certifique-se em primeiro lugar de que a tampa está devidamente presa e com segurança. Se não estiver bem encaixada, pode sair água para fora da unidade.

Óleos essenciais

Este Difusor de Aromas é compatível com a maioria dos óleos essenciais disponíveis de diversos fornecedores. Recomenda-se apenas a utilização de 3-5 gotas de óleo por cada enchimento máximo de água. Siga os conselhos de utilização dos óleos essenciais para obter melhores resultados.

Antes de usar óleos essenciais, verifique na etiqueta de avisos os conselhos sobre alergias.

Limpeza

Após cada utlização, limpe a taça e a tampa do Difusor de Aromas com um pano macio.

*(Veja 6 **Limpar o Difusor de Aromas** na página 2).*

NÃO use agentes de limpeza alcalinos ou ácidos fortes.

NÃO use agentes de limpeza abrasivos ou panos de limpeza abrasivos.

Especificações técnicas

Modelo	**DF-A1E**
Conteúdo da embalagem	Difusor de Aromas, adaptador CA, cabo de alimentação, guia do utilizador
Requisitos energéticos	5V CC / 2 A
Consumo energético	10 W
Adaptador CA externo	Sim
Capacidade do reservatório (ml)	200
Nível de ruído (dB)	<27 db
Cor LED	Âmbar
Modos de luz LED	Ligado / Escuro / Desligado
Adaptador de energia	
Nome do modelo	XH0500-20001UG
Entrada	CA 100 - 240 V
Saída	CC 5.0 V, 2 A
Produtor	XIAMEN XUNHENG ELECTRONICS TECH CO.,LTD. 361101 Xiamen City, P. R. China

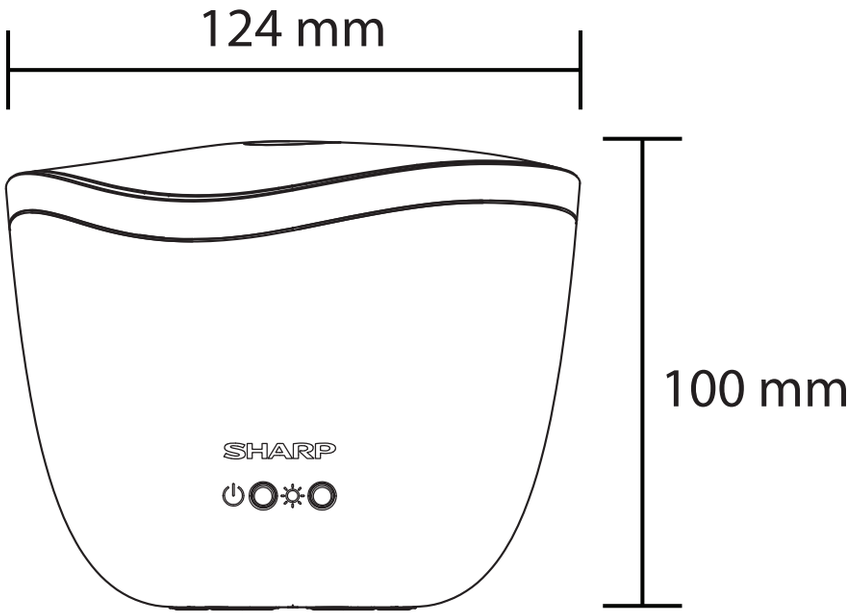

KG **0.256 kg**

Sharp Consumer Electronics Poland sp. z o.o.
Ostaszewo 57B, 87-148 Łysomice, Poland

Made in China

SDA/MAN/0255

www.sharpconsumer.eu

SHARP