SHARP

User manual

EM-PH1A

Phone Holder

EN BG BS CS DA DE EL ES ET FI
FR HE HR HU IT LT LV NL NO PL
PT RO SK SL SR SV UK

*Product images are for illustration purpose only. Actual product may vary.

Important safety instructions

In order to prevent fire always keep candles and other open flames away from this product.

IMPORTANT: Read the following carefully and keep for future reference.

- Sharp are not liable for Injury/death caused by miss-use.
- Sharp are not liable if the user does not follow the local laws and restrictions.
- This phone holder is designed for domestic use.
- Do not use the phone holder if it is damaged.

Disposal of this equipment

- Do not dispose of this product as unsorted municipal waste. Return it to a designated collection point for the recycling of WEEE in accordance with local law. By doing so, you will help to conserve resources and protect the environment.

RoHS statement:

- Herby, Sharp Consumer Electronics Poland sp z.o.o. declares that this phone holder is in compliance with the RoHS Directive, 2011/65/EU.
- The full text of the EU declaration of conformity is available by following the link www.sharpconsumer.com and then entering download section of your model and choosing "CE Statements".

Cleaning

- It is recommended to use a soft and slightly damp cloth. If there are stubborn dirt residues that are difficult to clean, use a soft brush.

NOTE:

- Do not use alcohol or other solvents to avoid corrosive chemical products from damaging the surface of the body and its internal structural parts.
- Do not use high-pressure water jets to clean the phone holder.
- Clean the phone holder regularly.

Warnings

- Do not use your phone while driving or riding.
- Ensure that your phone is physically secure before setting off.
- Regularly check the phone holder clamp to ensure that it has not become loose or damaged.
- Do not use your phone holder if it is damaged or defective.

This Phone Holder suits the Sharp EM-KS1 and EM-KS2 e-scooters and it is also suitable to most other e-scooters with handlebar diameter of 15 to 22 mm. It is suitable for most phones with screen size ranging from 4.7 to 6.5 inches.

What's in the Box

- Phone Holder

Construction

Identification of Parts

1. Clamp
2. Securing Screw
3. Bottom Pads
4. Clamp Release Levers

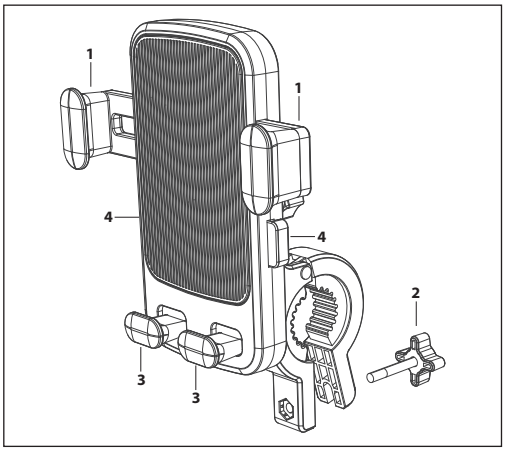

Ball shaft buckle

1. Anti-slip rubber pad
2. Clamp

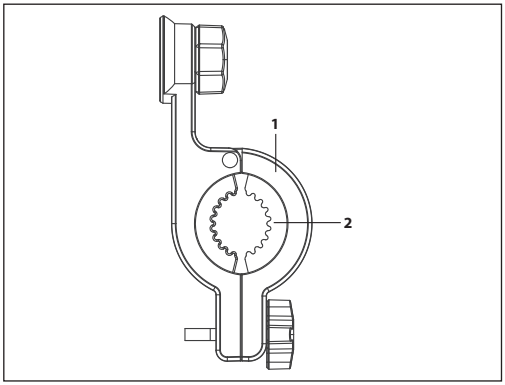

Putting your Phone Holder Together

The phone holder comes in two parts, the holder and the clamp. These need to be assembled before attaching to your e-scooter. To assemble the unit, follow the instructions as below:

1. Nut
2. Clamp
3. Phone Holder
4. Screw Thread

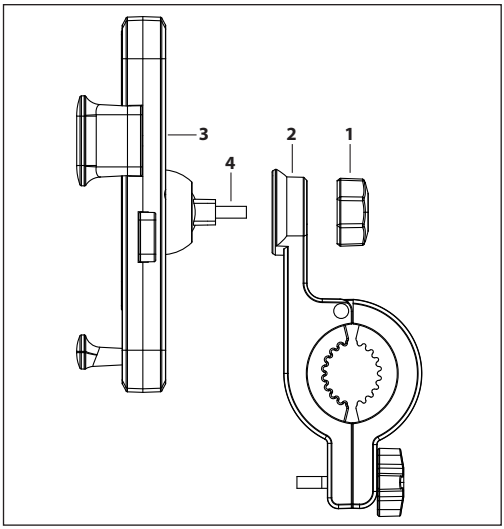

Fit the clamp to the holder so that it is secure. It is possible to move the phone holder to various angles. When the desired angle is achieved, always ensure that the nut is tightened so that the phone holder does not move.

5. Assembled phone holder and clamp.

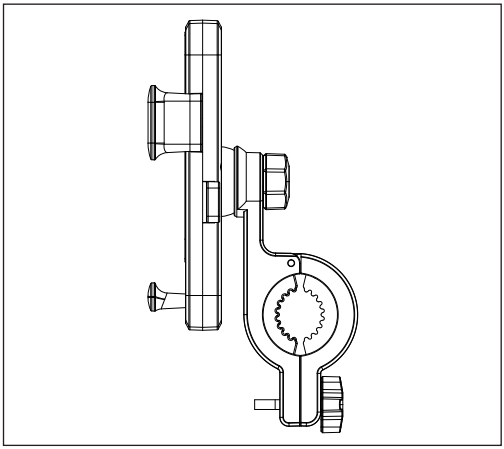

Installation

1. Unscrew adjustment nut and open up the clamp mechanism.

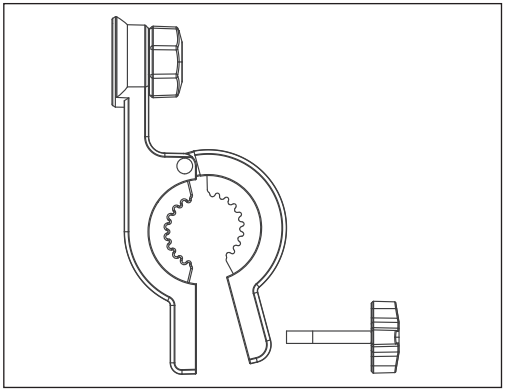

2. Attach the phone holder to the handlebar and adjust it to the proper position.

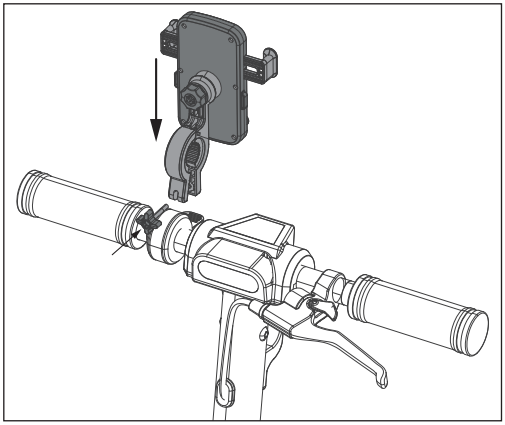

3. Position the clamp so that the phone display is pointing in the correct direction. Once adjusted, tighten the clamp nut so that it is secure.

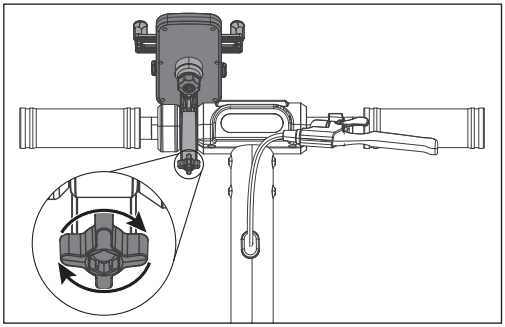

Inserting your Phone into the Phone Holder

Before inserting your phone make sure that the clamps are open.

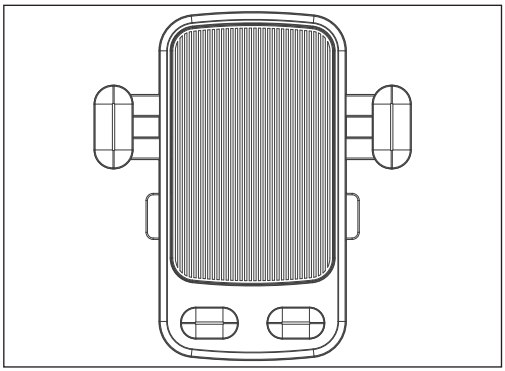

1. To set the phone holder ready for your phone to be clamped, push the clamp release levers towards the centre of the device as shown in the picture. Note that there will be resistance when pushing the clamp release levers.

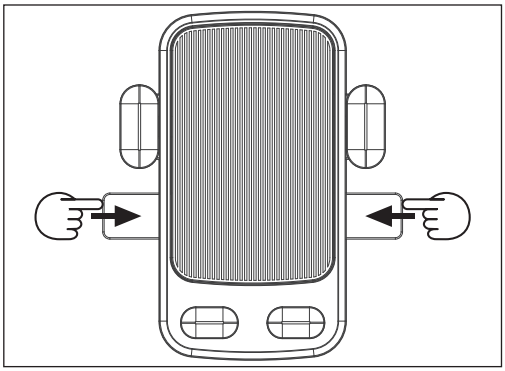

2. The clamps will move to their furthest position when the clamp release levers are pushed all the way in.

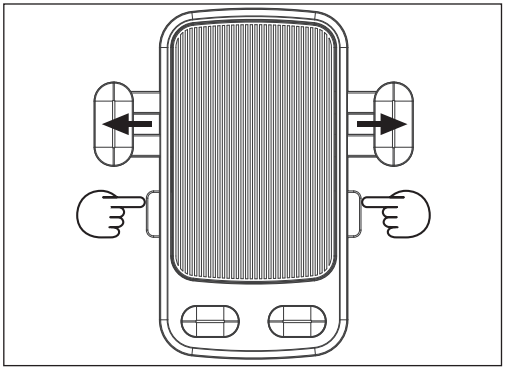

3. Place your phone in the holder as shown. The clamps on the left and right must be in the fully extended position. Make sure that the phone is resting on the bottom pads as shown.

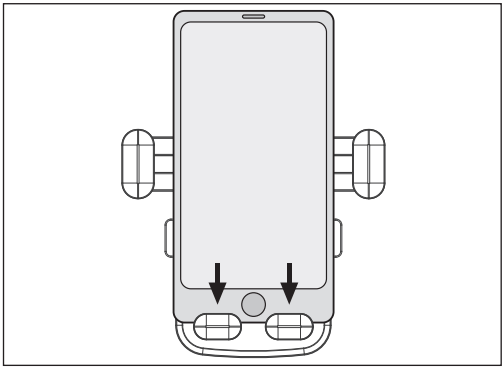

4. Push your phone in a downwards direction. The bottom pads will move downwards and the clamp will snap into place. At the same time the clamp release levers will move outwards. Check that your phone is held tightly and does not move within the clamp.

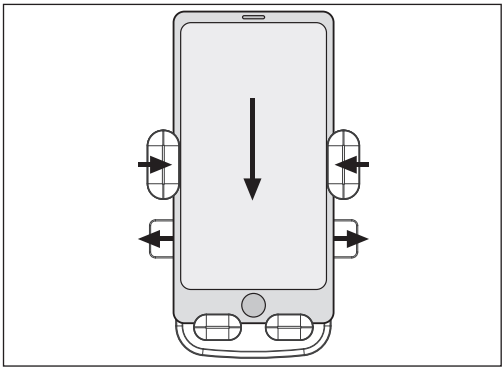

To release your phone, push in the clamp release levers. Ensure that you are also holding your phone to ensure that it does not fall.

Dimensions

Size of Your Phone Holder

W (overall height) – 160 mm
X (inside of phone clamp) – Maximum: 91 mm, Minimum: 66 mm
Y (width of unit) – 65 mm
Z (height of unit) – 120 mm

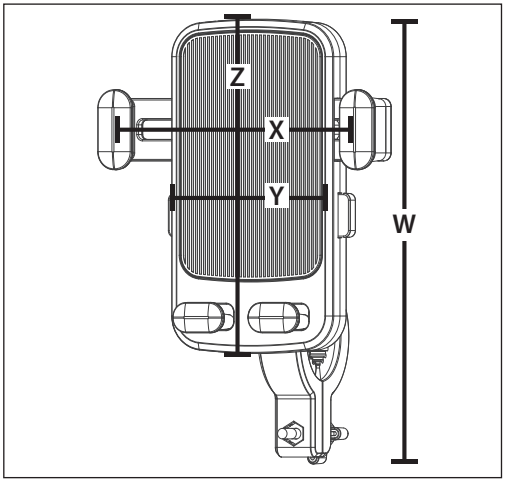

Size of Mounting

Your phone holder can be used on handlebars with the diameter of 15 mm to 22 mm. This is dimension A as shown in the diagram.

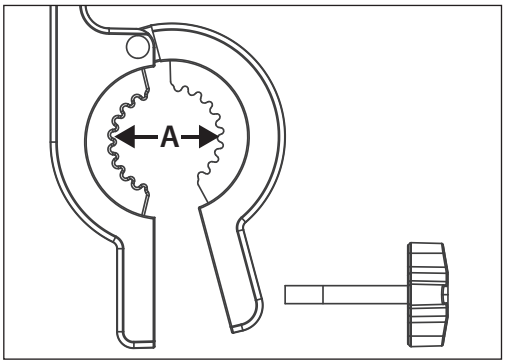

Specifications

Model	EM-PH1A
Size of Phone Holder Base (W x H in mm)	65 × 120
Weight (g)	118
Material	Plastic
Colour	Black
Brand	SHARP
Fits Handlebar Diameter (mm)	15 to 22
Phone Size (inches)	4.7 to 6.5

Важни указания относно безопасността

С цел предотвратяване на пожар винаги дръжте свещи или други източници на открит огън далеч от този продукт.

ВАЖНО: Прочетете внимателно настоящото ръководство и го запазете за бъдещи справки.

- Sharp не носят отговорност за наранявания или смърт, причинени вследствие на неправилна употреба.
- Sharp не носят отговорност за спазването на местните закони и ограничения от страна на потребителите.
- Тази поставка за мобилни устройства е предназначена за битова употреба.
- Не използвайте поставката ако е повредена.

Извеждане от експлоатация

- Не изхвърляйте този продукт заедно с останалите битови отпадъци. Върнете го в някой от определените центрове за рециклиране съгласно Директивата за ИУЕЕО и местните разпоредби. По този начин подпомагате запазването на ресурси и защитавате околната среда.

Декларация за съответствие с Директивата относно ограничаването на опасни вещества:

- С настоящото Sharp Consumer Electronics Poland sp z.o.o. декларира, че тази поставка за мобилни устройства е в съответствие с изискванията на Директива 2011/65/ЕС относно ограничението за употреба на определени опасни вещества в електрическото и електронното оборудване.
- Пълният текст на декларацията за съответствие с изискванията на ЕС можете да намерите на адрес www.sharpconsumer.com, като след това влезете в раздела за изтегляне за точния модел и изберете "CE Statements" (Декларации за съответствие CE).

Почистване

- Препоръчително е да използвате мека и леко навлажнена кърпа. Ако се натъкнете на упорити и трудни за почистване замърсявания, почистете с мека четка.

ЗАБЕЛЕЖКА:

- Не използвайте алкохол или други разтворители. Те могат да окажат корозионно въздействие върху повърхностите и вътрешните структурни компоненти.
- Не почиствайте поставката за мобилни устройства с водна струя с високо налягане.
- Почиствайте поставката редовно.

Предупреждения

- Не използвайте мобилното си устройство докато шофирате или управлявате мотоциклет, скутер или велосипед.
- Преди да потеглите се уверете, че мобилното устройство е физически обезпечено.
- Проверявайте редовно дали поставката за мобилни устройства не е разхлабена или повредена.
- Не използвайте поставката за мобилни устройства ако е неизправна или повредена.

Тази поставка за мобилни устройства може да бъде използвана с електрически скутери Sharp EM-KS1 и EM-KS2. Освен това, тя е съвместима с повечето модели електрически скутери с диаметър на кормилните тръби от 15 до 22 мм. Тя е подходяща за повечето мобилни устройства с размер на екрана от 4,7 до 6,5 инча.

Съдържание на пакета

- Поставка за мобилни устройства

Съставни части

Наименования на компонентите

1. Държател
2. Прикрепващ винт
3. Долни подложки
4. Щифтове за освобождаване на държателя

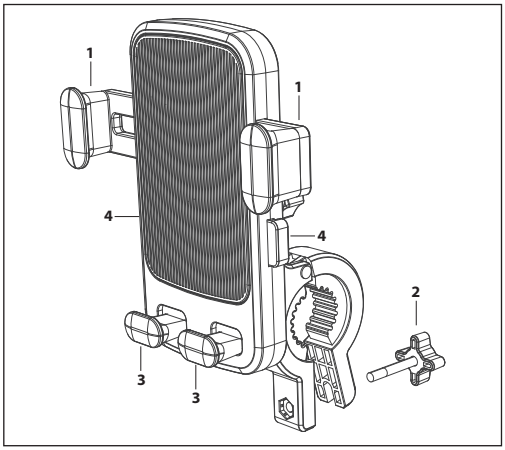

Механизъм за заключване

1. Противоплъзгаща гумена подложка
2. Заключваща скоба

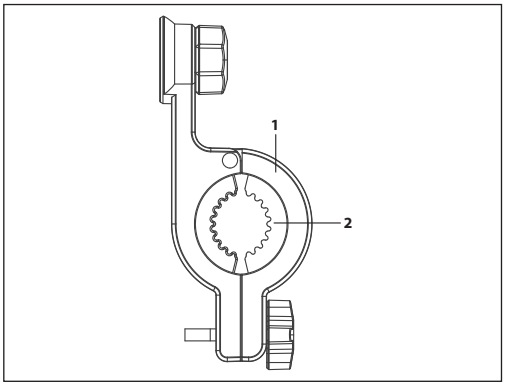

Сглобяване на поставката за мобилни устройства

В пакета са включени две части – държател и заключващ механизъм. Преди поставката за мобилни устройства да бъде прикрепена към електрическия скутер, същите трябва да се сглобят. За да направите това, следвайте указанията по-долу:

1. Гайка
2. Заключваща скоба
3. Поставка за мобилни устройства
4. Прикрепващ болт

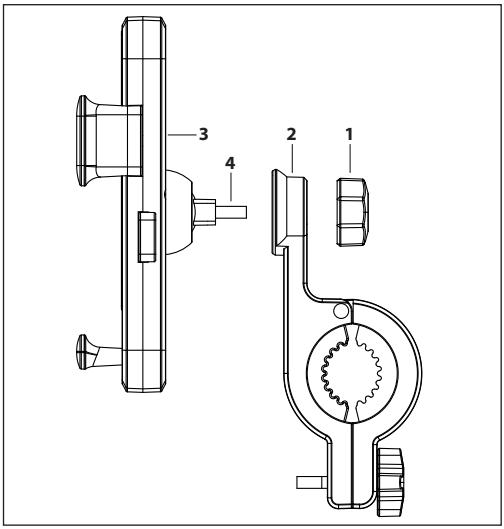

Прикрепете плътно държателя и заключващата скоба. Поставката за мобилни устройства може да бъде разполагана в различни ъгли. Когато желаният ъгъл бъде достигнат, винаги затягайте гайката, така че поставката да не може да се движи.

5. Сглобена поставка за мобилни устройства.

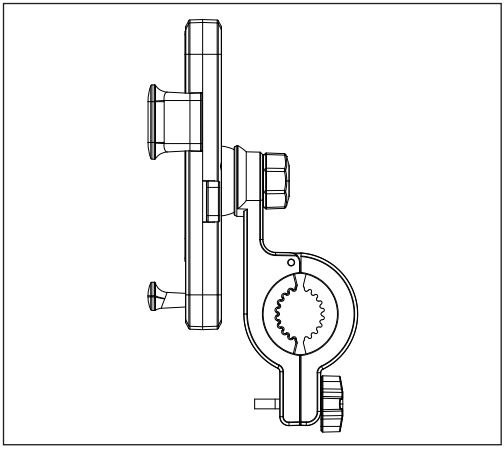

Монтаж

1. Развийте регулиращата гайка и разтворете заключващата скоба.

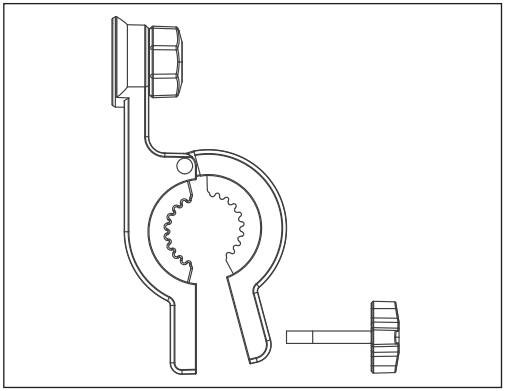

2. Прикрепете поставката за мобилни устройства към кормилната тръба и я регулирайте до желаното положение.

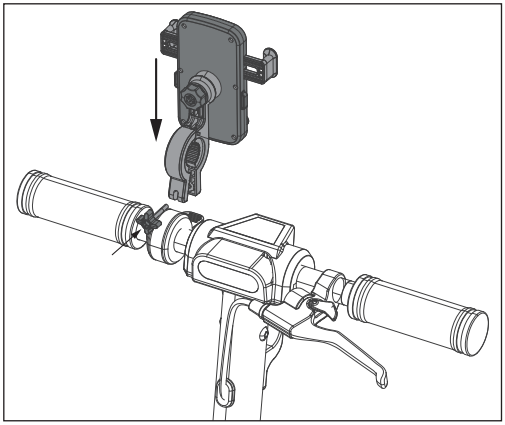

3. Завъртете държателя така, че дисплеят на мобилното устройство да сочи в правилната посока. След това затегнете гайката.

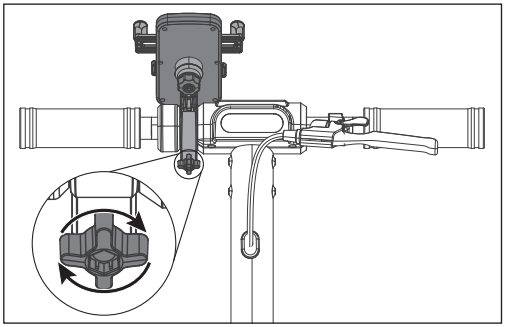

Разполагане на мобилно устройство в поставката

Преди да поставите мобилното устройство се уверете, че държателите са отворени.

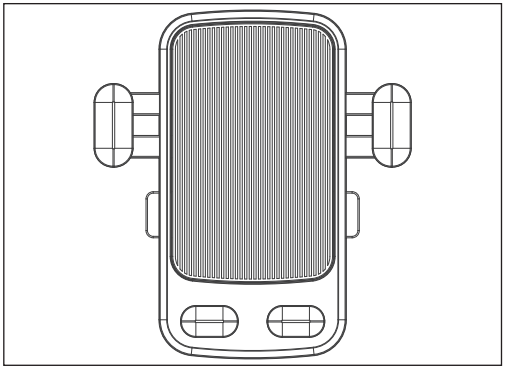

1. За да подготвите поставката, натиснете щифтовете за освобождаване на държателя към центъра на устройството, както е показано на изображението. Моля, вземете под внимание, че при натискане щифтовете ще окажат съпротивление.

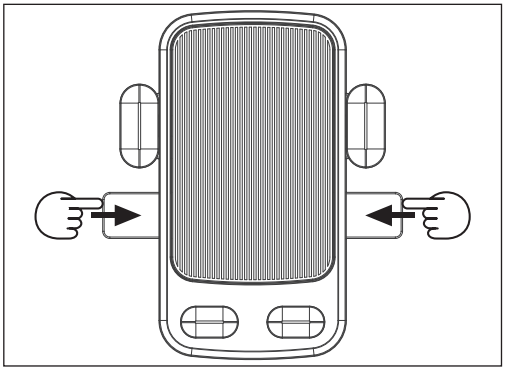

2. Когато щифтовете бъдат натиснати докрай, държателите ще се преместят до крайно отворено положение.

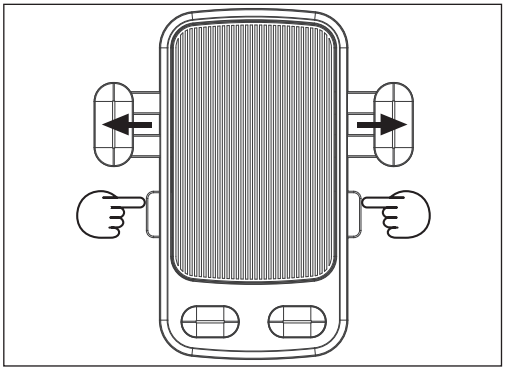

3. Поставете мобилното устройство, както е показано на изображението. Държателите от лявата и дясната страна трябва да бъдат напълно разтворени. Уверете се, че мобилното устройство е прилепнало плътно към долните подложки, както е показано на изображението.

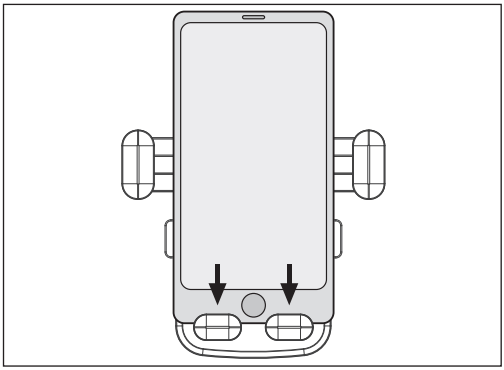

4. Натиснете мобилното устройство надолу. Подложките ще се преместят надолу, а устройството ще легне в тях. Едновременно с това щифтовете за освобождаване на държателя ще се преместят навън. Уверете се, че мобилното устройство е захванато добре и не се движи в държателя.

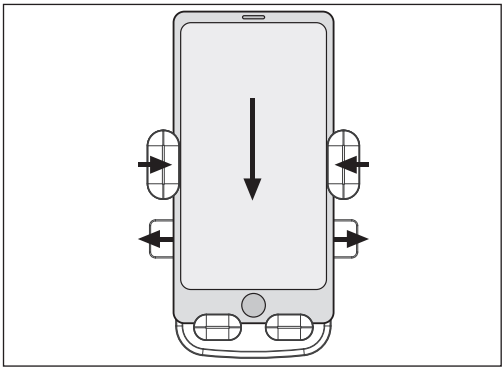

Ако желаете да го освободите, натиснете щифтовете. При освобождаване на устройството го хванете с ръка, за да не падне на земята.

Размери

Размер на поставката за мобилни устройства

W (обща височина) – 160 мм
X (вътрешна част на държателя) – макс. 91 мм, мин. 66 мм
Y (широчина на устройството) – 65 мм
Z (височина на устройството) – 120 мм

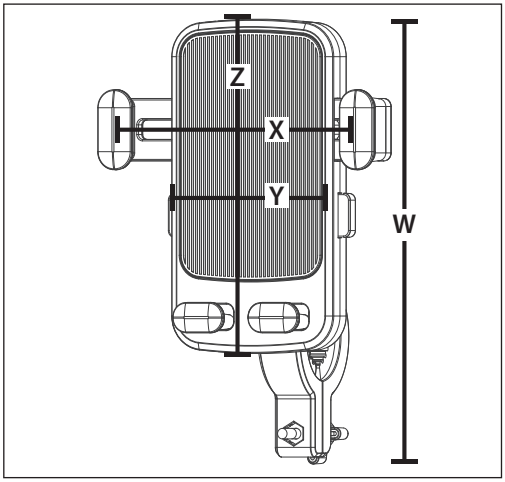

Размери на кормилната тръба

Поставката за мобилни устройства може да бъде използвана при кормилни тръби с диаметър от 15 мм до 22 мм. Това е изобразено с "A" на показаната схема.

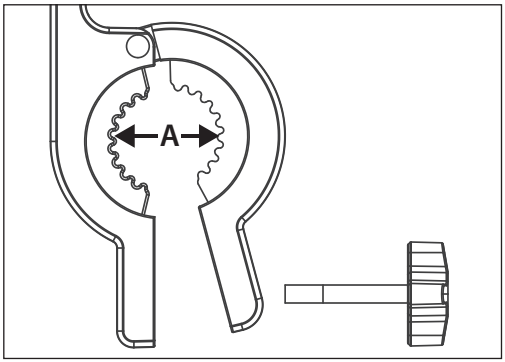

Характеристики

Модел	EM-PH1A
Размер на поставката за мобилни устройства (Ш x В в мм)	65 × 120
Тегло (г)	118
Материал	Пластмаса
Цвят	Черно
Марка	SHARP
Подходящо за използване при кормилни тръби с диаметър (мм)	15 до 22
Размер на мобилното устройство (инчове)	4,7 до 6,5

Važna sigurnosna uputstva

In order to prevent fire always keep candles and other open flames away from this product.

VAŽNO: Pažljivo pročitajte sljedeće i sačuvajte ga za buduću upotrebu.

- Sharp ne snosi odgovornost za povrede/smrt uzrokovane pogrešnim korištenjem.
- Sharp ne snosi odgovornost ako korisnik ne poštuje lokalne zakone i ograničenja.
- Ovaj držač telefona je dizajniran za domaću upotrebu.
- Nemojte koristiti držač telefona ako je oštećen.

Odlaganje ove opreme

- Nemojte odlagati ovaj proizvod kao nesortirani komunalni otpad. Vratite ga na određeno sabirno mjesto za recikliranje WEEE (Recikliranje otpadne električne i elektronske opreme) u skladu sa lokalnim zakonom. Na taj način pomoći ćete u očuvanju resursa i zaštiti okoliša.

RoHS izjava:

- Ovim, Sharp Consumer Electronics Poland sp z.o.o. izjavljuje da je ovaj držač telefona u skladu sa RoHS direktivom, 2011/65/EU.
- Cijeli tekst EU deklaracije o usklađenosti dostupan je na www.sharpconsumer.com a zatim unesite odjeljak za preuzimanje vašeg modela i odaberete "CE izjave".

Čišćenje

- Preporučuje se da koristite meku i blago vlažnu krpu. Ako postoje tvrdokorni ostaci prljavštine koje je teško očistiti, koristite mekanu četku.

***NAPOMENA**:*

- Nemojte koristiti alkohol ili druge rastvarače kako biste izbjegli da korozivni hemijski proizvodi oštete površinu tijela i njegove unutrašnje strukturne dijelove.
- Nemojte koristiti vodene mlaznice pod visokim pritiskom za čišćenje držača telefona.
- Redovno čistite držač telefona.

Upozorenja

- Nemojte koristiti svoj telefon dok vozite.
- Uvjerite se da je vaš telefon fizički siguran prije nego što krenete.
- Redovno provjeravajte stezaljku držača telefona kako biste se uvjerili da nije olabavljena ili oštećena.
- Nemojte koristiti držač telefona ako je oštećen ili neispravan.

Ovaj držač telefona odgovara e-skuterima Sharp EM-KS1 i EM-KS2, a pogodan je i za većinu drugih e-skutera sa prečnikom upravljača od 15 do 22 mm. Pogodan je za većinu telefona sa veličinom ekrana u rasponu od 4,7 do 6,5 inča.

Šta je u kutiji

- Držač telefona

Montaža (ugradnja)

Identifikacija dijelova

1. Stezaljka
2. Vijak za pričvršćivanje
3. Donji jastučići
4. Poluge za otpuštanje stezaljke

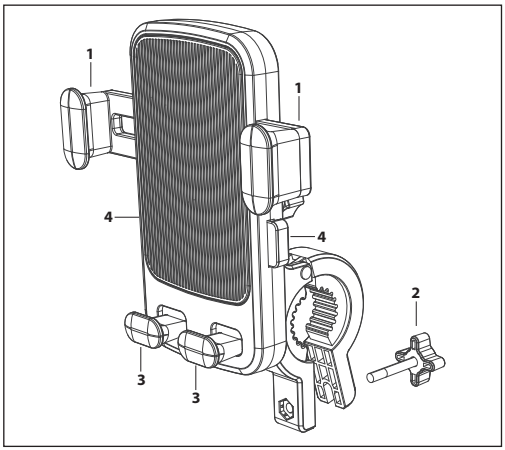

Kopča kuglaste osovine

1. Gumeni jastučić protiv klizanja
2. Stezaljka

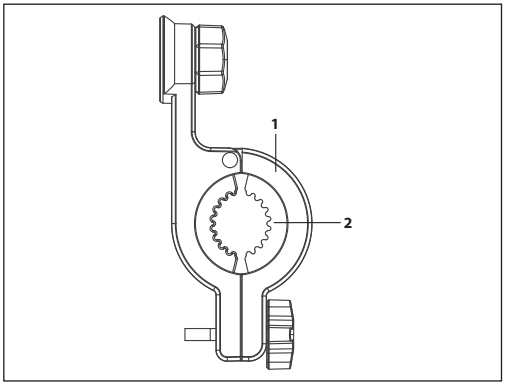

Sastavljanje držača telefona

Držač telefona dolazi iz dva dijela, držača i stezaljke. Potrebno ih je sastaviti prije pričvršćivanja na vaš e-skuter. Da biste sastavili jedinicu, slijedite dolje navedene upute:

1. Matica
2. Stezaljka
3. Držač telefona
4. Navoj vijka

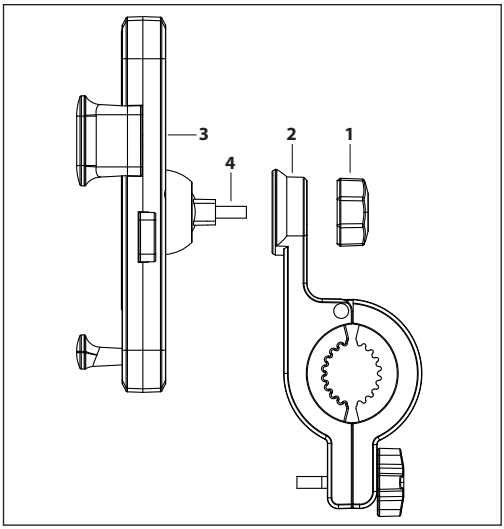

Postavite stezaljku na držač tako da bude sigurna. Moguće je pomjerati držač telefona pod različitim uglovima. Kada se postigne željeni ugao, uvijek vodite računa da je matica zategnuta tako da se držač telefona ne pomjera.

5. Sastavljen držač telefona i stezaljka.

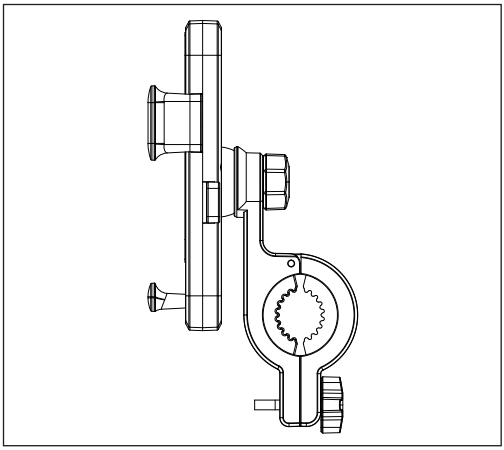

Instalacija (ugradnja)

1. Odvrnite maticu za podešavanje i otvorite mehanizam stezaljke.

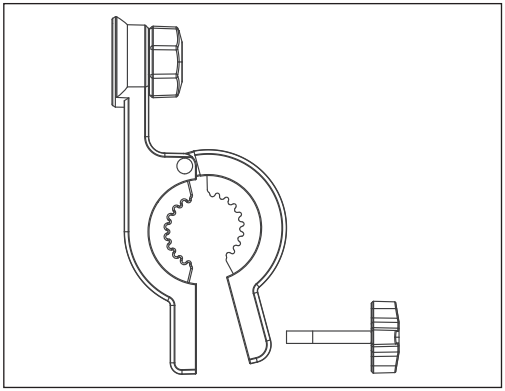

2. Pričvrstite držač telefona na upravljač i namjestite ga u pravilan položaj.

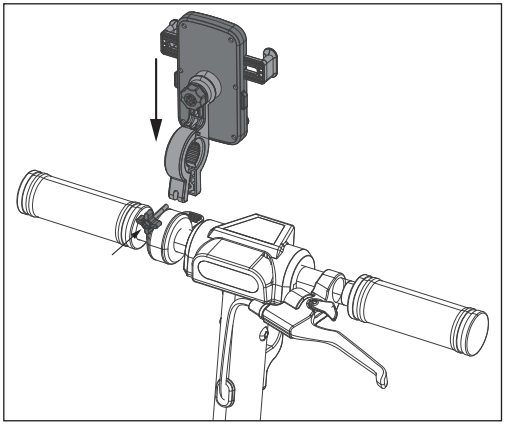

3. Postavite stezaljku tako da ekran telefona bude usmjeren u ispravnom smjeru. Kada se podesi, zategnite steznu maticu tako da bude sigurna.

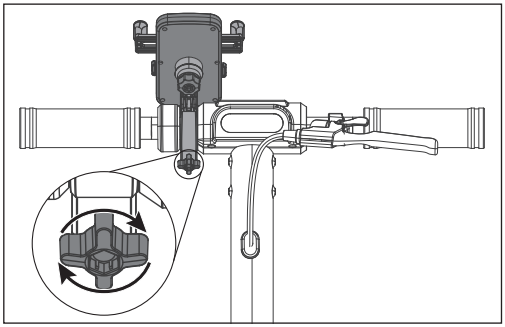

Umetanje vašeg telefona u držač telefona

Prije umetanja telefona uvjerite se da su stezaljke otvorene.

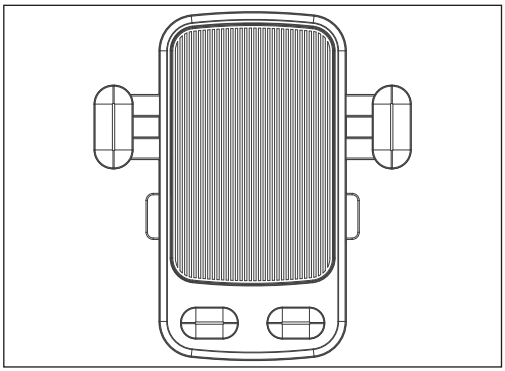

1. Da biste pripremili držač telefona za stezanje telefona, gurnite poluge za otpuštanje stezaljke prema sredini uređaja kao što je prikazano na slici. Imajte na umu da će postojati otpor prilikom guranja poluga za otpuštanje stezaljke.

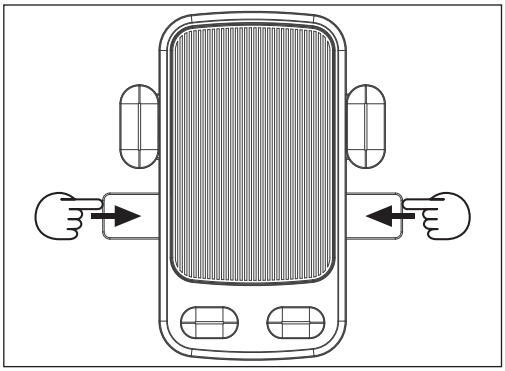

2. Stezaljke će se pomjeriti u svoj najudaljeniji položaj kada se poluge za otpuštanje stezaljke gurnu do kraja.

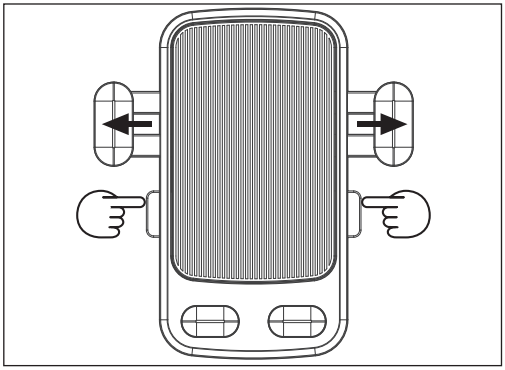

3. Stavite telefon u držač kao što je prikazano. Stezaljke na lijevoj i desnoj strani moraju biti u potpuno izvučenom položaju. Uvjerite se da telefon leži na donjim jastučićima kao što je prikazano.

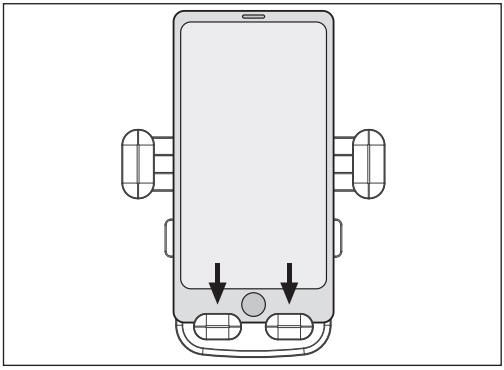

4. Gurnite telefon u smjeru prema dolje. Donji jastučići će se pomjeriti prema dolje i stezaljka će uskočiti na svoje mjesto. U isto vrijeme poluge za otpuštanje stezaljke će se pomjeriti prema napolje. Provjerite da li je vaš telefon učvršćen i da se ne pomjera unutar stezaljke.

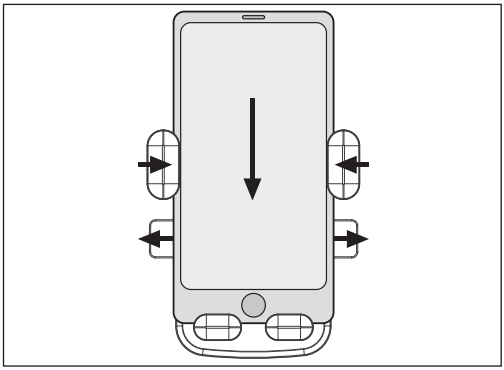

Da biste oslobodili telefon, gurnite poluge za otpuštanje stezaljke. Također se uvjerite da držite telefon kako biste bili sigurni da ne padne.

Dimenzije

Veličina držača vašeg telefona

W (ukupna visina) – 160 mm
X (unutar stezaljke telefona) – Maksimalno: 91 mm, Minimalno: 66 mm
Y (širina jedinice) – 65 mm
Z (visina jedinice) – 120 mm

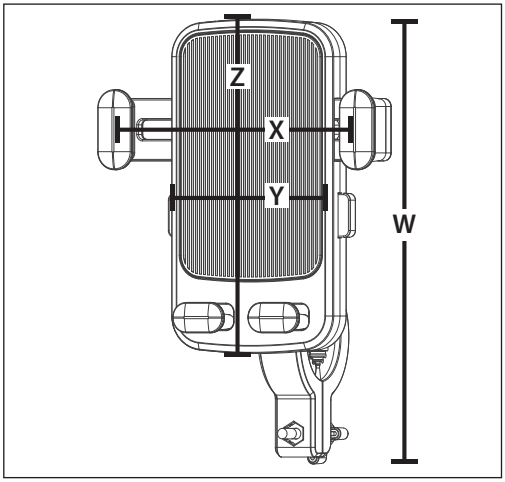

Veličina montaže

Držač vašeg telefona se može koristiti na upravljačima prečnika od 15 mm do 22 mm. Ovo je dimenzija A kao što je prikazano na dijagramu.

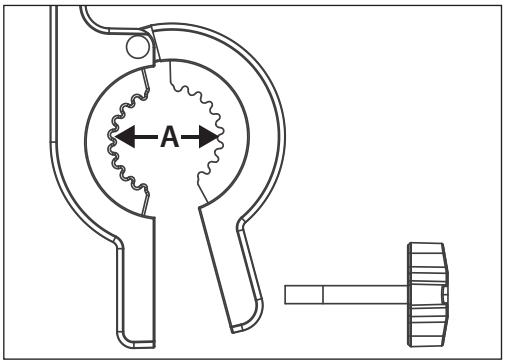

Specifikacije

Model	EM-PH1A
Veličina osnove držača telefona (Š x V u mm)	65 × 120
Težina (g)	118
Materijal	Plastika
Boja	Crna
Brend	SHARP
Odgovara prečniku upravljača (mm)	15 do 22
Veličina telefona (inči)	4,7 do 6,5

Důležité bezpečnostní pokyny

Abyste zabránili šíření požáru, nikdy se k tomuto výrobku nepřibližujte se svíčkou nebo jiným otevřeným ohněm.

DŮLEŽITÉ: Pečlivě si přečtěte následující informace a uchovejte je pro budoucí použití.

- Společnost Sharp neodpovídá za zranění/smrt způsobené nesprávným použitím.
- Společnost Sharp nenese žádnou zodpovědnost, pokud se uživatel neřídí místními zákony a omezeními.
- Tento držák na telefon je určen pro domácí použití.
- Nepoužívejte držák na telefon, pokud je poškozený.

Likvidace zařízení

- Tento produkt nevyhazujte do netříděného komunálního odpadu. Vraťte je na určené sběrné místo k recyklaci WEEE v souladu s místními zákony. Tak pomůžete chránit zdroje a životní prostředí.

Prohlášení RoHS:

- Společnost Sharp Consumer Electronics Poland sp z.o.o. tímto prohlašuje, že tento držák na telefon je v souladu se směrnicí RoHS 2011/65/EU.
- Celý text prohlášení o shodě EU je k dispozici na www.sharpconsumer.com kde vstoupíte na stránky svého modelu a zvolíte „Prohlášení o shodě CE".

Čištění

- Doporučujeme použít měkký a lehce navlhčený hadřík. V případě silného znečištění, které lze jen těžko odstranit, použijte měkký kartáček.

POZNÁMKA:

- Nepoužívejte alkohol nebo jiná rozpouštědla, aby korozivní chemické produkty neporušily povrch těla produktu nebo vnitřních strukturálních součástí.
- Nepoužívejte k čištění držáku na telefon vysokotlaké čisticí přístroje.
- Čistěte držák na telefon pravidelně.

Varování

- Nepoužívejte telefon při řízení nebo jízdě.
- Před zahájením jízdy se přesvědčte, že je telefon fyzicky zabezpečený.
- Pravidelně kontrolujte svorku držáku na telefon, abyste se přesvědčili, že není uvolněná nebo poškozená.
- Nepoužívejte držák na telefon, pokud je poškozený nebo vadný.

Tento držák na telefon je vhodný pro elektrické koloběžky Sharp EM-KS1 a EM-KS2 a je také vhodný pro většinu elektrických koloběžek s řidítky o průměru 15 až 22 mm. Je vhodný pro většinu telefonů s velikostí displeje od 4,7 do 6,5 palce.

Co je v balení:

- Držák na telefon

Montáž

Názvy součástí

1. Svorka
2. Upevňovací šroub
3. Spodní podložky
4. Páčky na uvolnění svorky

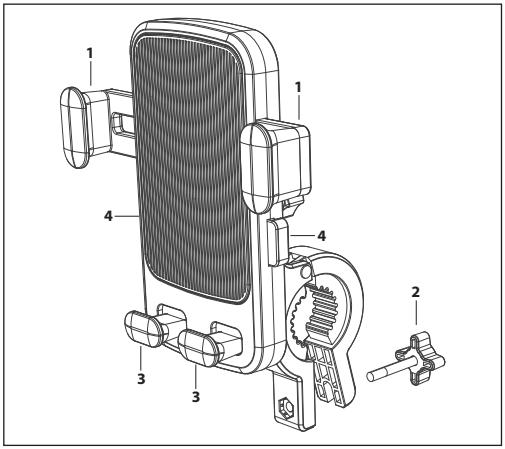

Spona s kruhovým otvorem

1. Protiskluzová podložka
2. Svorka

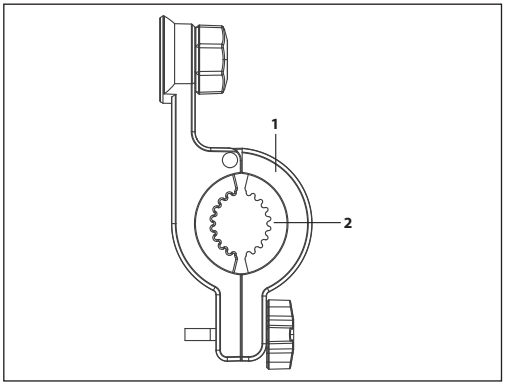

Umístění telefonu do držáku

Držák na telefon má dvě části – držák a svorku. Ty musíte před nasazením na elektrickou koloběžku smontovat. Při montování postupujte podle následujících pokynů:

1. Matka
2. Svorka
3. Držák na telefon
4. Závit šroubu

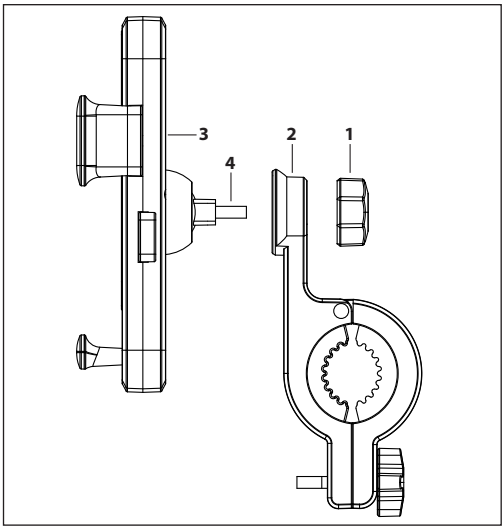

Usaďte svorku do držáku tak, aby bezpečně držela. Držák na telefon je možné umístit do různých úhlů. Po dosažení požadovaného úhlu se vždy přesvědčte, že je matka utažená tak, aby se držák na telefon nehýbal.

5. Smontovaný držák na telefon a svorka.

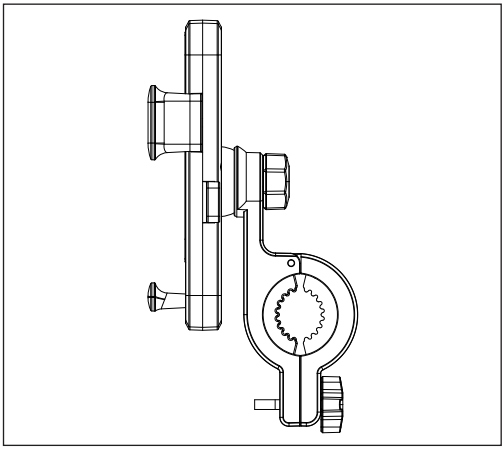

Instalace

1. Odšroubujte matku a otevřete mechanismus svorky.

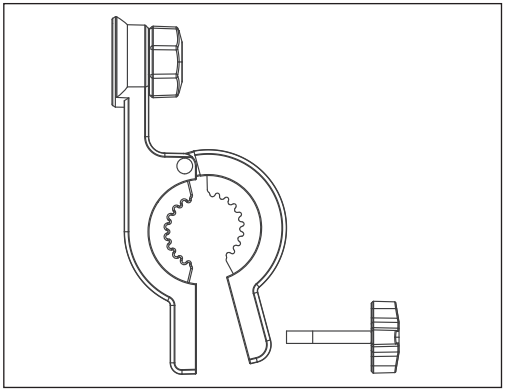

2. Nasaďte držák na telefon na řidítka a nastavte ho do správné pozice.

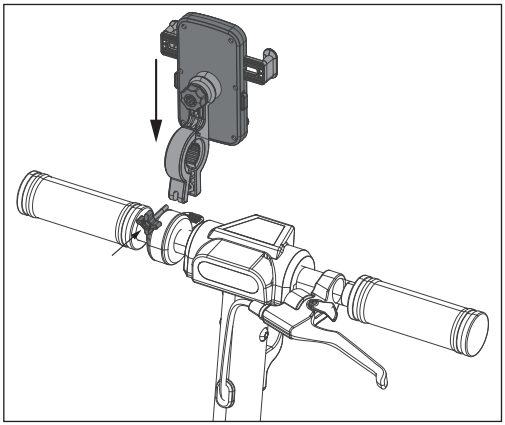

3. Umístěte svorku tak, aby displej telefonu směřoval správným směrem. Po provedení nastavení utáhněte matku svorky tak, aby byl držák zabezpečený.

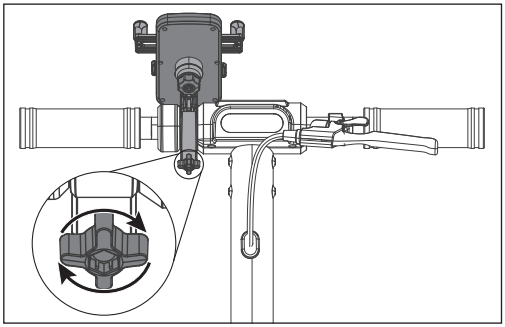

Vložení telefonu do držáku na telefon

Než začnete vkládat telefon do držáku, přesvědčte se, že jsou svorky otevřené.

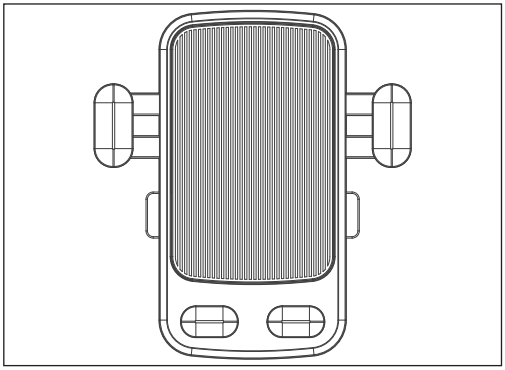

1. Aby byl držák na telefon připravený k vložení telefonu, zmáčkněte páčky na uvolnění svorek směrem do středu zařízení, jak vidíte na obrázku. Mějte na paměti, že páčky na uvolnění svorek budou při mačkání klást odpor.

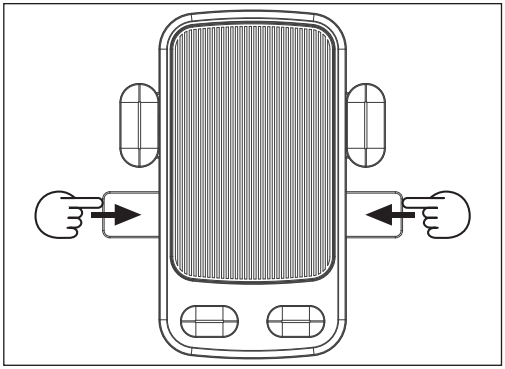

2. Pokud páčky zmáčknete naplno, přesunou se svorky do nejvzdálenější pozice.

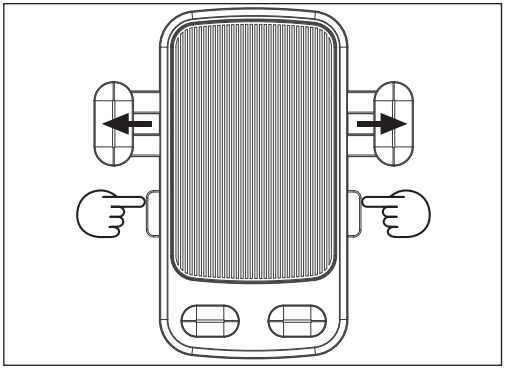

3. Vložte telefon do držáku, jak vidíte na obrázku. Svorky nalevo a napravo musí být ve zcela otevřené pozici. Přesvědčte se, že telefon je usazený na spodních podložkách, jak vidíte na obrázku.

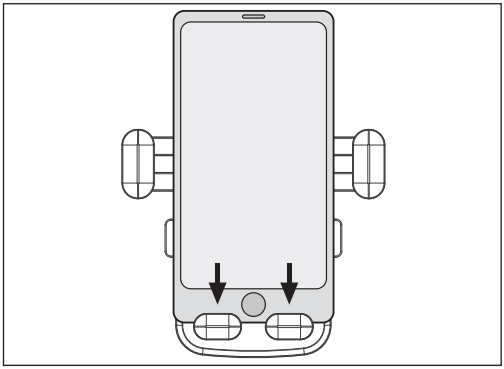

4. Zmáčkněte telefon směrem dolů. Spodní podložky se pohnou směrem dolů a svorky se zaklapnou. Zároveň se páčky na uvolnění svorek posunou směrem ven. Zkontrolujte, že telefon pevně drží a nehýbe se mezi svorkami.

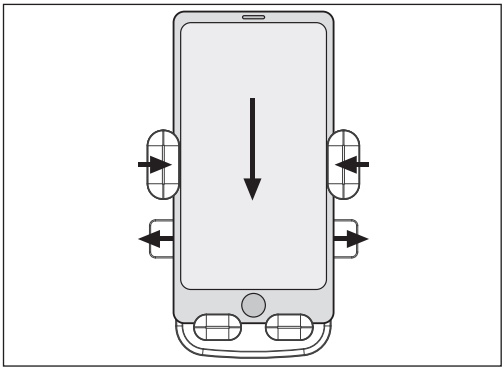

Pokud budete chtít telefon vyndat, zmáčkněte páčky na uvolnění svorek. Zároveň při tom musíte držet telefon, aby neupadl.

Rozměry

Velikost držáku na telefon

W (celková výška) – 160 mm
X (vnitřní rozměr svorky) – Maximum: 91 mm, Minimum: 66 mm
Y (šířka jednotky) – 65 mm
Z (výška jednotky) – 120 mm

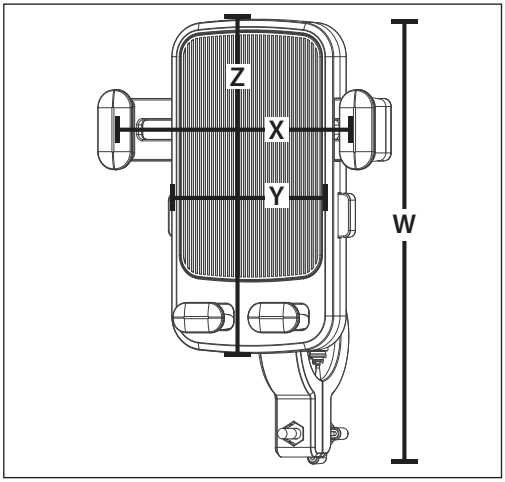

Velikost pro montáž

Tento držák na telefon můžete použít na řidítka s průměrem 15 mm až 22 mm. Tento rozměr A můžete vidět na nákresu.

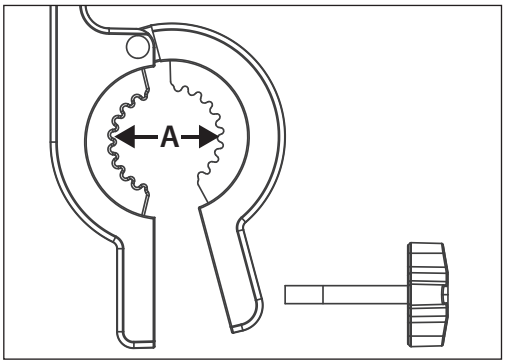

Technické údaje

Model	EM-PH1A
Velikost základny držáku na telefon (Š x V v mm)	65–120
Hmotnost (g)	118
Materiál	Plast
Barva	Černá
Značka	SHARP
Průměr rukojeti řidítek (mm)	15 až 22
Velikost telefonu (v palcích)	4,7 až 6,5

Vigtige sikkerhedsanvisninger

For at forhindre brand skal stearinlys og andre flammer holdes væk fra dette produkt.

VIGTIGT: Læs følgende omhyggeligt, og opbevar det til senere brug.

- Sharp er ikke ansvarlig for personskade/dødsfald forårsaget af forkert brug.
- Sharp er ikke ansvarlig, hvis brugeren ikke overholder de lokale love og restriktioner.
- Denne telefonholder er beregnet til privat brug.
- Brug ikke telefonholderen, hvis den er beskadiget.

Bortskaffelse af udstyret

- Bortskaf ikke dette produkt som usorteret husholdningsaffald. Aflever det til et udpeget indsamlingssted for genbrug af elektrisk og elektronisk affald i overensstemmelse med lokale krav. De vil dermed bidrage til at spare på ressourcerne og beskytte miljøet.

RoHS-erklæring:

- SHARP Consumer Electronics Polen sp. z.o.o. Erklærer herved, at denne telefonholder overholder RoHS-direktivet, 2011/65/EU.
- Den fulde tekst til EC-overensstemmelseserklæringen kan findes ved at følge linket www.sharpconsumer.com og derefter åbne download-afsnittet for din model og vælge "CE-erklæringer".

Rengøring

- Det anbefales at bruge en blød og let fugtig klud. Hvis der er genstridige rester af snavs, der er vanskelige at rengøre, skal du bruge en blød børste.

BEMÆRK:

- Brug ikke alkohol eller andre opløsningsmidler for at undgå, at ætsende kemiske produkter beskadiger lakken på stellet og dets indvendige strukturdele.
- Brug ikke vandstråler med højt tryk til at rengøre telefonholderen.
- Rengør telefonholderen regelmæssigt.

Advarsler

- Brug ikke telefonen, når du kører.
- Sørg for, at telefonen er fysisk sikret, før du tager afsted.
- Kontroller jævnligt holderen til telefonen for at sikre, at den ikke er gået løs eller er beskadiget.
- Brug ikke telefonholderen, hvis den er beskadiget eller defekt.

Denne telefonholder passer til SHARP EM-KS1 og EM-KS2 elscootere, og den er også velegnet til de fleste andre elscootere med en diameter på 15 til 22 mm på styret. Den er velegnet til de fleste telefoner med en skærmstørrelse på mellem 4,7 og 6,5 tommer.

Hvad er der i pakken:

- Telefonholder

Konstruktion

Identifikation af dele

1. Klemme
2. Fastspændingsskrue
3. Bundpuder
4. Udløserhåndtag til klemmen

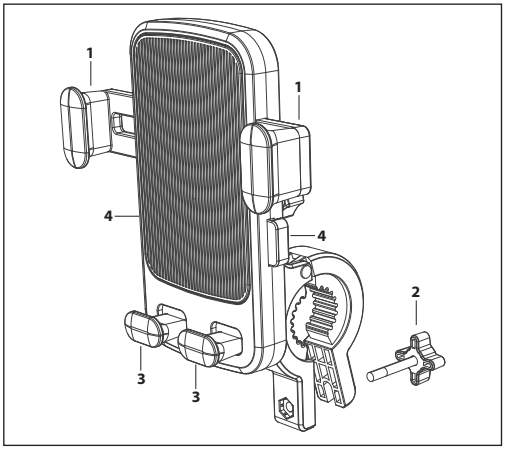

Spænde til kugleaksel

1. Skridsikker gummipude
2. Klemme

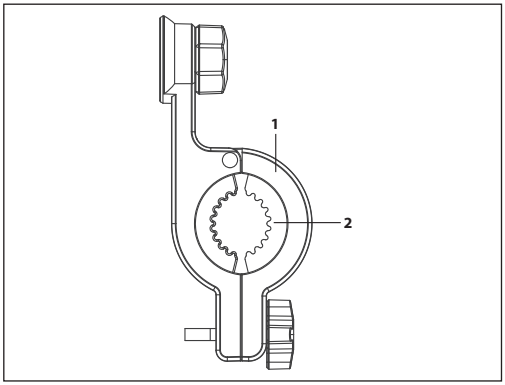

Sådan samler du din telefonholder

Telefonholderen leveres i to dele: Holderen og holderen og klemmen. De to skal samles, inden de monteres på din elscooter. Følg instruktionerne nedenfor for at samle enheden.

1. Møtrik
2. Klemme
3. Telefonholder
4. Skruegevind

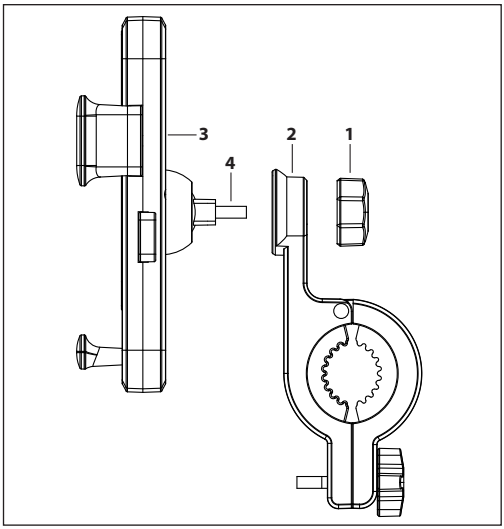

Monter klemmen på holderen, så den sidder fast. Det er muligt at flytte telefonholderen til forskellige vinkler. Når den ønskede vinkel er fundet, skal du altid sørge for, at møtrikken er spændt, så telefonholderen ikke kan bevæge sig.

5. Samlet telefonholder og klemme.

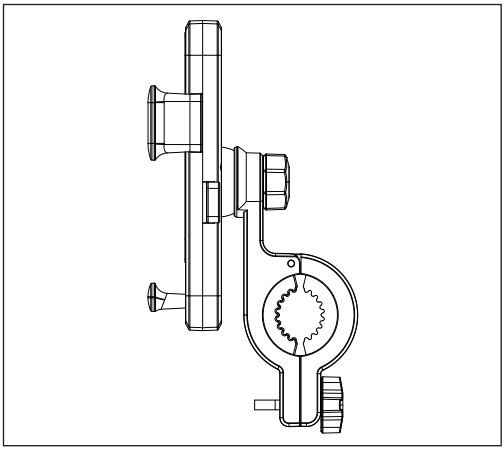

Installation

1. Skru justeringsmøtrikken af, og åbn klemmemekanismen.

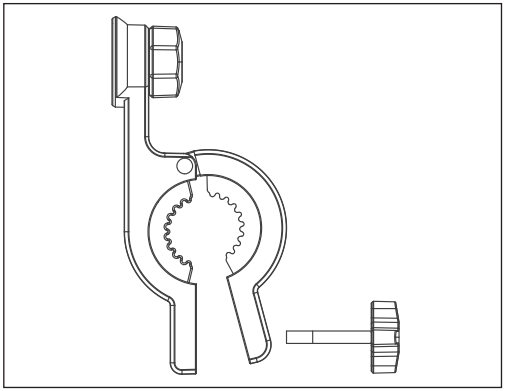

2. Sæt telefonholderen fast på styret, og juster den til den korrekte position.

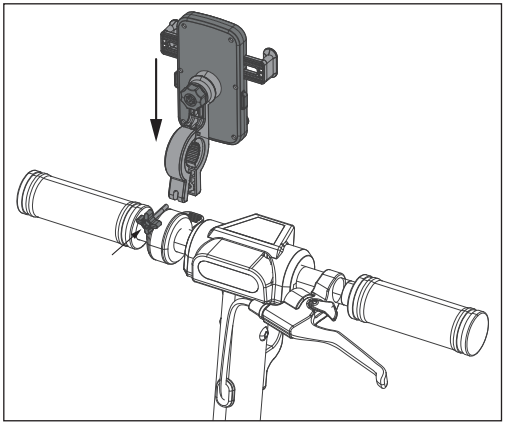

3. Anbring klemmen, så telefonens display peger i den rigtige retning. Når den er justeret, spændes klemmemøtrikken, så holderen sidder fast.

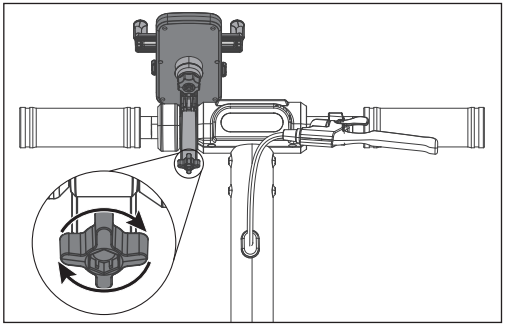

Indsættelse af telefonen i telefonholderen

Før du indsætter telefonen, skal du sørge for, at klemmerne er åbne.

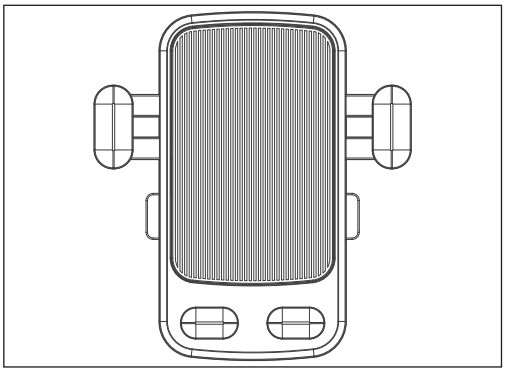

1. For at indstille telefonholderen, så den er klar til, at telefonen skal spændes, skal du skubbe udløserhåndtagene til klemmen mod midten af enheden som vist på billedet. Bemærk, at der vil være modstand, når du trykker på udløserhåndtagene til klemmen.

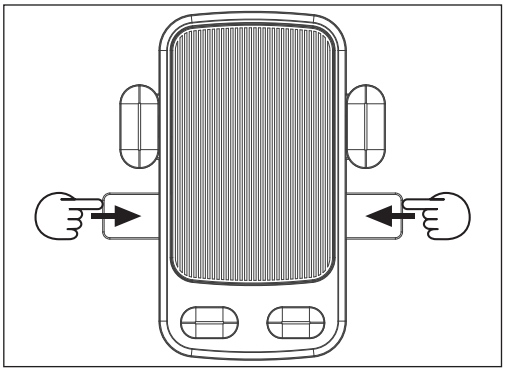

2. Klemmerne vil bevæge sig til deres yderste position, når grebene til klemmen skubbes helt ind.

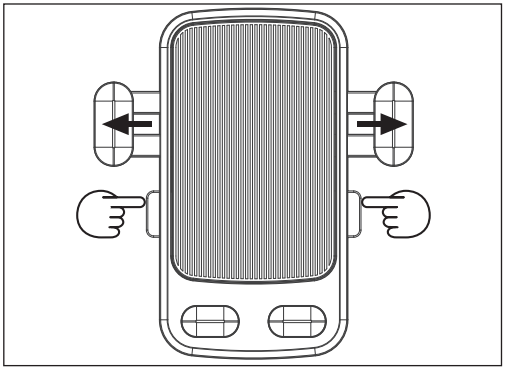

3. Placer telefonen i holderen som vist. Klemmerne til venstre og højre skal være i helt udstrakt position. Sørg for, at telefonen hviler på de nederste puder som vist.

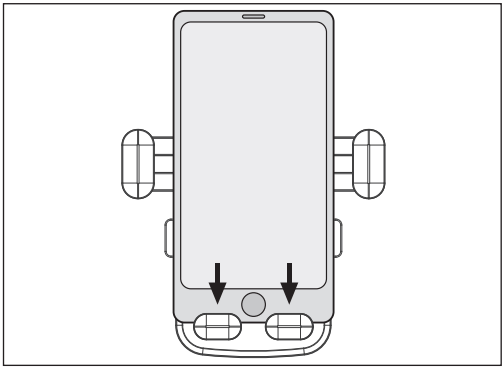

4. Skub telefonen i en nedadgående retning. De nederste puder bevæger sig nedad, og klemmen klikker på plads. Samtidig vil udløserhåndtagene til klemmen bevæge sig udad. Kontroller, at telefonen holdes fast og ikke kan bevæge sig i holderen.

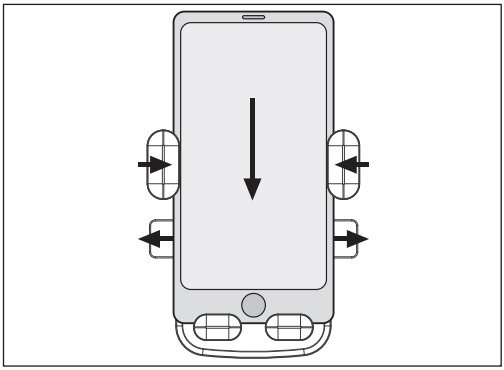

For at frigøre telefonen skal du skubbe udløserhåndtagene til klemmen ind. Sørg for, at du også holder telefonen for at sikre, at den ikke falder ned.

Mål

Størrelsen på telefonholderen

W (fuld højde) – 160 mm
X (indenfor telefonklemmen) – Maksimum: 91 mm, Minimum: 66 mm
Y (enhedens bredde) – 65 mm
Z (enhedens højde) – 120 mm

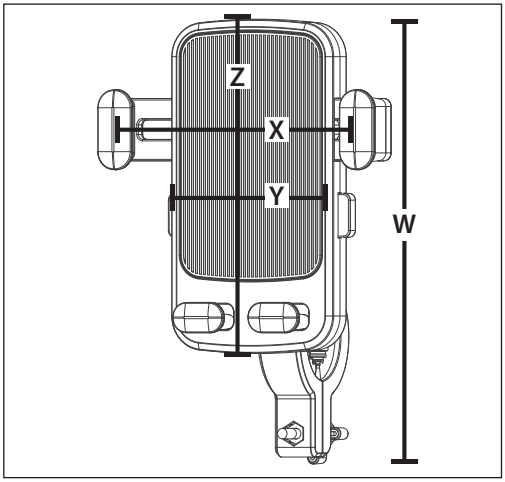

Monteringsstørrelse

Telefonholderen kan bruges på styret med en diameter på 15 mm til 22 mm. Dette er mål A, som vist i diagrammet.

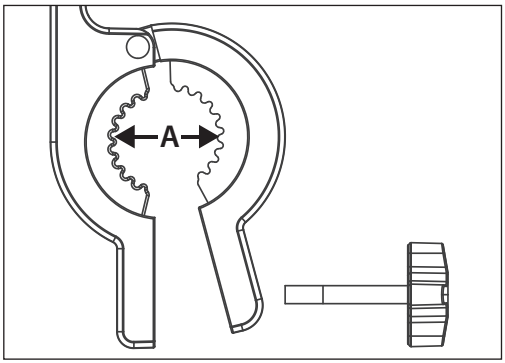

Specifikationer

Model	EM-PH1A
Størrelse på telefonholderens fod (B x H i mm)	65-120
Vægt (g)	118
Materiale	Plastik
Farve	Sort
Mærke	SHARP
Passer til en styrdiameter på (mm)	15 til 22
Telefonstørrelse (tommer)	4,7 til 6,5

Wichtige Sicherheitsanweisungen

Halten Sie Kerzen und offenes Feuer von diesem Produkt fern, um einen Brand zu vermeiden.

WICHTIG: Bitte sorgfältig durchlesen und zum späteren Nachschlagen aufbewahren.

- Sharp haftet nicht für Verletzungen/Tod, die durch Missbrauch verursacht werden.
- Sharp haftet nicht, wenn der Benutzer die lokalen Gesetze und Einschränkungen nicht befolgt.
- Diese Handyhalterung ist für den Privatgebrauch konzipiert.
- Benutzen Sie die Handyhalterung nicht, wenn sie beschädigt ist.

Entsorgung dieses Geräts

- Entsorgen Sie dieses Gerät niemals über den normalen Hausmüll. Geben Sie es entsprechend den gesetzlichen Regelungen vor Ort bei dem für das Recycling von WEEE vorgesehenen Sammelpunkt ab. Damit helfen Sie, Ressourcen einzusparen und die Umwelt zu schützen.

RoHS-Statement:

- Hiermit erklärt Sharp Consumer Electronics Poland sp z.o.o., dass diese Handyhalterung der RoHS-Richtlinie 2011/65/EU entspricht.
- Der vollständige Text der EU-Konformitätserklärung ist unter folgendem Link verfügbar: www.sharpconsumer.com, und anschließend öffnen Sie den Download-Abschnitt Ihres Modells und wählen „CE-Erklärungen".

Reinigung

- Wir empfehlen, ein weiches und leicht feuchtes Tuch zu verwenden. Bei hartnäckigen und schwer zu reinigenden Verschmutzungen benutzen Sie eine weiche Bürste.

HINWEIS:

- Benutzen Sie keinen Alkohol oder andere Lösungsmittel, damit keine korrosiven chemischen Produkte die Oberfläche und die inneren Strukturteile beschädigen.
- Benutzen Sie zum Reinigen der Handyhalterung keinen Hochdruckwasserstrahl.
- Reinigen Sie die Handyhalterung regelmäßig.

Warnungen

- Verwenden Sie Ihr Telefon nicht während des Fahrens.
- Vergewissern Sie sich, dass Ihr Handy gesichert ist, bevor Sie losfahren.
- Überprüfen Sie die Klemme der Handyhalterung regelmäßig, damit garantiert wird, dass sie sich nicht gelöst oder beschädigt hat.
- Benutzen Sie die Handyhalterung nicht, wenn sie beschädigt oder defekt ist.

Diese Handyhalterung ist für E-Scooter EM-KS1 und EM-KS2 von Sharp geeignet und eignet sich auch für die meisten anderen E-Scooter mit einem Lenkerdurchmesser zwischen 15 und 22 mm. Es eignet sich für die meisten Telefone mit einer Bildschirmgröße von etwa 11,9 bis 16,5 cm (4,7 bis 6,5 Zoll).

Inhalt der Verpackung

- Handyhalterung

Bauweise

Identifizierung der Teile

1. Klemme
2. Sicherungsschraube
3. Untere Pads
4. Entriegelungshebel der Klemme

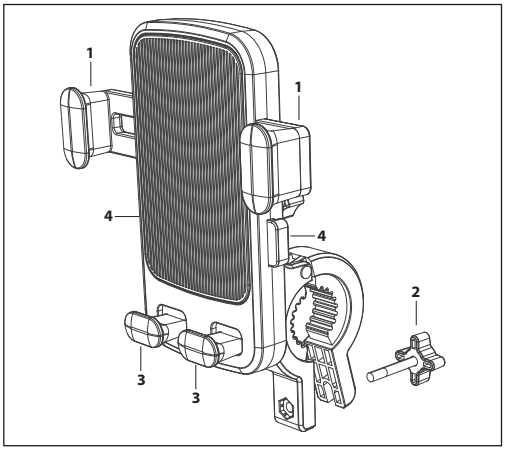

Kugelgelenkschnalle

1. Anti-Rutsch-Gummi-Pad
2. Klemme

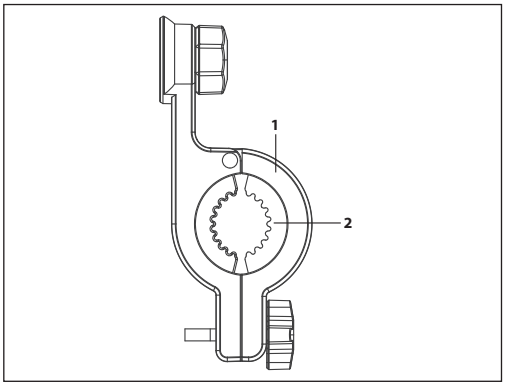

Zusammensetzen der Handyhalterung

Die Handyhalterung besteht aus zwei Teilen, der Halterung und der Klemme. Diese müssen zusammengebaut werden, ehe die Handyhalterung an Ihrem E-Scooter befestigt wird. Um das Gerät zusammenzubauen, befolgen Sie die folgenden Anweisungen:

1. Mutter
2. Klemme
3. Handyhalterung
4. Schraubgewinde

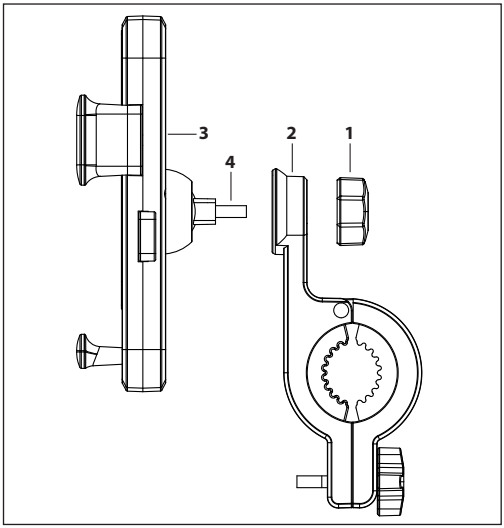

Befestigen Sie die Klemme sicher an der Halterung. Die Handyhalterung kann in verschiedene Winkel bewegt werden. Nachdem der gewünschte Winkel erreicht ist, vergewissern Sie sich bitte, dass die Mutter festgezogen ist, damit sich die Handyhalterung nicht bewegt.

5. Zusammengebaute Handyhalterung und Klemme.

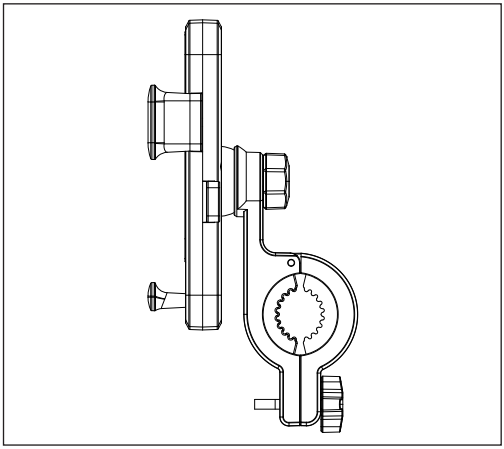

Montage

1. Schrauben Sie die Einstellmutter ab und öffnen Sie den Mechanismus der Klemme.

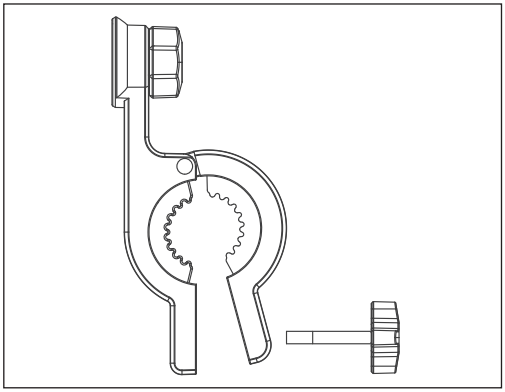

2. Befestigen Sie die Handyhalterung am Lenker und stellen Sie die richtige Position ein.

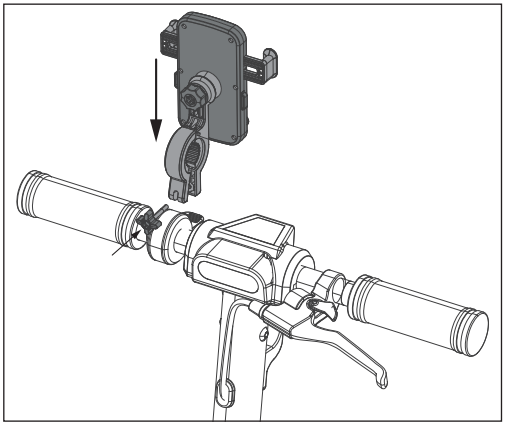

3. Positionieren Sie die Klemme so, dass das Handydisplay in die richtige Richtung zeigt. Wenn Sie diese Einstellung vorgenommen haben, ziehen Sie die Klemmenmutter fest, um die Sicherheit zu gewährleisten.

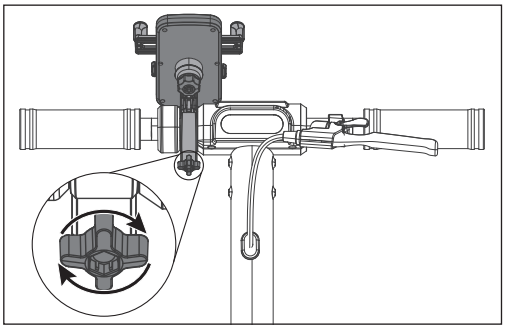

Einsetzen des Telefons in die Handyhalterung

Vergewissern Sie sich vor dem Einsetzen Ihres Handys, dass die Klemmen geöffnet sind.

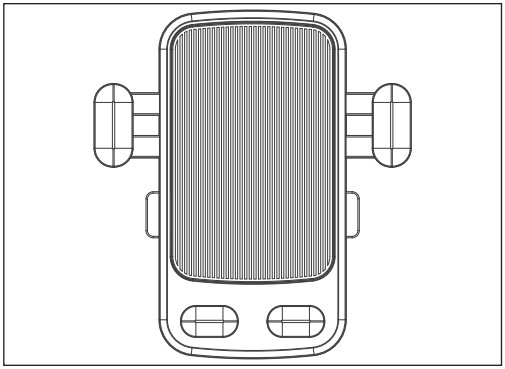

1. Damit Ihr Handy in die Handyhalterung eingesetzt werden kann, drücken Sie die Entriegelungshebel der Klemme zur Mitte des Geräts, wie im Bild gezeigt. Beachten Sie: Beim Drücken der Entriegelungshebel der Klemme tritt ein Widerstand auf.

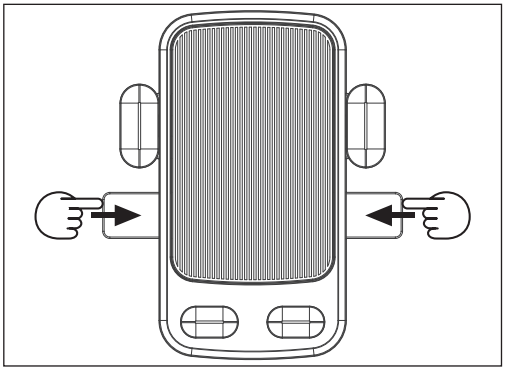

2. Wenn die Entriegelungshebel der Klemmen ganz nach innen gedrückt werden, bewegen sich die Klemmen sich in ihre äußerste Position.

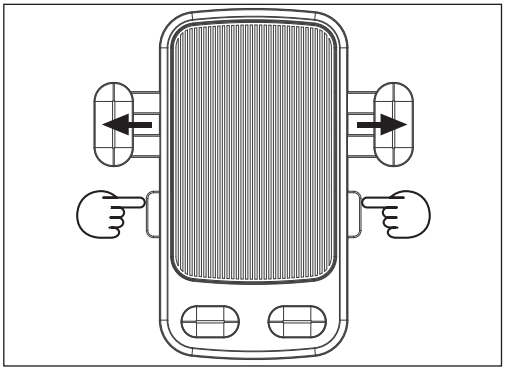

3. Legen Sie Ihr Handy wie abgebildet in die Halterung. Die Klemmen auf der linken und rechten Seite müssen sich in der komplett ausgefahrenen Position befinden. Vergewissern Sie sich, dass das Handy wie abgebildet auf den unteren Pads ruht.

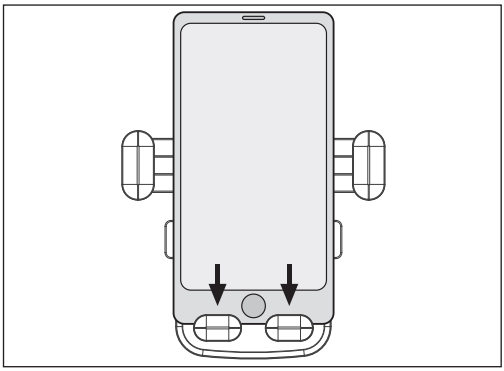

4. Drücken Sie Ihr Handy nach unten. Die unteren Pads bewegen sich nach unten und die Klemme rastet ein. Gleichzeitig bewegen sich die Entriegelungshebel der Klemme nach außen. Vergewissern Sie sich, dass Ihr Handy fest eingerastet ist und sich in der Klemme nicht bewegt.

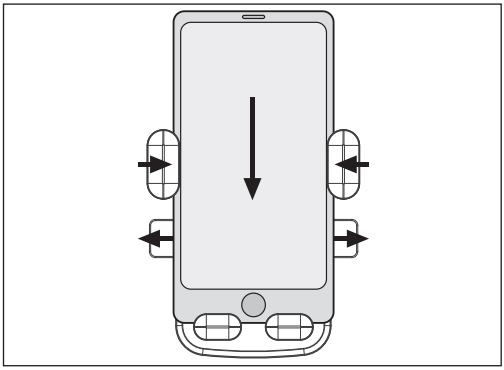

Um Ihr Handy herauszunehmen, drücken Sie die Entriegelungshebel der Klemme. Vergewissern Sie sich, dass Sie Ihr Handy dabei festhalten, damit es nicht herunterfallen kann.

Maße

Abmessungen Ihrer Handyhalterung

B (Gesamthöhe) – 160 mm
X (in der Handyklammer) – Maximal: 91 mm, Minimal: 66 mm
Y (Breite des Produkts) – 65 mm
Z (Höhe des Produkts) – 120 mm

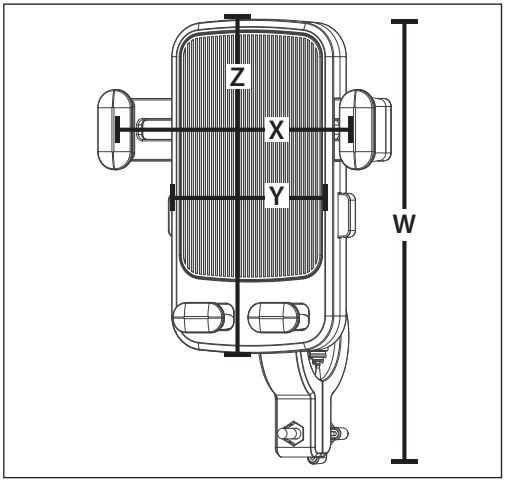

Größe der Halterung

Ihre Handyhalterung kann an einem Lenker mit dem Durchmesser zwischen 15 mm und 22 mm verwendet werden. Dies ist die Abmessung A, wie im Diagramm dargestellt.

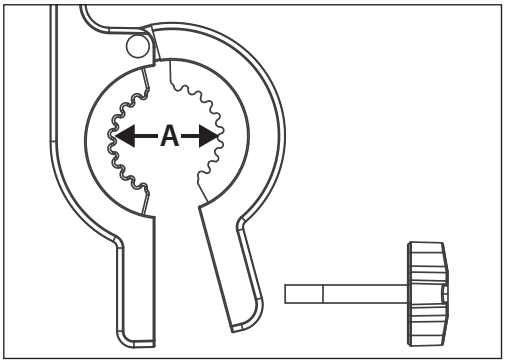

Technische Daten

Modell	EM-PH1A
Größe der Basis der Handyhalterung (B x H in mm)	65 × 120
Gewicht (g)	118
Material	Plastik
Farbe	Schwarz
Marke	SHARP
Passend für Lenkerdurchmesser (mm)	15 bis 22
Handygröße (cm / Zoll)	11,9 bis 16,5 cm / 4,7 bis 6,5 Zoll

Σημαντικές οδηγίες ασφάλειας

Για την αποφυγή φωτιάς, έχετε πάντοτε σε απόσταση από το προϊόν αυτό κεριά ή άλλου είδους φλόγες.

ΣΗΜΑΝΤΙΚΟ: Διαβάστε προσεκτικά τις παρακάτω οδηγίες και φυλάξτε τις για μελλοντική αναφορά.

- Η Sharp δεν φέρει καμία ευθύνη για τραυματισμό/θάνατο που προκαλείται από εσφαλμένη χρήση.
- Η Sharp δεν φέρει καμία ευθύνη αν ο χρήστης δεν τηρεί τους τοπικούς νόμους και περιορισμούς.
- Αυτή η βάση κινητού έχει σχεδιαστεί για ατομική χρήση.
- Μη χρησιμοποιείτε τη βάση κινητού αν έχει υποστεί βλάβη.

Απόρριψη του εξοπλισμού

- Μην απορρίπτετε αυτό το προϊόν με τα οικιακά απορρίμματα γενικής φύσης. Επιστρέψτε την σε προσδιορισμένο σημείο περισυλλογής για την ανακύκλωση ΑΗΗΕ (Αποβλήτων Ηλεκτρικού Ηλεκτρονικού Εξοπλισμού) σύμφωνα με την τοπική νομοθεσία. Κάνοντάς το αυτό, συμβάλλετε στη συντήρηση πόρων και στην προστασία του περιβάλλοντος.

Δήλωση RoHS:

- Δια της παρούσας, η Sharp Consumer Electronics Poland sp z.o.o. Δηλώνει πως αυτή η βάση κινητού είναι σε συμμόρφωση με την Οδηγία RoHS, 2011/65/EE.
- Το πλήρες κείμενο της δήλωσης συμμόρφωσης ΕΕ είναι διαθέσιμο ακολουθώντας τον σύνδεσμο www.sharpconsumer.com και στη συνέχεια μεταβαίνοντας στην ενότητα λήψεων του μοντέλου σας και επιλέγοντας "Δηλώσεις CE".

Εκκαθάριση

- Συστήνεται να χρησιμοποιείτε ένα μαλακό και ελαφρώς νωπό πανί. Αν παραμένουν υπολείμματα βρομιάς που καθαρίζονται δύσκολα, χρησιμοποιήστε μια μαλακή βούρτσα.

ΣΗΜΕΙΩΣΗ:

- Μη χρησιμοποιείτε οινόπνευμα ή άλλους διαλύτες για να αποφύγετε την πρόκληση ζημιάς από διαβρωτικά χημικά προϊόντα στην επιφάνεια του σώματος και στα εσωτερικά δομικά στοιχεία.
- Μη χρησιμοποιείτε ψεκαστήρες νερού υψηλής πίεσης για να καθαρίζετε τη βάση κινητού.
- Καθαρίζετε τακτικά τη βάση κινητού.

Προειδοποιήσεις

- Μη χρησιμοποιείτε τη βάση κινητού ενώ οδηγείτε.
- Βεβαιωθείτε πως το τηλέφωνό σας έχει στερεωθεί καλά πριν αναχωρήσετε.
- Ελέγχετε τακτικά τις σιαγόνες της βάσης κινητού για να βεβαιώνεστε πως δεν έχουν χαλαρώσει ή υποστεί ζημιά.
- Μη χρησιμοποιείτε τη βάση κινητού αν έχει υποστεί βλάβη ή αν είναι ελαττωματική.

Αυτή η βάση κινητού προσαρμόζεται στα e-scooter Sharp EM-KS1 και EM-KS2 και είναι επίσης κατάλληλη για τα περισσότερα e-scooter άλλου κατασκευαστή με ράβδο τιμονιού με διάμετρο 15 ως 22 mm. Είναι κατάλληλη για τα περισσότερα τηλέφωνα με μέγεθος οθόνης που κυμαίνεται από
4,7 ως 6,5 ίντσες.

Περιεχόμενα συσκευασίας

- Βάση κινητού

Κατασκευή

Αναγνώριση τμημάτων

1. Σιαγόνες
2. Βίδα στερέωσης
3. Κάτω πέλματα
4. Μοχλοί απελευθέρωσης σιαγόνων

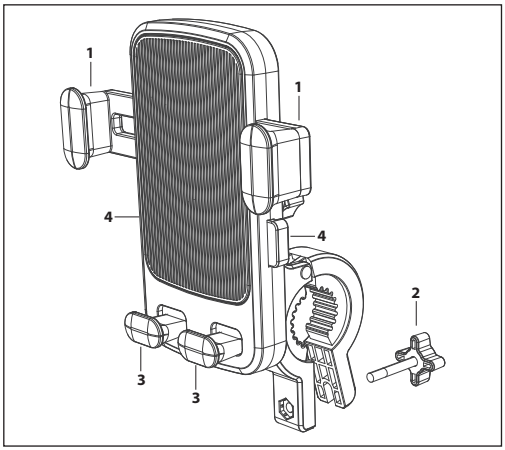

Συγκράτηση σφαιρικού άξονα

1. Αντιολισθητικό ελαστικό πέλμα
2. Σιαγόνες

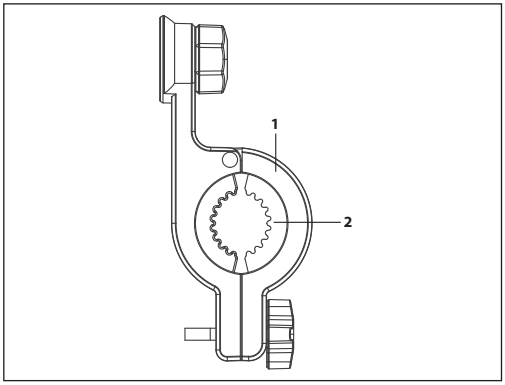

Συναρμολόγηση της βάσης κινητού

Η βάση κινητού παραδίδεται σε δύο μέρη, τη βάση και τον σφιγκτήρα. Αυτά πρέπει να συναρμολογηθούν πριν από τη στερέωση στο e-scooter. Για να συναρμολογήσετε τη μονάδα, ακολουθήστε τις παρακάτω οδηγίες:

1. Παξιμάδι
2. Σφιγκτήρας
3. Βάση κινητού
4. Σπείρωμα βίδας

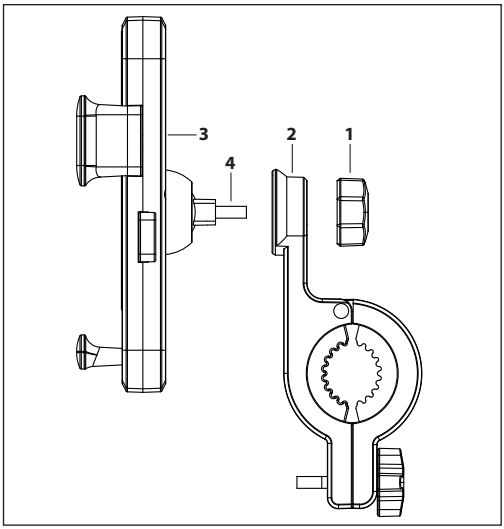

Περάστε τη βάση από τον σφιγκτήρα ώστε να στερεωθεί. Μπορείτε να γυρίσετε τη βάση κινητού σε διαφορετικές γωνίες. Όταν πετύχετε τη γωνία που θέλετε, πάντοτε να βεβαιώνεστε πως σφίξατε το παξιμάδι ώστε να μην κινείται η βάση κινητού.

5. Συναρμολογημένη βάση κινητού και σφιγκτήρας.

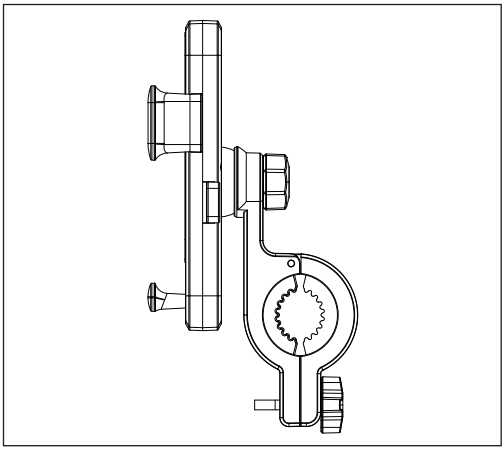

Εγκατάσταση

1. Ξεβιδώστε το ρυθμιστικό παξιμάδι και ανοίξτε τον μηχανισμό του σφιγκτήρα.

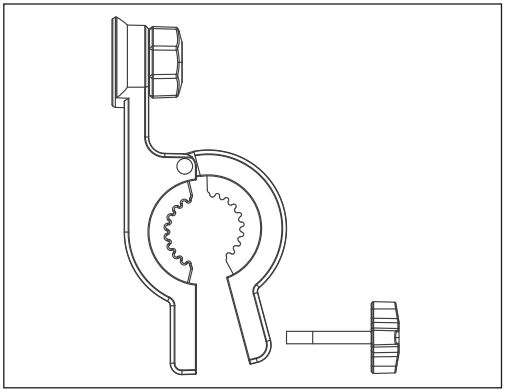

2. Προσαρμόστε τη βάση κινητού στη ράβδο τιμονιού και ρυθμίστε την στη σωστή θέση.

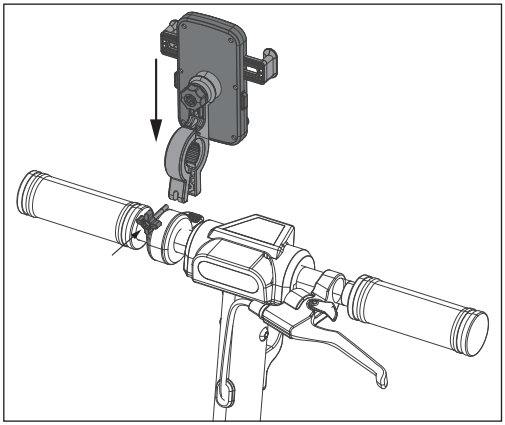

3. Τοποθετήστε τον σφιγκτήρα έτσι ώστε η οθόνη του κινητού να είναι στραμμένη προς τη σωστή κατεύθυνση. Μετά τη ρύθμιση, σφίξτε το παξιμάδι του σφιγκτήρα ώστε να στερεωθεί.

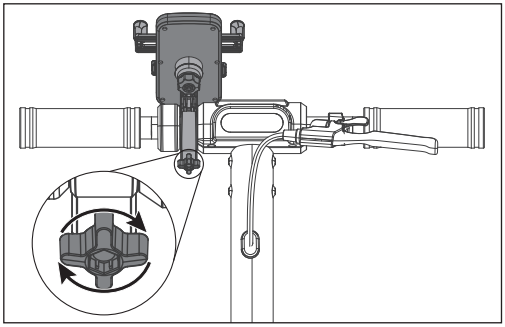

Τοποθέτηση του κινητού στη βάση κινητού

Πριν τοποθετήσετε το κινητό σας τηλέφωνο, βεβαιωθείτε πως οι σιαγόνες είναι ανοικτές.

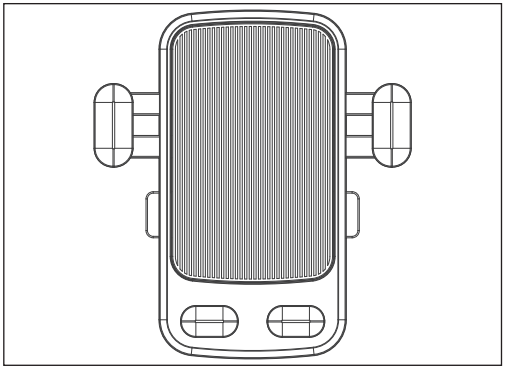

1. Για να προετοιμάσετε τη βάση για τη στερέωση του κινητού, πιέστε τους μοχλούς απελευθέρωσης σιαγόνων προς το κέντρο της διάταξης, όπως φαίνεται στην εικόνα. Σημειώστε πως θα υπάρχει αντίσταση καθώς πιέζετε τους μοχλούς απελευθέρωσης των σιαγόνων.

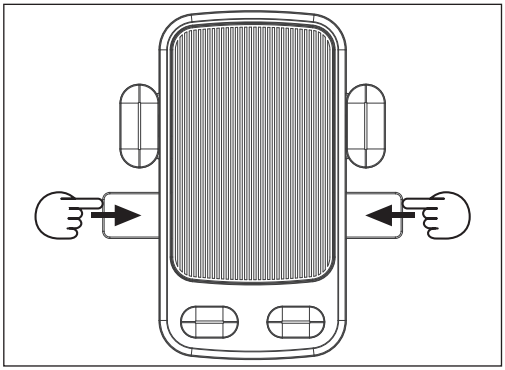

2. Οι σιαγόνες θα μετακινηθούν στην πιο απομακρυσμένη θέση όταν οι μοχλοί απελευθέρωσης σιαγόνων εισαχθούν εντελώς στο σώμα.

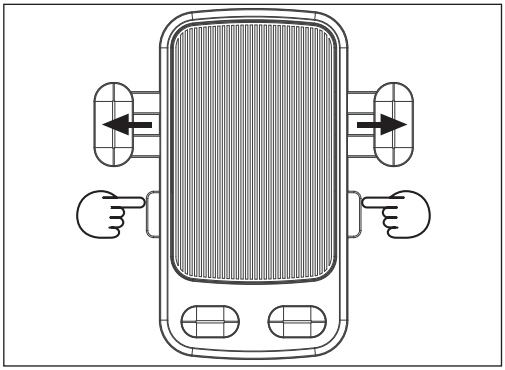

3. Τοποθετήστε το κινητό σας στη βάση όπως φαίνεται. Οι σιαγόνες στα αριστερά και στα δεξιά πρέπει να είναι στην πιο απομακρυσμένη θέση. Βεβαιωθείτε πως το κινητό στηρίζεται στα κάτω πέλματα όπως φαίνεται.

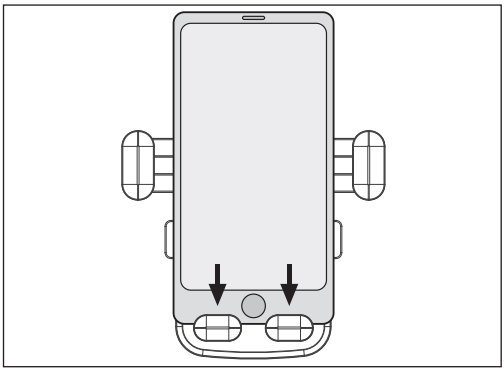

4. Πιέστε το κινητό σας προς τα κάτω. Τα κάτω πέλματα θα μετακινηθούν προς τα κάτω και οι σιαγόνες θα κουμπώσουν στη θέση τους. Ταυτόχρονα, οι μοχλοί απελευθέρωσης σιαγόνων θα βγουν προς τα έξω. Ελέγξτε αν το κινητό σας συγκρατείται καλά και δεν μετακινείται ανάμεσα στις σιαγόνες.

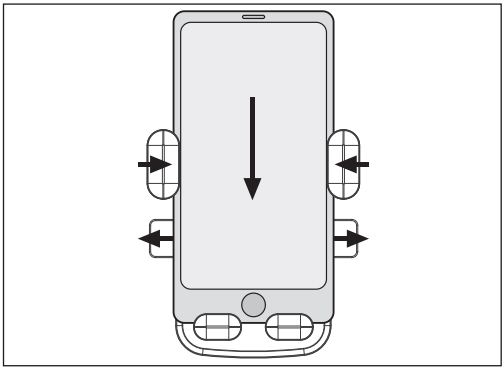

Για να απελευθερώσετε το κινητό, πιέστε προς τα μέσα τους μοχλούς απελευθέρωσης σιαγόνων. Ταυτόχρονα, βεβαιωθείτε πως κρατάτε το κινητό σας για να μην πέσει.

Διαστάσεις

Μέγεθος της βάσης κινητού

W (συνολικό ύψος) – 160 mm
X (εσωτερική απόσταση σιαγόνων) – Μέγιστη: 91 mm, Ελάχιστη: 66 mm
Y (πλάτος μονάδας) – 65 mm
Z (ύψος μονάδας) – 120 mm

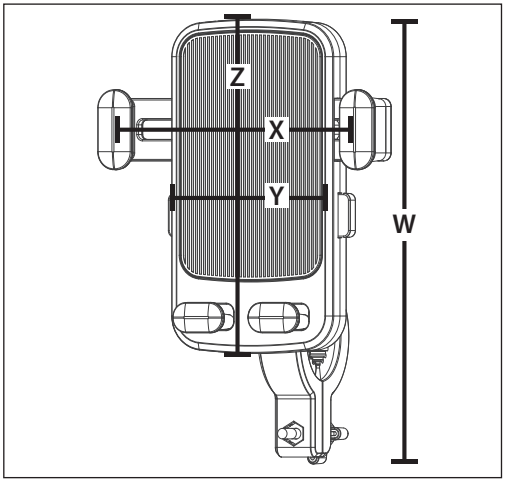

Μέγεθος στερέωσης

Η βάση κινητού μπορεί να χρησιμοποιηθεί σε ράβδους τιμονιού με διάμετρο από 15 mm ως 22 mm. Αυτή είναι η διάσταση A που απεικονίζεται στο διάγραμμα.

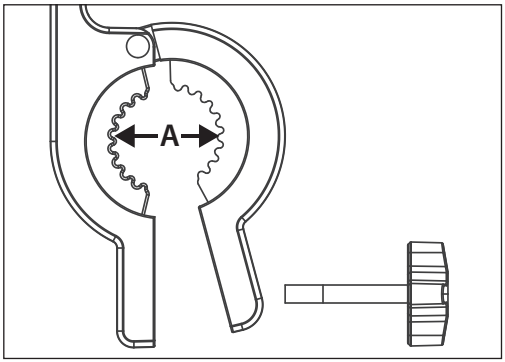

Προδιαγραφές

Μοντέλο	EM-PH1A
Μέγεθος βάσης κινητού(Π x Υ σε mm)	65-120
Βάρος (g)	118
Υλικό	Πλαστικό
Χρώμα	Μαύρο
Επωνυμία	SHARP
Προσαρμόζεται σε ράβδο τιμονιού διαμέτρου (mm)	15 ως 22
Μέγεθος κινητού (ίντσες)	4,7 ως 6,5

Instrucciones de seguridad importantes

Para evitar incendios mantenga siempre las velas u otras llamas al descubierto lejos del producto.

IMPORTANTE: Lea la siguiente información atentamente y consérvela para su consulta futura.

- Sharp no será responsable en caso de muerte o lesión resultante de un uso inadecuado.
- Sharp no será responsable si el usuario no sigue las leyes y las restricciones locales.
- Este soporte para teléfono se ha diseñado para uso doméstico.
- No utilice el soporte para teléfono si está dañado.

Eliminación de este equipo

- No elimine este producto como residuo urbano no seleccionado. Llévelo a un punto de recogida designado para el reciclado de aparatos electrónicos y eléctricos de acuerdo con la legislación local. De esta forma, ayudará a conservar los recursos y a proteger el medio ambiente.

Declaración de conformidad RoHS:

- Herby, Sharp Consumer Electronics Poland sp z.o.o. declara que este soporte para teléfono cumple la Directiva RoHS, 2011/65/EU.
- El texto completo de la declaración de conformidad de la UE está disponible en www.sharpconsumer.com. Una vez en la página, entre en la sección de descarga de su modelo y seleccione «Declaración CE».

Limpieza

- Se recomienda utilizar un paño suave y ligeramente humedecido. Si hay residuos de suciedad incrustada difíciles de limpiar, utilice un cepillo suave.

NOTA:

- No utilice alcohol ni otros disolventes para evitar que la superficie de la carcasa y sus partes estructurales internas puedan resultar dañadas por productos químicos corrosivos.
- No utilice chorros de alta presión para limpiar el soporte para teléfono.
- Limpie el soporte para teléfono con regularidad.

Advertencias

- No utilice su teléfono mientras conduce o utiliza el patinete.
- Asegúrese de que su teléfono está bien sujeto antes de empezar a utilizar el patinete.
- Compruebe con regularidad el mecanismo de sujeción del soporte para teléfono a fin de asegurarse de que está suelto o dañado.
- No utilice el soporte para teléfono si está dañado o defectuoso.

Este soporte para teléfono puede utilizarse con los patinetes eléctricos Sharp EM-KS1 y EM-KS2, así como con la mayor parte de los patinetes eléctricos con un diámetro de manillar de 15 a 22 mm. Este soporte para teléfono se puede usar para teléfonos con un tamaño de pantalla de entre 4,7 y 6,5 pulgadas.

Contenido de la caja

- Soporte para teléfono

Construcción

Identificación de las piezas

1. Pinza
2. Palomilla de fijación
3. Soportes inferiores
4. Botones de liberación

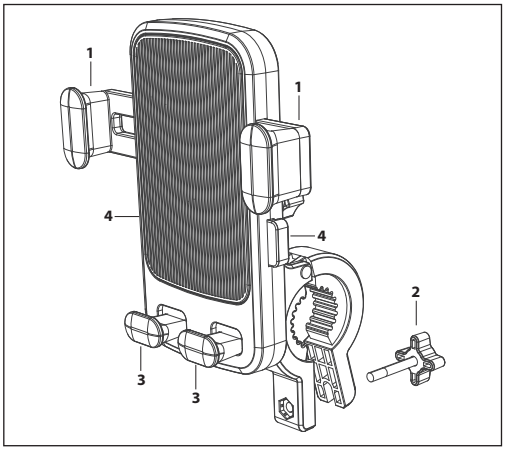

Fijación de eje de bola

1. Almohadilla de goma antideslizante
2. Pinza

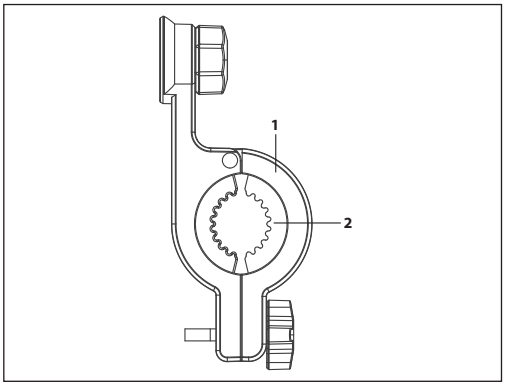

Montaje del soporte para teléfono

El soporte para teléfono consta de dos partes: el soporte y la pinza. Estas dos partes deben montarse antes de fijar la unidad al patinete eléctrico. Para montar la unidad siga estas instrucciones:

1. Palomilla
2. Pinza
3. Soporte para teléfono
4. Rosca del tornillo

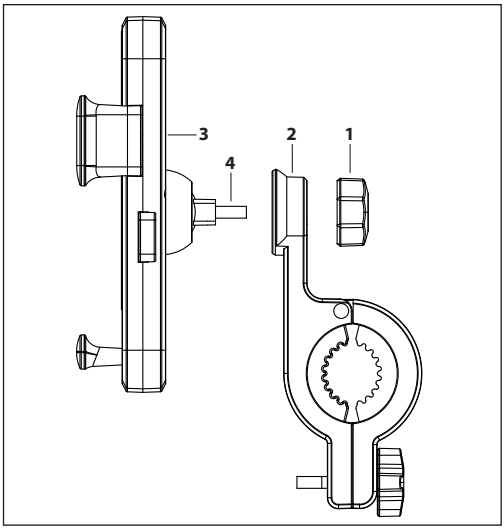

Fije la pinza en el soporte de manera que encaje correctamente. Es posible mover el soporte para teléfono en diferentes ángulos. Una vez decidido el ángulo deseado, asegúrese de apretar la palomilla para evitar que el soporte para teléfono se mueva.

5. Mecanismo de sujeción y pinza montados.

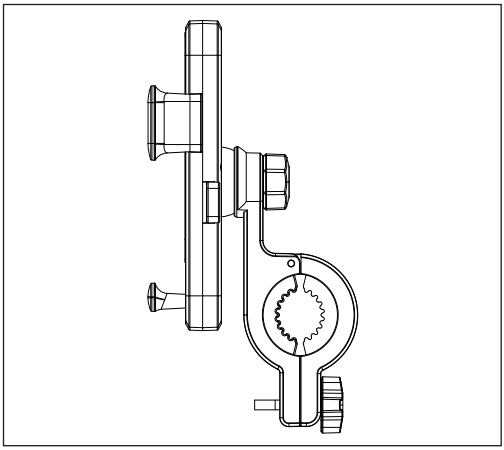

Instalación

1. Afloje la palomilla de ajuste y abra el mecanismo de fijación.

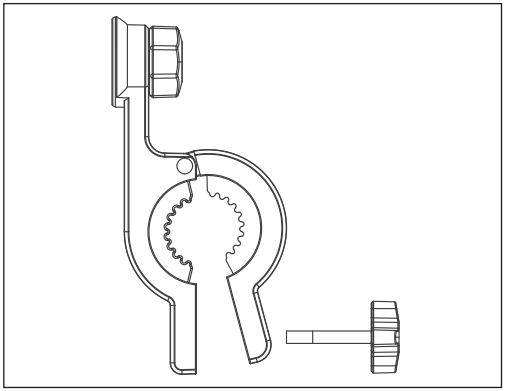

2. Sujete el soporte para teléfono al manillar y ajústelo en la posición adecuada.

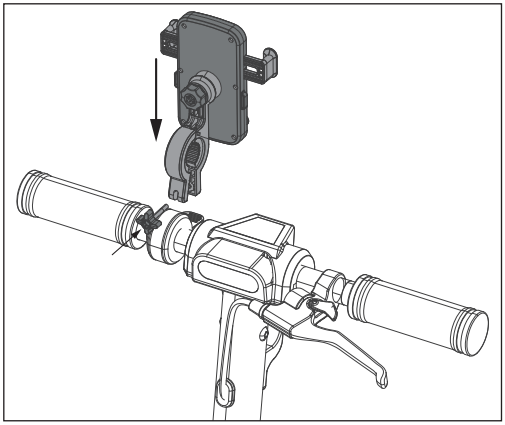

3. Coloque la pinza de forma que la pantalla del teléfono apunte en la dirección correcta. Una vez ajustada la pinza, apriete bien la palomilla del mecanismo de sujeción.

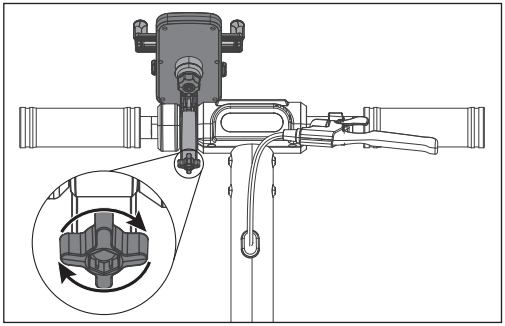

Inserción del teléfono en el soporte para teléfono

Antes de insertar el teléfono, asegúrese de que las pinzas están abiertas.

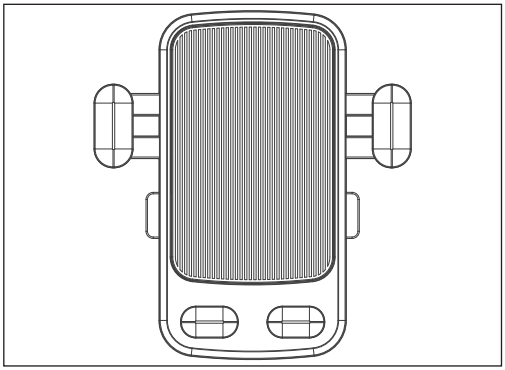

1. Para preparar el soporte, pulse los botones de liberación hacia el centro del dispositivo como se ilustra en la imagen. Tenga en cuenta que los botones de liberación de la pinza ofrecerán resistencia.

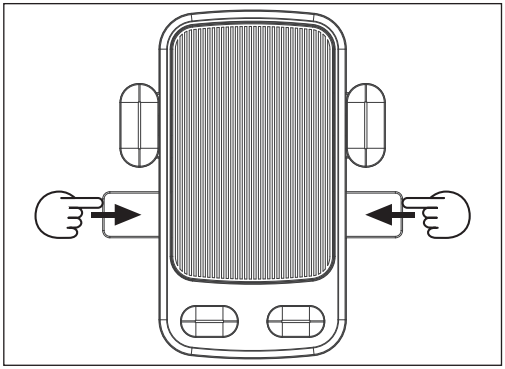

2. Las pinzas se desplazarán hacia la posición más alejada cuando los botones de liberación se presionan hasta su tope.

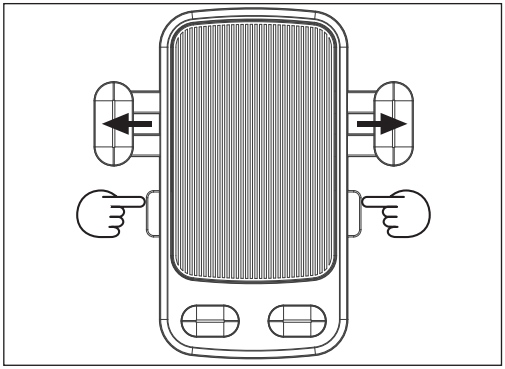

3. Coloque el teléfono en el soporte como se ilustra. Las pinzas de la izquierda y la derecha deben estar en posición completamente extendida. Asegúrese de que el teléfono reposa sobre los soportes inferiores como se ilustra.

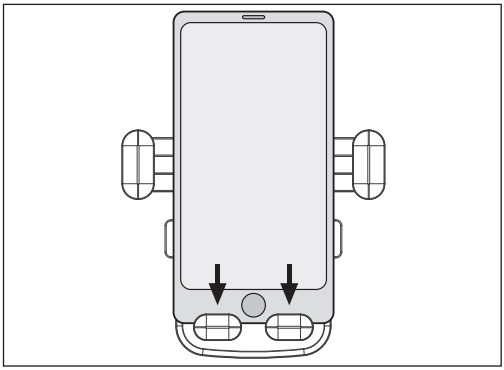

4. Presione el teléfono hacia abajo. Los soportes inferiores se desplazarán hacia abajo y las pinzas encajarán en su posición. A la vez, los botones de liberación se desplazarán hacia fuera. Verifique que su teléfono está bien sujeto y que no se mueve dentro de la pinza.

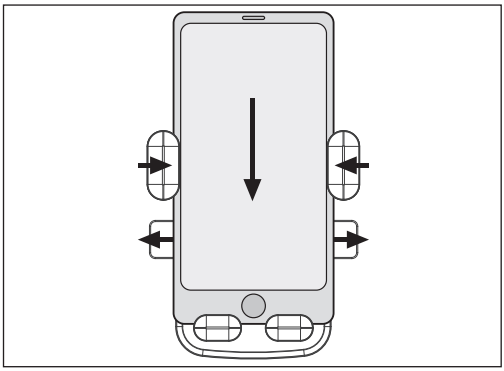

Para liberar el teléfono, presione los botones de liberación. Asegúrese de sujetar también el teléfono para evitar que se caiga.

Dimensiones

Tamaño de su soporte para teléfono

W (altura general): 160 mm
X (dentro de la pinza del teléfono) - Máximo: 91 mm; Mínimo: 66 mm
Y (anchura de la unidad): 65 mm
Z (altura de la unidad): 120 mm

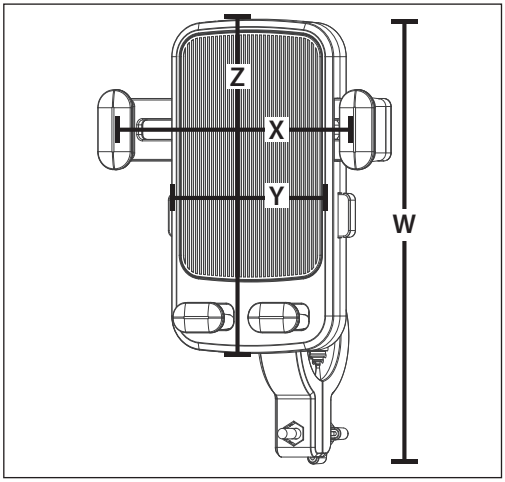

Tamaño de montaje

Este soporte para teléfono se puede usar en manillares con diámetros de 15 a 22 mm. Esta es la dimensión ilustrada en el diagrama.

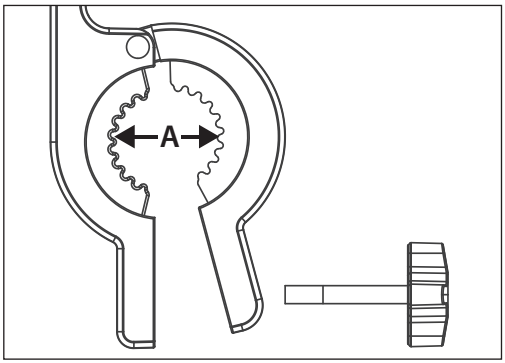

Especificaciones

Modelo	EM-PH1A
Tamaño de la base del soporte para teléfono (An x Al in mm)	65 × 120
Peso (g)	118
Material	Plástico
Color	Negro
Marca	SHARP
Diámetros de manillar compatibles (mm)	de 15 a 22
Tamaño del teléfono (pulg.)	de 4,7 a 6,5

Olulised ohutusjuhised

Süttimise vältimiseks hoidke küünlad ja teised lahtise leegi allikad tootest eemal.

TÄHELEPANU! Lugege alljärgnev tähelepanelikult läbi ja hoidke hilisemaks uuesti läbivaatamiseks alles.

- Sharp ei vastuta väärkasutamisest tingitud vigastuste ega surmade eest.
- Sharp ei vastuta, kui kasutaja ei järgi kohalikke seadusi ja piiranguid.
- Antud telefonihoidik on ettenähtud koduseks kasutamiseks.
- Ärge kasutage kahjustatud telefonihoidikut.

Antud seadme äraviskamine

- Ärge utiliseerige seda toodet sorteerimata olmejäätmena. Viige seade vastavalt seadusandlusele elektri- ja elektronikaseadmetele ettenähtud kogumispunkti. Nii tehes aitate säilitada loodusvarasid ja kaitsta keskkonda.

RoHS avaldus:

- Sharp Consumer Electronics Poland sp z.o.o. deklareerib käesolevaga, et antud telefonihoidik on kooskõlas RoHS direktiiviga 2011/65/EL.
- Deklaratsiooni terviktekst on saadaval, minnes lingile www.sharpconsumer.com, avades oma mudeli allalaadimisjaotise ja valides „CE Statements" (CE avaldused).

Puhastamine

- Soovitatav on kasutada pehmet ja kergelt niisket lappi. Tugevate ja raskesti eemaldatavate plekkide korral kasutage pehmet harja.

MÄRKUS

- Ärge kasutage alkoholi ega teisi lahusteid, et vältida korpuse välispinna ja sisemiste konstruktsiooniosade kahjustamist söövitavate kemikaalidega.
- Ärge kasutage telefonihoidiku puhastamiseks kõrgsurvepesurit.
- Puhastage telefonihoidikut regulaarselt.

Hoiatused

- Ärge kasutage telefoni sõitmise ajal.
- Veenduge enne väljasõitu, et telefon on füüsiliselt kindlalt kinnitatud.
- Kontrollige regulaarselt telefonihoidiku klambrit ja veenduge, et see pole tulnud lahti ega saanud kahjustada.
- Ärge kasutage kahjustatud või defektset telefonihoidikut.

See telefonihoidik sobib e-tõukeratastega Sharp EM-KS1 ja EM-KS2 ning samuti enamiku teiste e-tõukeratastega, mille juhtraua läbimõõt on 15 kuni 22 mm. See sobib enamike telefonidega, mille ekraani suurus on 4,7 kuni 6,5 tolli.

Karbi sisu

- Telefonihoidik

Konstruktsioon

Osade kirjeldus

1. Klamber
2. Kinnituskruvi
3. Alumised padjad
4. Klambri vabastushoovad

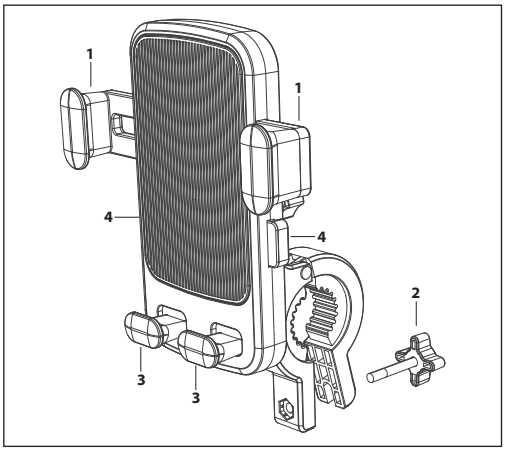

Kuulotsaku klamber

1. Libisemisvastane kummipadi
2. Klamber

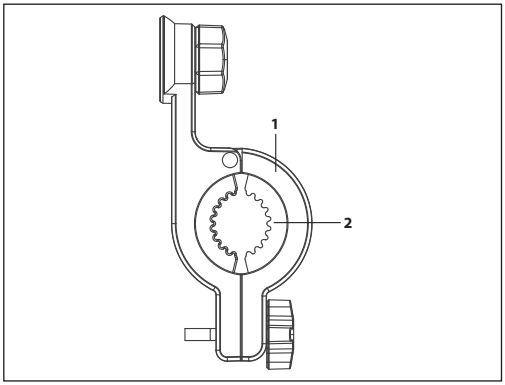

Telefonihoidiku kokkupanemine

Telefonihoidik koosneb kahest osast - hoidikust ja klambrist. Need tuleb enne e-tõukerattale kinnitamist kokku panna. Kokkupanemiseks järgige järgmisi juhiseid:

1. Mutter
2. Klamber
3. Telefonihoidik
4. Keere

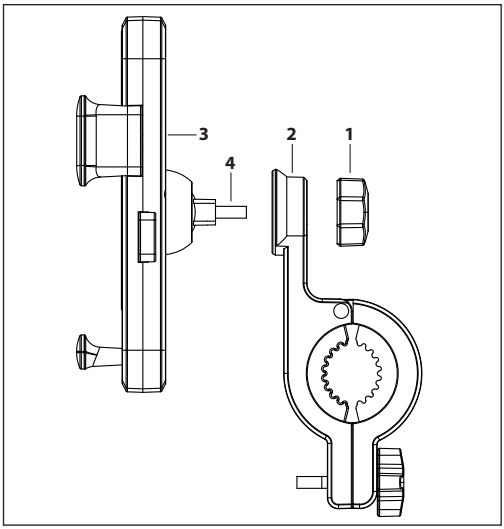

Kinnitage klamber hoidikule, nii et see on kindlalt kinni. Telefonihoidikut on võimalik liigutada erinevate nurkade alla. Soovitud nurga saavutamisel tuleb alati mutter pingutada nii, et telefonihoidik ei liiguks.

5. Kokku pandud telefonihoidik ja klamber.

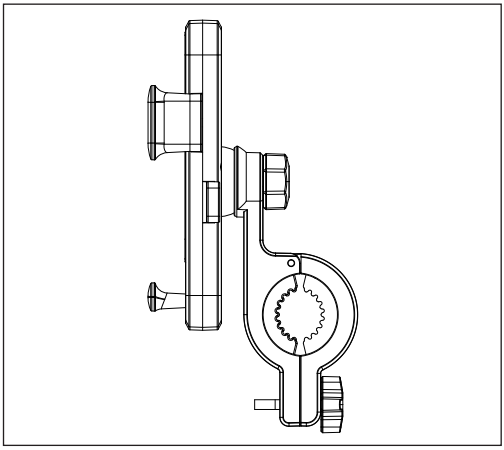

Paigaldamine

1. Keerake lahti reguleerimismutter ja avage klambrimehhanism.

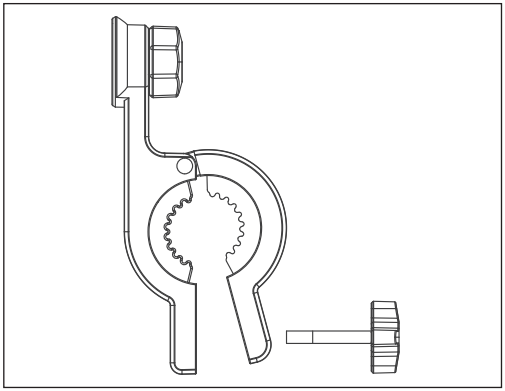

2. Kinnitage telefonihoidik juhtrauale ja reguleerige soovitud kohale.

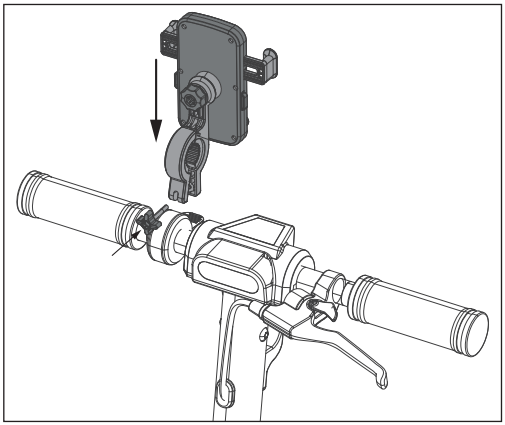

3. Paigutage klamber selliselt, et telefoni ekraan oleks suunatud õiges suunas. Pärast reguleerimist keerake klambri mutter tugevalt kinni.

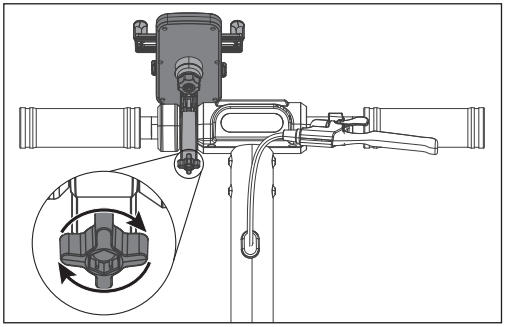

Telefoni sisestamine telefonihoidikusse

Enne telefoni sisestamist veenduge, et klambrid on avatud.

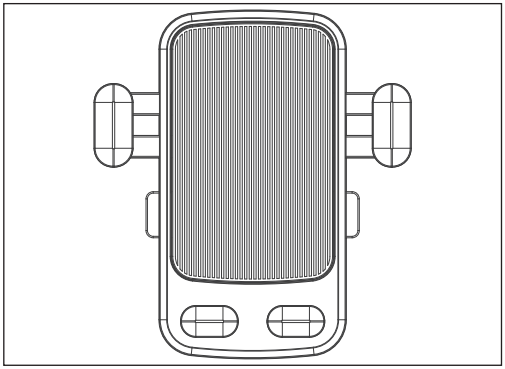

1. Telefonihoidiku telefoni kinnitamise jaoks valmis seadmiseks suruge klambri vabastushoobasid pildil näidatud moel seadme keskme suunas. Pange tähele, et klambri vabastushoobade surumisel on tunda vastusurvet.

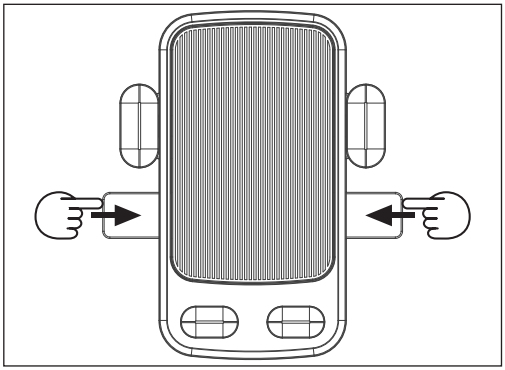

2. Klambri vabastushoobade lõpuni sissesurumisel liiguvad klambrid oma kaugeimasse asendisse.

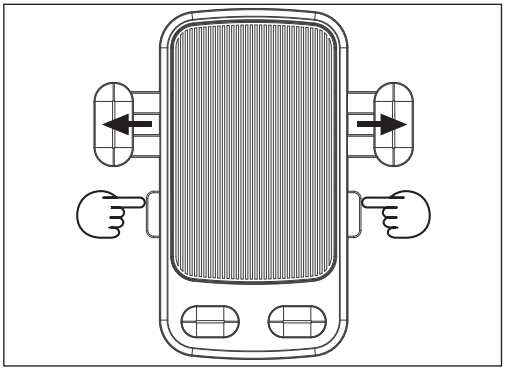

3. Asetage telefon näidatud moel hoidikusse. Vasakul ja paremal asuvad klambrid peavad asuma lõpuni välja sirutatud asendis. Veenduge, et telefon toetub alumistele patjadele, nagu pildil on näidatud.

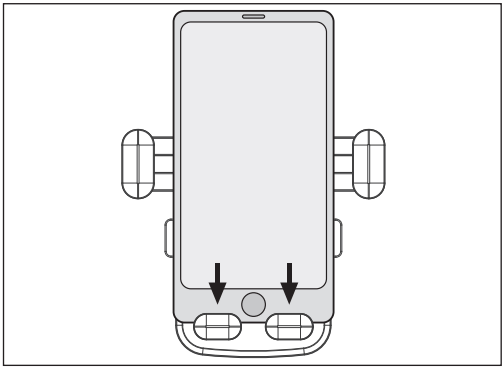

4. Suruge telefoni alla suunas. Alumised padjad liiguvad allapoole ja klamber klõpsatub kohale. Samal ajal liiguvad klambri vabastushoovad väljapoole. Kontrollige, et telefon on kindlalt kinni ja ei liigu klambri sees.

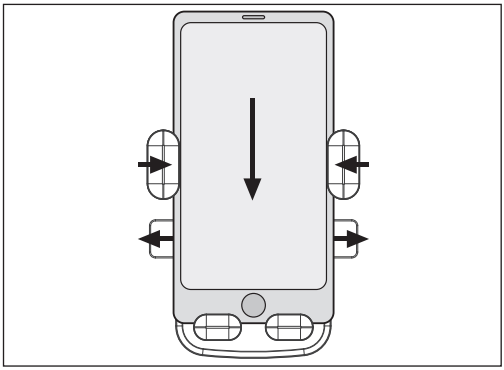

Telefoni vabastamiseks suruge klambri vabastushoobasid. Hoidke kindlasti ka ise telefonist, et see kogemata maha ei kukuks.

Mõõtmed

Telefonihoidiku suurus

W (üldpikkus) – 160 mm
X (telefoniklambri sees) – maksimaalselt: 91 mm, minimaalselt: 66 mm
Y (seadme laius) – 65 mm
Z (seadme kõrgus) – 120 mm

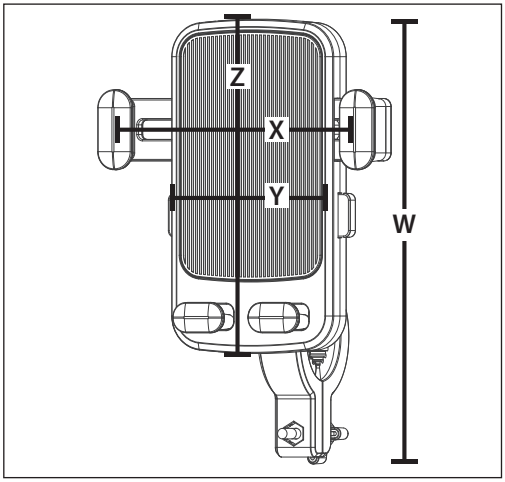

Kinnituse suurus

Telefonihoidikut võib kasutada 15mm kuni 22 mm läbimõõduga juhtraual. See on joonisel näidatud mööde A.

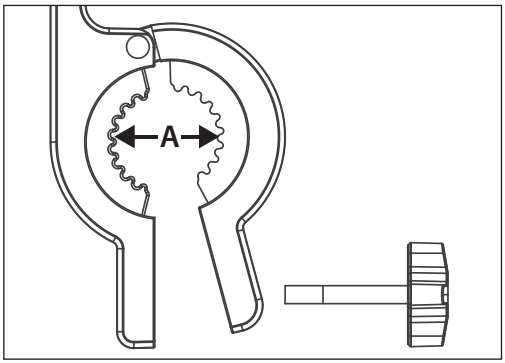

Tehnilised andmed

Mudel	EM-PH1A
Telefonihoidiku aluse suurus (L x K, mm)	65 × 120
Mass (g)	118
Materjal	Plast
Värv	Must
Kaubamärk	SHARP
Sobib juhtrauale läbimõõduga (mm)	15 kuni 22
Telefoni suurus (tollides)	4,7 kuni 6,5

Tärkeitä turvallisuusohjeita

Pidä laite etäällä avotulesta välttääksesi tulipaloa.

TÄRKEÄÄ: Lue seuraavat ohjeet huolellisesti ja säilytä tulevaa käyttöä varten.

- Sharp ei ole vastuussa vääränlaisesta käytöstä aiheutuneista vammoista/kuolemista.
- Sharp ei ole vastuussa, jos käyttäjä ei noudata paikallisia lakeja ja rajoituksia.
- Tämä puhelinpidike on tarkoitettu kotitalouskäyttöön.
- Älä käytä puhelinpidikettä, jos se on vaurioitunut.

Tämän laitteen hävittäminen

- Tätä tuotetta ei saa hävittää lajittelemattomana yhdyskuntajätteenä. Palauta se määrättyyn palautuspisteeseen sähkö- ja elektroniikkalaiteromun kierrättämiseksi paikallisen lain mukaan. Näin autat säästämään resursseja ja suojelemaan ympäristöä.

RoHS-lausunto

- Täten Sharp Consumer Electronics Poland sp. z o.o. ilmoittaa, että tämä puhelinpidike vastaa RoHS-direktiiviä 2011/65/EU.
- EU-vaatimustenmukaisuusvakuutuksen koko teksti on saatavilla napsauttamalla linkkiä : www.sharpconsumer.com ja siirtymällä mallin latausosioon valitsemalla “CE-lausunnot”.

Puhdistus

- Pehmeän ja hieman kostean liinan käyttöä suositellaan. Jos tuotteessa on sitkeitä likajäämiä, jotka ovat vaikeat puhdistaa, käytä harjaa.

***HUOMAUTUS**:*

- Älä käytä alkoholia tai muita liuottimia välttääksesi syövyttäviä kemikaaleja vahingoittamasta rungon pintaa ja sisäisiä rakenneosia.
- Älä käytä painevesisuihkuja puhdistaaksesi puhelinpidikettä.
- Puhdista puhelinpidike säännöllisesti.

VAROITUKSET

- Älä käytä puhelinta ajaessasi.
- Varmista, että puhelimesi on fyysisesti turvassa ennen kuin lähdet liikkeelle.
- Tarkista säännöllisesti puhelinpidikkeen kiinnike varmistaaksesi, ettei se on löystynyt tai vaurioitunut.
- Älä käytä puhelinpidikettä, jos se on vaurioitunut tai viallinen.

Tämä puhelinpidike sopii Sharp EM-KS1- ja EM-KS2-sähköskoottereihin. Se sopii myös useimpiin muihin sähköskoottereihin, joiden ohjaustangon paksuus on 15–22 mm. Se sopii useimpiin puhelimiin, joiden näytön koko on 4,7–6,5 tuumaa.

Laatikon sisältö

- Puhelinpidike

Rakenne

Osat

1. Kiinnike
2. Kiristysruuvi
3. Pohjapehmusteet
4. Kiinnikkeen vapautuspainikkeet

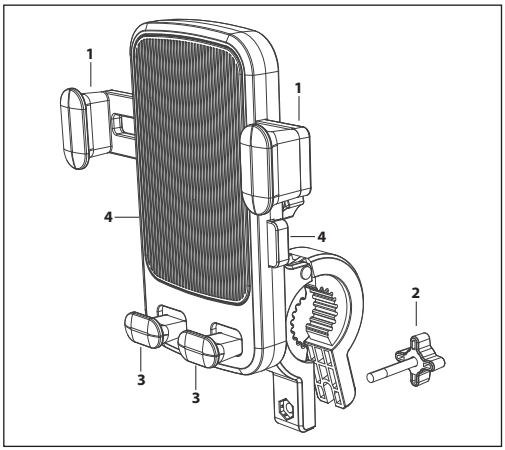

Lukitus

1. Luistamaton kumityyny
2. Kiinnike

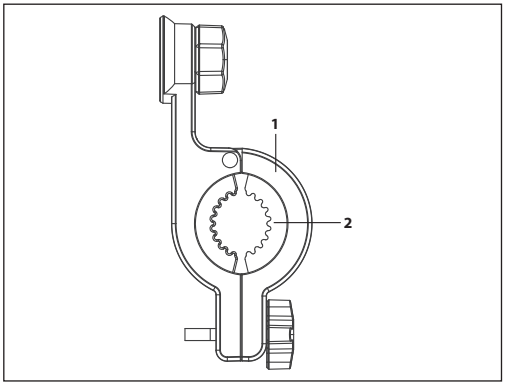

Puhelinpidikkeen kokoaminen

Puhelinpidike toimitetaan kahdessa osassa: pidike ja kiinnike. Ne on asennettava ennen sähköskootteriin kiinnittämistä. Asenna tuote seuraavasti:

1. Mutteri
2. Kiinnike
3. Puhelinpidike
4. Ruuvikierre

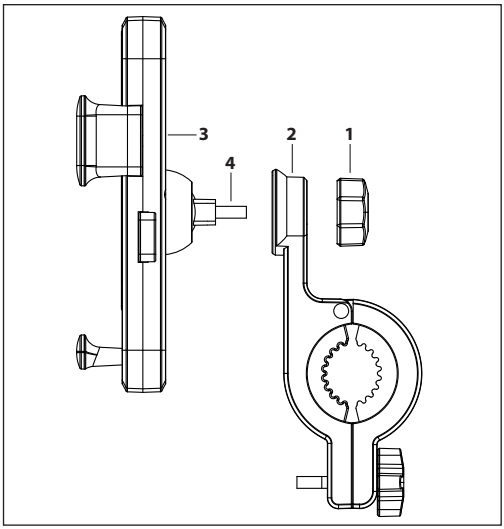

Kiinnitä kiinnike pidikkeeseen tiukasti. Puhelinpidikettä voi siirtää eri kulmiin. Kun haluttu kulma on saavutettu, varmista aina, että mutteri on kiristetty niin, ettei puhelinpidike liiku.

5. Asennettu puhelinpidike ja kiinnike.

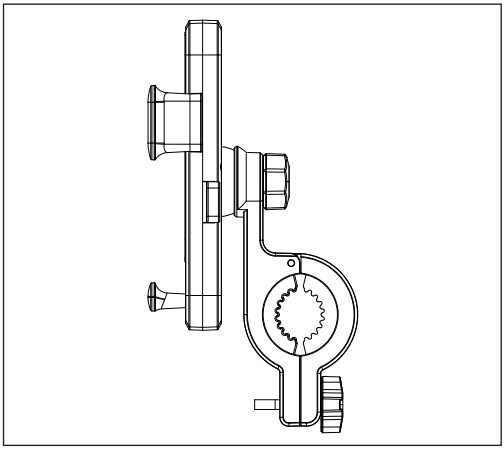

Asennus

1. Avaa säätömutteri ja kiinnikemekanismi.

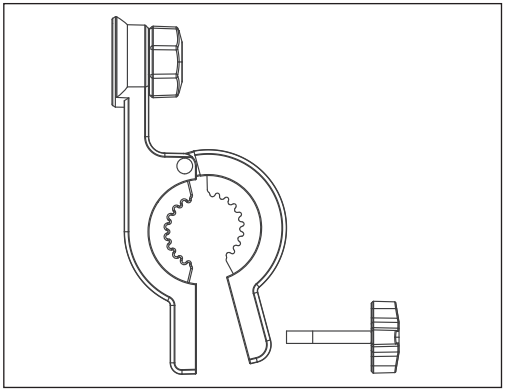

2. Kiinnitä puhelinpidike ohjaustankoon ja säädä se oikeaan asentoon.

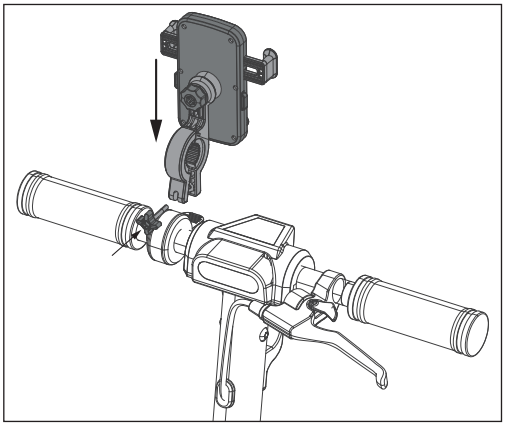

3. Sijoita kiinnike niin, että puhelimen näyttö osoittaa oikeaan suuntaan. Kiristä kiinnikkeen mutteri tiukasti.

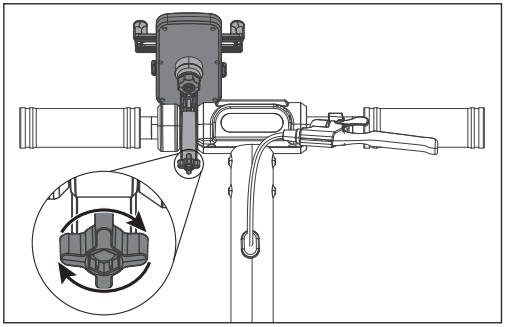

Puhelimen asettaminen puhelinpidikkeeseen

Varmista ennen puhelimen asettamista, että kiinnikkeet ovat auki.

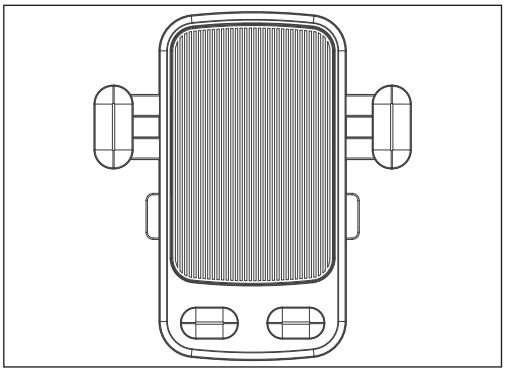

1. Säädä puhelinpidike valmiiksi puhelinta varten painamalla kiinnikkeen vapautuspainikkeita laitteen keskelle päin kuvan mukaisesti. Huomaa, että kiinnikkeen vapautuspainikkeita painettaessa tuntuu vastusta.

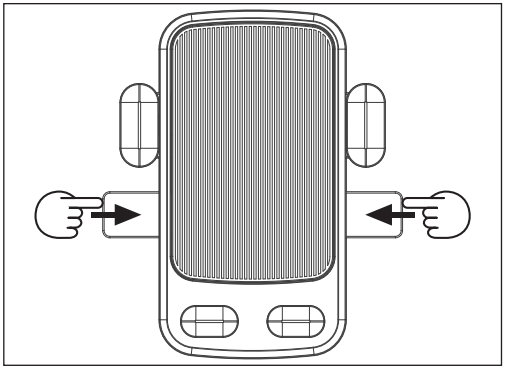

2. Kiinnikkeet liikkuvat ääriasentoonsa, kun kiinnikkeen vapautuspainikkeet painetaan kokonaan sisään.

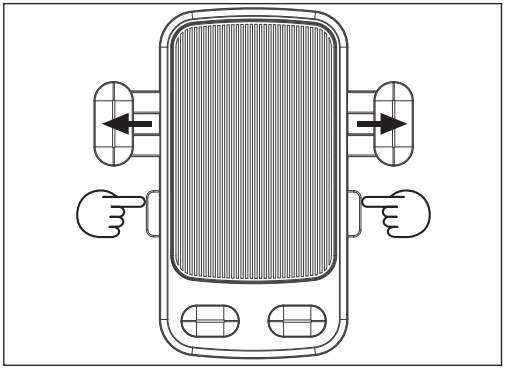

3. Aseta puhelin pidikkeeseen kuvan mukaisesti. Vasemman- ja oikeanpuoleisten kiinnikkeiden on oltava leveimmässä asennossaan. Varmista, että puhelin on pohjapehmusteiden päällä kuvan mukaisesti.

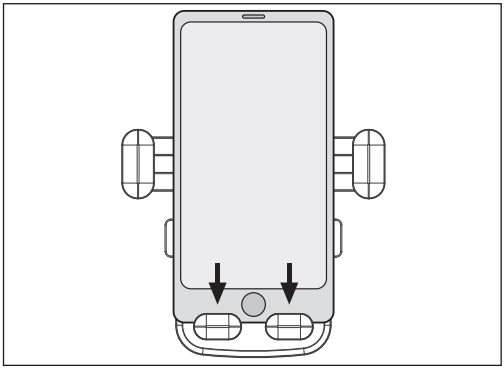

4. Paina puhelinta alaspäin. Pohjapehmusteet liikkuvat alaspäin ja kiinnike napsahtaa paikalleen. Samaan aikaan kiinnikkeen vapautuspainikkeet liikkuvat ulospäin. Tarkista, että puhelin on kiinni tiukasti, eikä se liiku kiinnikkeessä.

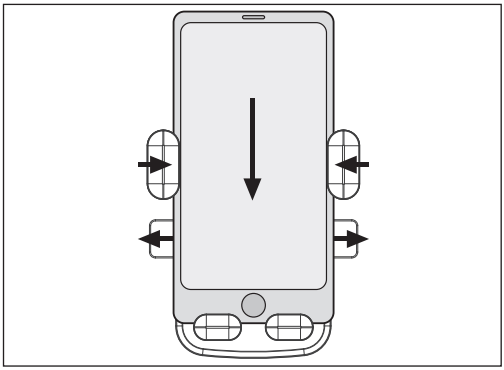

Vapauta puhelin painamalla kiinnikkeen vapautuspainikkeita. Muista myös pidellä puhelinta, jotta se ei putoa.

Mitat

Puhelinpidikkeen koko

W (kokonaiskorkeus) – 160 mm
X (puhelinkiinnikkeen sisäpuoli) – Maksimi: 91 mm, Minimi: 66 mm
Y (laitteen leveys) – 65 mm
Z (laitteen korkeus) – 120 mm

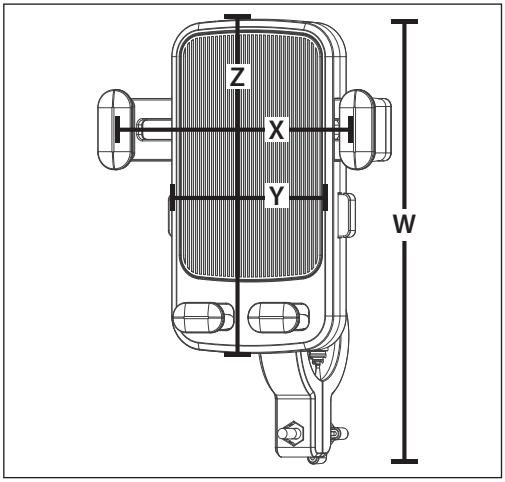

Asennuskoko

Puhelinpidikettä voidaan käyttää ohjaustangoissa, joiden läpimitta on 15–22 mm. Se on mitta A kuvan mukaisesti.

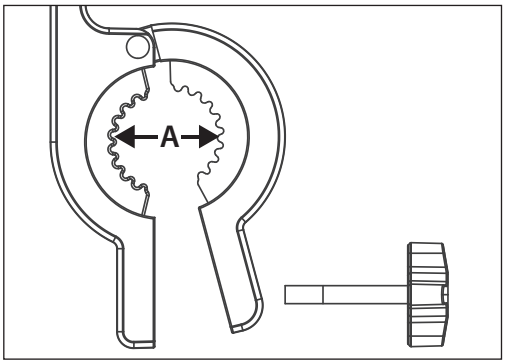

Tekniset tiedot

Malli	EM-PH1A
Puhelinpidikkeen rungon koko (L x K in mm)	65 × 120
Paino (g)	118
Materiaali	Muovi
Väri	Musta
Merkki	SHARP
Sopii ohjaustangon halkaisijaan (mm)	15–22
Puhelimen koko (tuumaa)	4,7–6,5

Consignes de sécurité importantes

Afin d'éviter un incendie, maintenir toujours les bougies et autres flammes nues éloignées de ce produit.

IMPORTANT : Lisez attentivement et conservez pour référence future.

- Sharp n'est pas responsable des blessures ou des décès causés par une mauvaise utilisation.
- Sharp n'est pas responsable si l'utilisateur ne respecte pas les lois et restrictions locales.
- Ce support de téléphone est conçu pour un usage domestique.
- N'utilisez pas le support de téléphone s'il est endommagé.

Mise au rebut de ce matériel

- Ne jetez pas ce produit avec les déchets municipaux non triés. Renvoyez-le à un point de ramassage et de recyclage de DEEE (déchets d'équipements électriques et électroniques) selon la législation en vigueur. Agir ainsi, aide à conserver les ressources et à protéger l'environnement.

Déclaration RoHS :

- Par la présente, Sharp Consumer Electronics Poland sp z.o.o. déclare que ce support de téléphone est conforme à la directive RoHS, 2011/65/EU.
- Le texte complet de la déclaration de conformité de l'UE est disponible en suivant le lien www.sharpconsumer.com et en entrant ensuite dans la section de téléchargement de votre modèle et en choisissant « CE Statements ».

Nettoyage

- Il est recommandé d'utiliser un chiffon doux et légèrement humide. S'il y a des résidus de saleté tenaces difficiles à nettoyer, utilisez une brosse souple pour les éliminer.

REMARQUE :

- N'utilisez pas d'alcool ou d'autres solvants pour éviter que des produits chimiques corrosifs n'endommagent la surface du produit et ses parties structurelles internes.
- N'utilisez pas de jets d'eau à haute pression pour nettoyer le support de téléphone.
- Nettoyez régulièrement le support de téléphone.

Avertissements

- N'utilisez pas votre téléphone en conduisant ou en roulant.
- Assurez-vous que votre téléphone est physiquement sécurisé avant de partir.
- Vérifiez régulièrement la pince du support de téléphone pour vous assurer qu'elle ne s'est pas desserrée ou endommagée.
- N'utilisez pas votre support de téléphone s'il est endommagé ou défectueux.

Ce support de téléphone convient aux scooters électriques Sharp EM-KS1 et EM-KS2 et à la plupart des autres scooters électriques dont le diamètre du guidon est compris entre 15 et 22 mm. Il convient à la plupart des téléphones dont la taille de l'écran est comprise entre 4,7 et 6,5 pouces.

Contenu de l'emballage

- Support de téléphone

Construction

Identification des pièces

1. Pince
2. Vis de fixation
3. Patins inférieurs
4. Leviers de dégagement des pinces

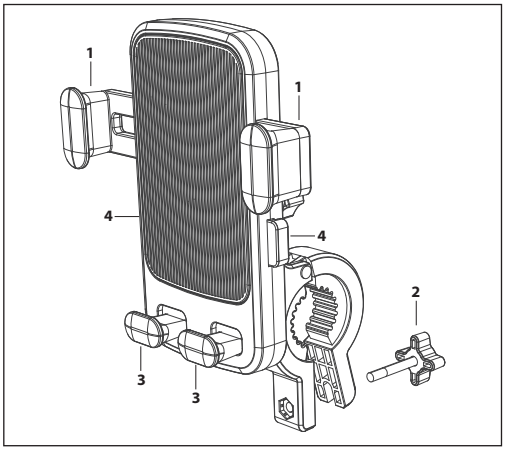

Boucle à bille

1. Patin en caoutchouc antidérapant
2. Pince

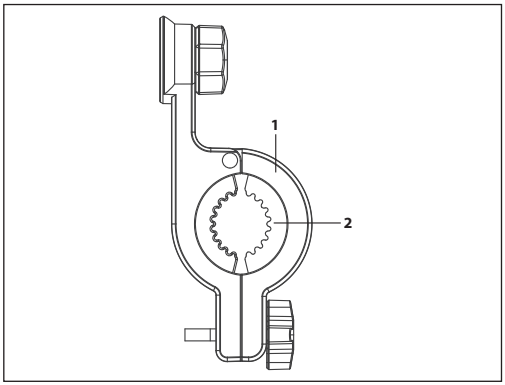

Assemblage de votre support de téléphone

Le support de téléphone se compose de deux parties, le support et la pince. Vous devez les assembler avant de les fixer à votre scooter électrique. Pour assembler l'unité, suivez les instructions ci-dessous :

1. Écrou
2. Pince
3. Support de téléphone
4. Filetage de la vis

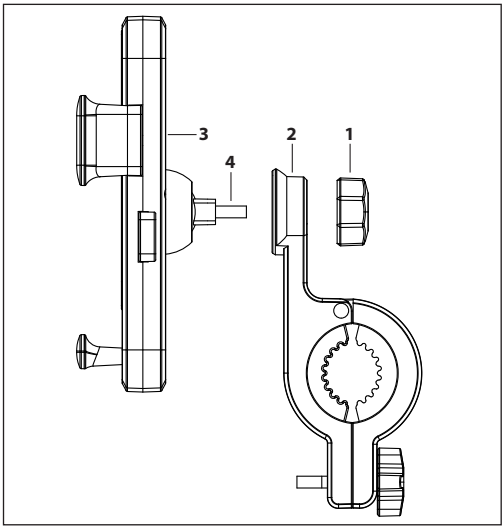

Installez la pince sur le support de manière à ce qu'elle soit bien fixée. Il est possible de déplacer le support de téléphone selon différents angles. Lorsque l'angle souhaité est atteint, veillez toujours à ce que l'écrou soit serré afin que le support de téléphone ne bouge pas.

5. Support de téléphone et pince assemblés.

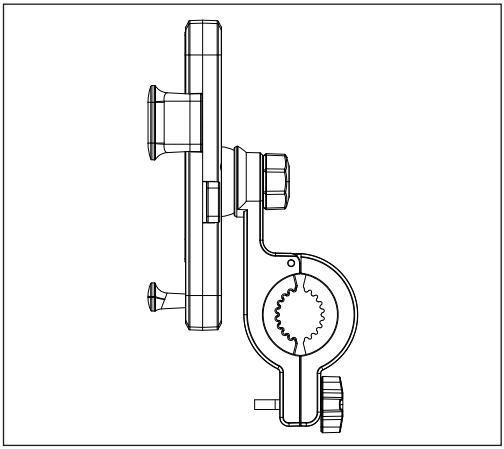

Installation

1. Dévissez l'écrou de réglage et ouvrez le mécanisme de serrage.

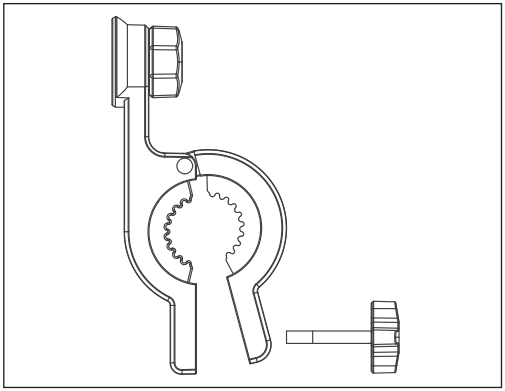

2. Fixez le support de téléphone au guidon et réglez-le à la bonne position.

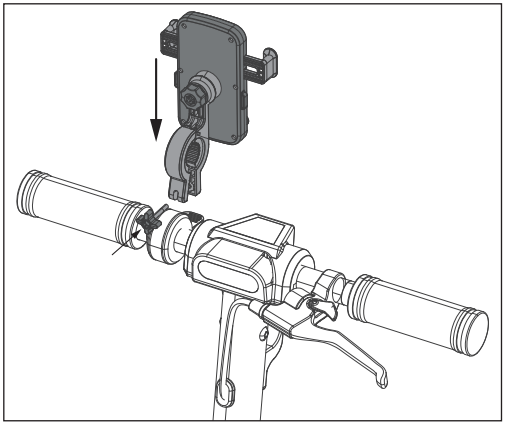

3. Positionnez la pince de manière à ce que l'écran du téléphone soit orienté dans la bonne direction. Une fois le réglage effectué, serrez l'écrou du collier de serrage pour qu'il soit bien fixé.

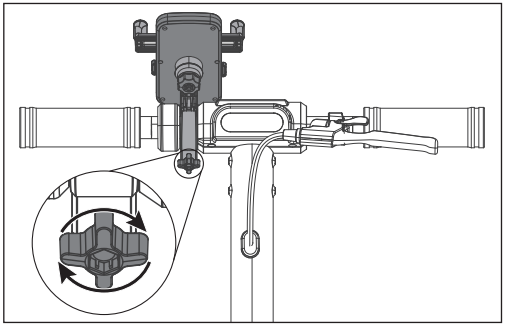

Insertion de votre téléphone dans le support de téléphone

Avant d'insérer votre téléphone, assurez-vous que les pinces sont ouvertes.

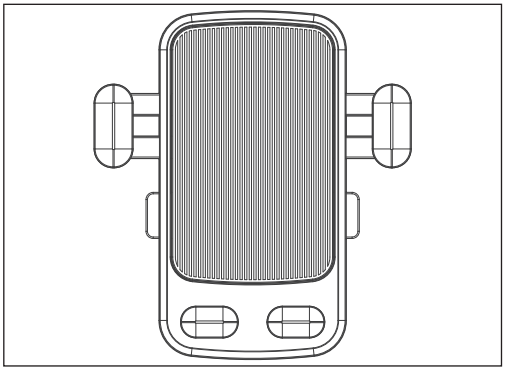

1. Pour préparer le support de téléphone à recevoir votre téléphone, poussez les leviers de dégagement des pinces vers le centre du dispositif, comme indiqué sur l'image. Notez qu'il y aura une résistance lorsque vous pousserez les leviers de dégagement des pinces.

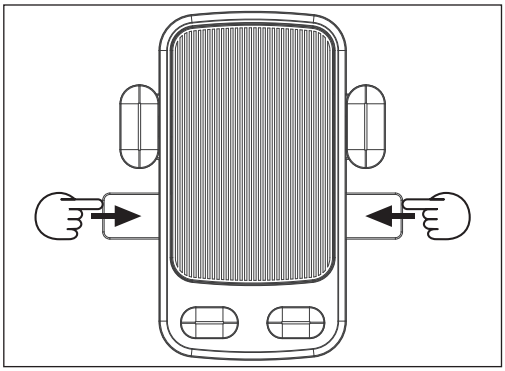

2. Les pinces se déplacent jusqu'à leur position la plus éloignée lorsque les leviers de dégagement des pinces sont poussés à fond.

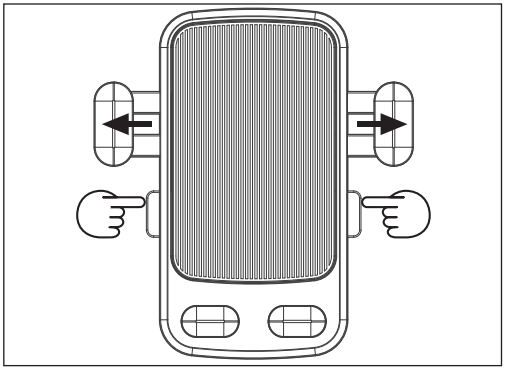

3. Placez votre téléphone dans le support comme indiqué. Les pinces de gauche et de droite doivent être en position d'extension complète. Assurez-vous que le téléphone repose sur les patins inférieurs comme illustré.

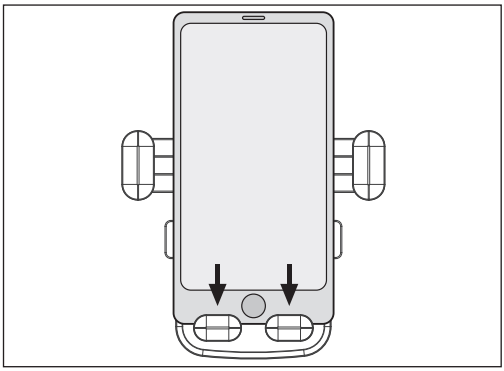

4. Poussez votre téléphone vers le bas. Les patins inférieurs se déplacent vers le bas et les pinces se mettent en place. Dans le même temps, les leviers de dégagement des pinces se déplacent vers l'extérieur. Vérifiez que votre téléphone est bien maintenu et ne bouge pas dans les pinces.

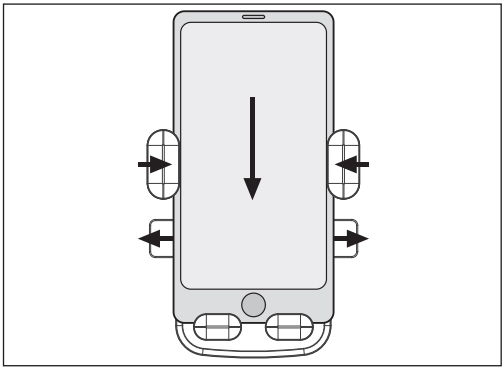

Pour retirer votre téléphone, poussez les leviers de dégagement des pinces. Assurez-vous de bien tenir votre téléphone aussi pour éviter qu'il ne tombe.

Dimensions

Taille de votre support de téléphone

W (hauteur totale) - 160 mm
X (intérieur de la pince du téléphone) - Maximum : 91 mm, minimum : 66 mm
Y (largeur de l'unité) - 65 mm
Z (hauteur de l'unité) - 120 mm

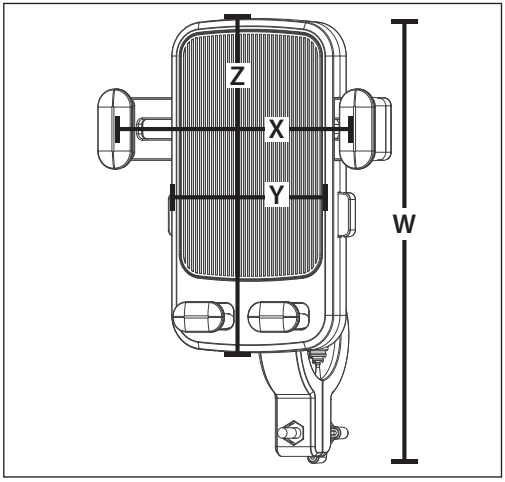

Taille du montage

Votre support de téléphone peut être utilisé sur des guidons dont le diamètre est compris entre 15 et 22 mm. Il s'agit de la dimension A indiquée sur le schéma.

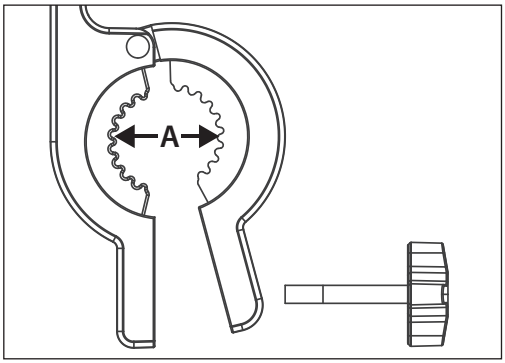

Données techniques

Modèle	EM-PH1A
Taille de la base du support de téléphone (L x H en mm)	65 x 120
Poids (g)	118
Matériau	Plastique
Couleur	Noir
Marque	SHARP
Diamètres de guidon adaptés (mm)	15 à 22
Tailles de téléphone (pouces)	4,7 à 6,5

הוראות בטיחות חשובות

חשוב: קרא בתשומת לב את המידע הבא ושמור אותו לשימוש נוסף בעתיד.

- Sharp לא אחראית לפציעות או מוות כתוצאה משימוש שלא בהתאם להוראות.
- Sharp לא אחראית אם המשתמש לא פועל בהתאם להוראות ולמגבלות של החוק המקומי.
- תושבת הטלפון מיועדת לשימוש ביתי.
- אסור להשתמש בתושבת הטלפון אם נגרם לה נזק.

השלכת הציוד הזה

- אל תשליכו את המוצר הזה יחד עם פסולת ביתית שאינה מופרדת. החזירו אותו לנקודת איסוף של פסולת ציוד חשמלי ואלקטרוני בהתאם לחוק מקומי. בכך תסייעו לשמירה על משאבי הטבע ואיכות הסביבה.

הצהרת RoHS:

- חברת Sharp Consumer Electronics Poland sp z.o.o. מצהירה בזאת שתושבת הטלפון תואמת לדרישות של תקנה RoHS, 2011/65/EU.
- ניתן למצוא את הנוסח המלא של הצהרת האיחוד האירופי לעמידה בנהלים בקישור הבא www.sharpconsumer.com במקטע ההורדה של הדגם ובחירת CE Statements.

ניקוי

- מומלץ להשתמש במטלית רכה ולחה מעט. אם יש שאריות עפר עקשניות שקשה לנקות, יש להשתמש במברשת רכה.

הערה:

- אין להשתמש באלכוהול או בממסים אחרים כדי למנוע ממוצרים כימיים קורוזיביים לפגוע בגוף ובחלקים המבניים הפנימיים שלו.
- אין להשתמש בסילוני מים בלחץ גבוה לניקוי תושבת הטלפון.
- יש לנקות את תושבת הטלפון באופן סדיר.

אזהרות

- אסור להשתמש בטלפון בזמן הנסיעה או הרכיבה.
- יש לוודא שהטלפון תפוס היטב לפני תחילת הנסיעה.
- יש לבדוק מדי פעם את התפס של התושבת כדי לוודא שהאחיזה לא התרופפה והתפס לא ניזוק.
- אסור להשתמש בתושבת הטלפון אם נגרם לה נזק או שהיא פגומה.

תושבת הטלפון מתאימה לדגמי EM-KS1 ו-EM-KS2 של קורקינטים חשמליים מתוצרת Sharp ומתאימה גם למרבית הקורקינטים החשמליים שקוטר הכידון שלהם הוא 15 עד 22 מילימטר. היא מתאימה למרבית הטלפונים שגודל המסך שלהם הוא 4.7 עד 6.5 אינץ'.

מה כלול באריזה

- תושבת טלפון

מבנה

זיהוי החלקים

1. תפס
2. בורג הידוק
3. רפידות תחתונות
4. ידית שחרור התפס

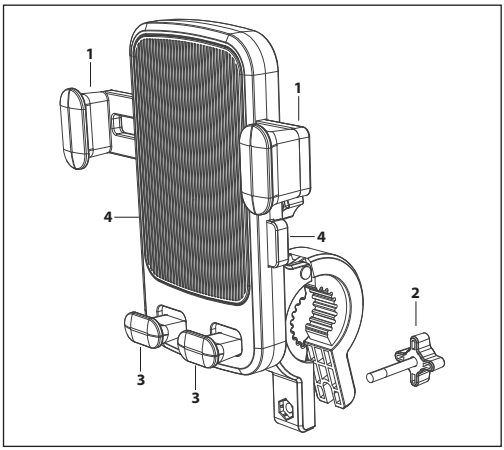

תפס עם ציר כדורי

1. רפידת גומי למניעת החלקה
2. תפס

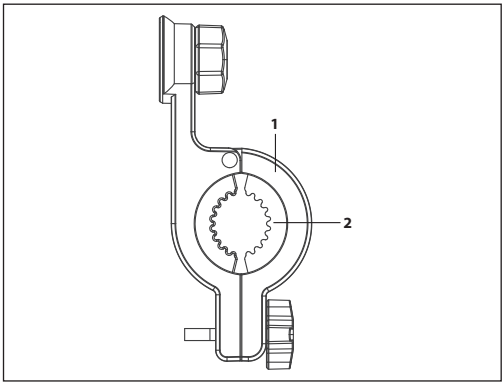

הרכבת תושבת הטלפון

תושבת הטלפון מורכבת משני חלקים, התפס והתושבת. יש לחבר אותם זה לזה לפני הרכבת התושבת בקורקינט. כדי לחבר את התושבת לתפס יש לפעול בהתאם להנחיות הבאות:

1. אום
2. תפס
3. תושבת טלפון
4. מוט הברגה

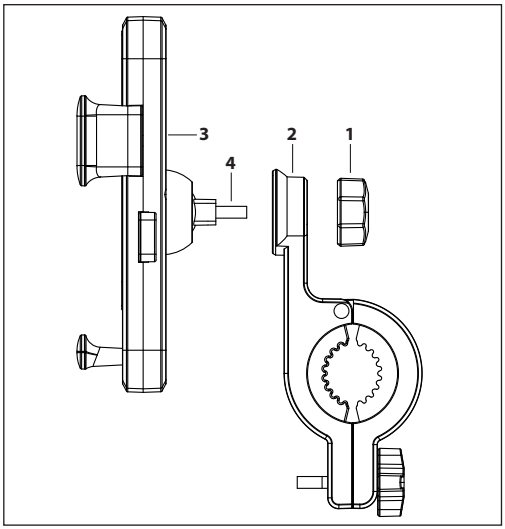

חברו את התפס לתושבת והדקו. אפשר להזיז את תושבת הטלפון לזוויות שונות. לאחר שבחרתם את הזווית הרצויה, הקפידו להדק את האום כדי שהתושבת לא תזוז.

5. תושבת הטלפון והתפס מחוברים זה לזה

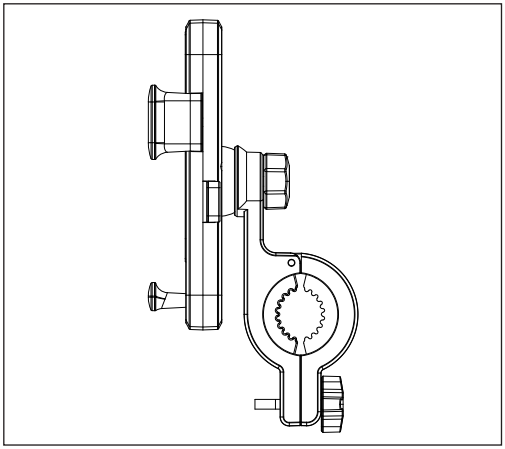

הרכבה

1. סובבו את האום כדי לשחרר ופתחו את מנגנון התפיסה.

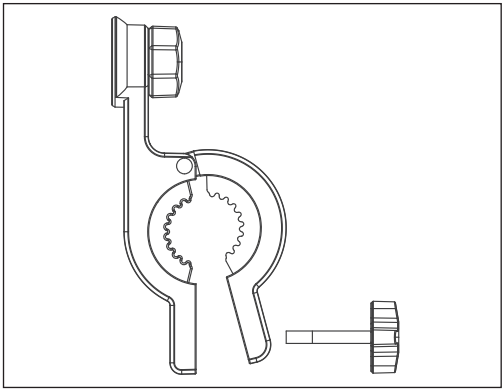

2. הצמידו את תושבת הטלפון לכידון וכוונו לתנוחה הרצויה.

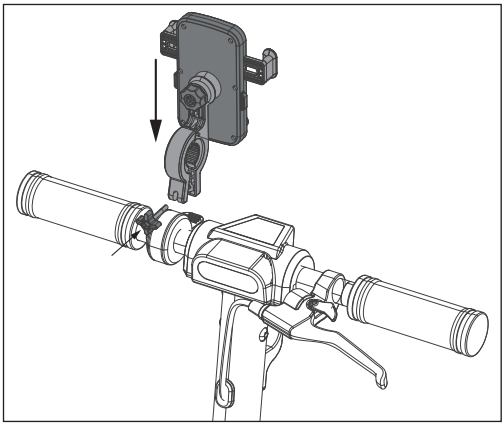

3. כוונו את התפס כך שמסך הטלפון יפנה לכיוון הרצוי. כאשר התושבת מכוונת כרצונכם, סגרו את האום והדקו היטב את התפס.

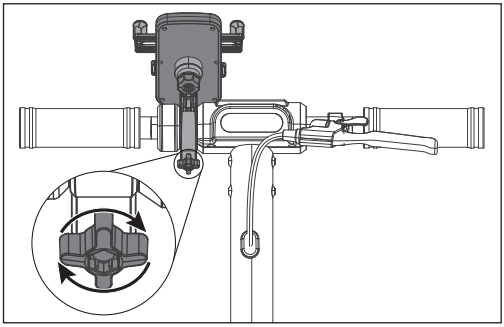

הכנסת הטלפון לתושבת הטלפון

לפני הכנסת הטלפון, ודאו שהתפסני הצד פתוחים.

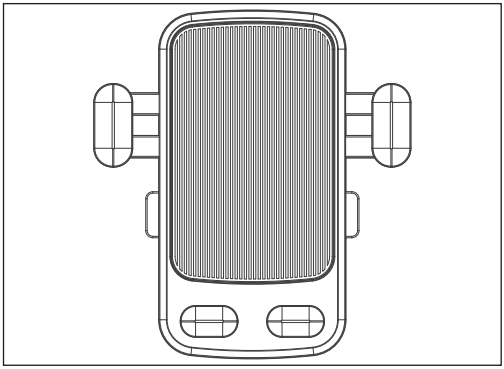

1. כדי להכין את תושבת הטלפון להכנסת הטלפון דחפו את כפתורי השחרור של תופסני הצד לכיוון מרכז המכשיר כפי שרואים בתמונה. שימו לב שתחושו התנגדות קלה בעת הלחיצה על כפתורי השחרור.

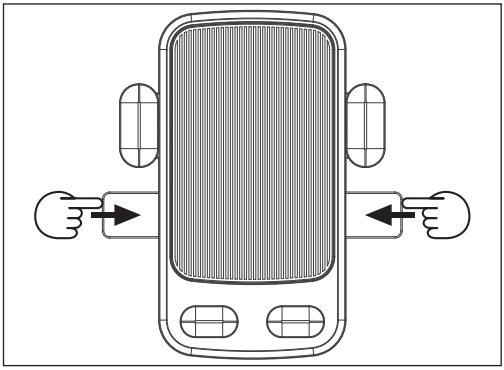

2. התופסנים יזוזו החוצה עד הסוף כאשר תלחצו על כפתורי השחרור עד הסוף פנימה.

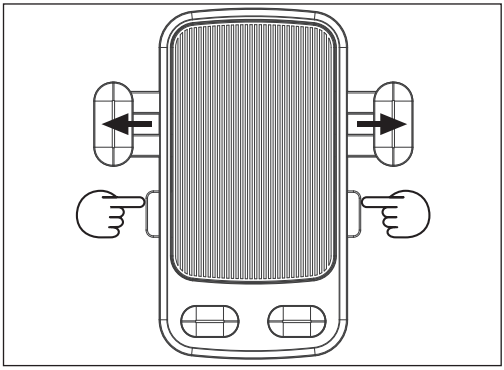

3. הכניסו את הטלפון לתושבת כפי שרואים בתמונה. התופסנים בשני הצדדים צריכים להיות פתוחים עד הסוף. הניחו את הטלפון על הרפידות התחתונות כפי שרואים בתמונה.

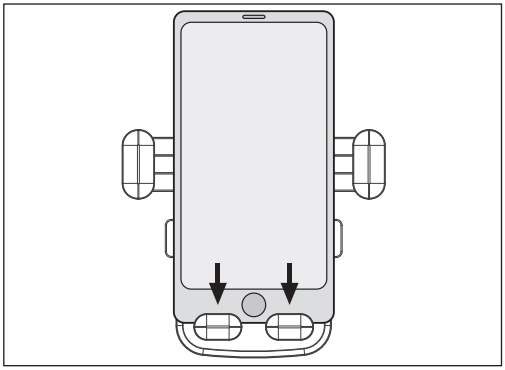

4. דחפו את הטלפון כלפי מטה. הרפידות התחתונות ינועו מטה והתופסנים יחזרו למקומם כדי לתפוס את הטלפון. בו-זמנית גם כפתורי השחרור יחזרו החוצה למקומם. ודאו שהטלפון תפוס היטב ולא זז בין התופסנים.

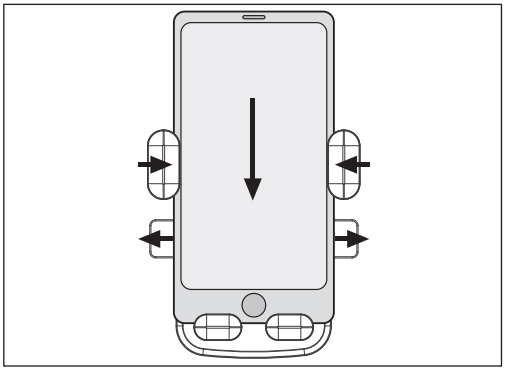

כדי לשחרר את הטלפון, לחצו פנימה על שני לחצני השחרור. הקפידו להחזיק את הטלפון בזמן השחרור כדי שלא יפול.

מידות

גודל תושבת הטלפון

W (גובה כללי) – 160 מ"מ
X (המרחק בין תופסני הטלפון) – מקסימום: 91 מ"מ, מינימום: 66 מ"מ
Y (רוחב היחידה) – 65 מ"מ
Z (גובה היחידה) – 120 מ"מ

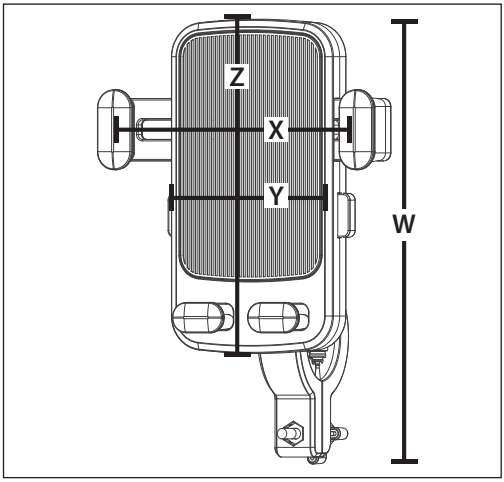

מידות יחידת ההרכבה

אפשר להשתמש בתושבת הטלפון עם כידון שקוטרו 15 עד 22 מ"מ. מידה זו מופיעה באיור באות A.

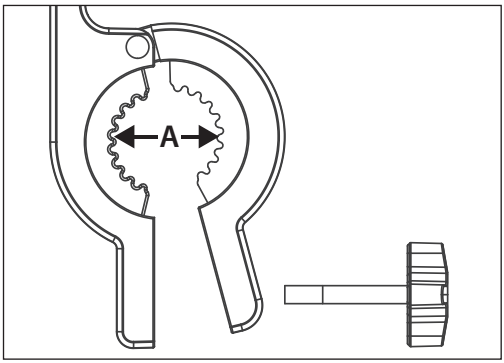

מפרט

דגם	EM-PH1A
גודל בסיס תושבת הטלפון (רוחב X גובה במ"מ)	65-120
משקל (גרם)	.118
חומר	פלסטיק
צבע	שחור
מותג	SHARP
מתאים לכידון בקוטר (מ"צ)	15 עד 22
גודל טלפון (ביחידות אינץ')	4.7 עד 6.5

Važne sigurnosne upute

Da ne bi došlo do požara, svijeće i otvoreni plamen držite podalje od ovog proizvoda.

VAŽNO: Pažljivo pročitajte sljedeće upute i sačuvajte ih za slučaj potrebe.

- Sharp nije odgovoran za ozljede ili smrt uzrokovane pogrešnom upotrebom.
- Sharp nije odgovoran za nepoštivanje lokalnih zakona i propisa od strane korisnika.
- Ovaj držač telefona predviđen je za neprofesionalnu upotrebu.
- Nemojte upotrebljavati držač telefona ako je oštećen.

Odlaganje opreme

- Ovaj uređaj nemojte odložiti pod nerazvrstan komunalni otpad. Vratite ga na označeno sabirno mjesto za recikliranje WEEE opreme sukladno lokalnim zakonima. Na taj način sudjelovat ćete u očuvanju prirodnih resursa i zaštiti okoline.

RoHS izjava:

- Sharp Consumer Electronics Poland sp z.o.o. ovim putem izjavljuje da je ovaj držač telefona usklađen s RoHS smjernicom 2011/65/EU.
- Potpuni tekst EU deklaracije usklađenosti dostupan je na adresi www.sharpconsumer.com u odjeljku preuzimanja za vaš model kada odaberete „CE Statements“.

Čišćenje

- Upotrijebite meku i blago vlažnu krpu. Tvrdokorne nečistoće uklonite mekom četkom.

NAPOMENA:

- Nemojte upotrebljavati alkohol i druga otapala kako ne biste oštetili kućište ili unutarnje dijelove.
- Držač telefona nemojte prati visokotlačnim peračima.
- Držač telefona redovito čistite.

Upozorenja

- Nemojte upotrebljavati telefon tijekom vožnje.
- Prije kretanja provjerite je li telefon učvršćen.
- Redovito provjeravajte je li stezaljka držača telefona postala labava ili se oštetila.
- Nemojte upotrebljavati držač telefona ako je oštećen ili neispravan.

Ovaj držač telefona prikladan je za električne romobile Sharp EM-KS1 i EM-KS2 te većinu drugih električnih romobila s upravljačima čiji je promjer od 15 do 22 mm. Prikladan je za većinu telefona sa zaslonima od 4,7 do 6,5 inča.

Što je u kutiji:

- Držač telefona

Konstrukcija

Identifikacija dijelova

1. Stezaljka
2. Pričvrsni vijak
3. Donji podlošci
4. Ručice za oslobađanje stezaljke

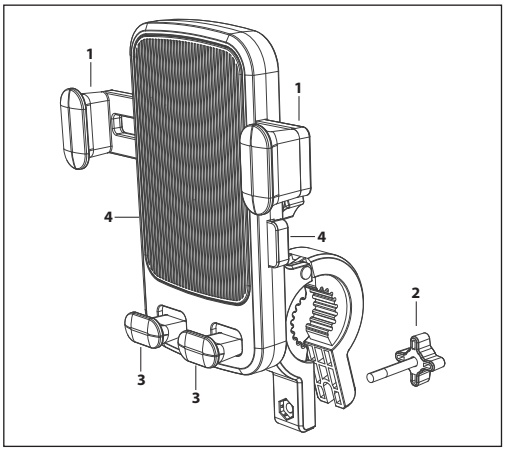

Kopča s kuglastom osovinom

1. Protuklizni gumeni podložak
2. Stezaljka

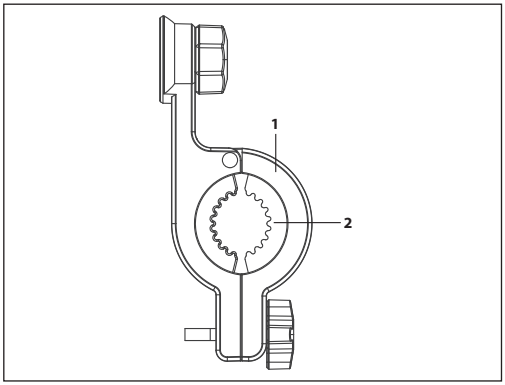

Sastavljanje držača telefona

Držač telefona isporučuje se u dva dijela: držač i stezaljka. Ove dijelove potrebno je sastaviti prije pričvršćivanja na električni romobil. Da biste sastavili uređaj, pratite upute u nastavku:

1. Matica
2. Stezaljka
3. Držač telefona
4. Vijčani navoj

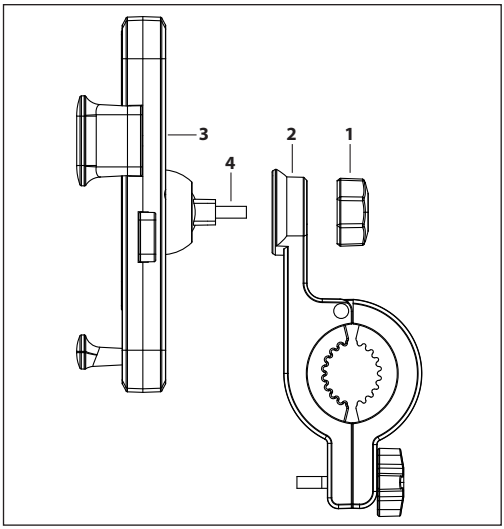

Dobro namjestite i učvrstite stezaljku na držač. Držač telefona može se postaviti pod različitim kutovima. Kad postignete odgovarajući kut, pritegnite maticu kako se držač telefona ne bi pomicao.

5. Sastavljen držač telefona i stezaljka.

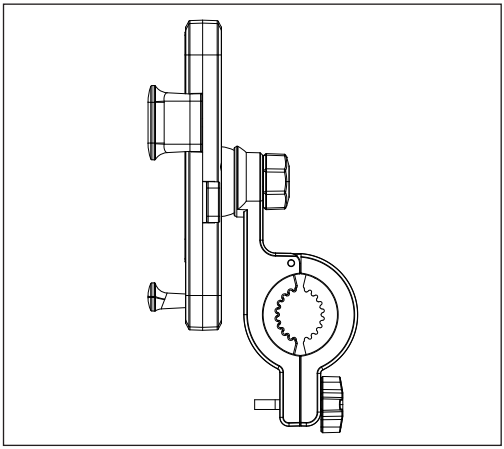

Postavljanje

1. Odvrnite maticu za podešavanje i otvorite mehanizam stezaljke.

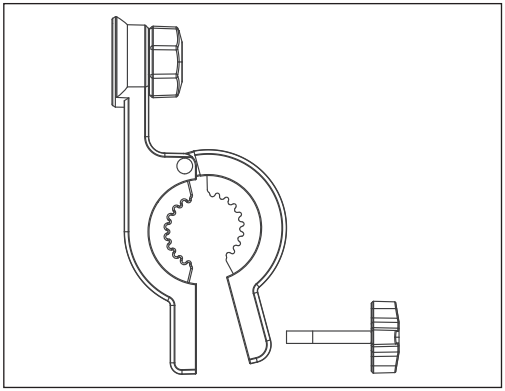

2. Pričvrstite držač telefona za upravljač i namjestite ga u odgovarajući položaj.

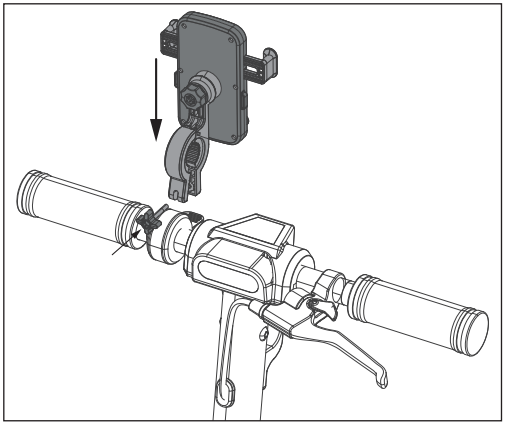

3. Namjestite stezaljku tako da zaslon telefona bude okrenut u odgovarajućem smjeru. Nakon podešavanja dobro pritegnite maticu stezaljke.

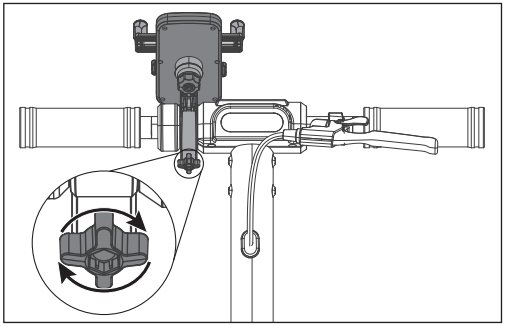

Postavljanje telefona u držač

Prije postavljanja telefona otvorite stezaljke.

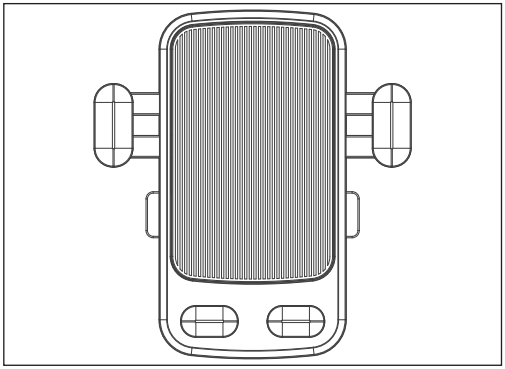

1. Da biste pripremili držač za postavljanje telefona, pritisnite ručice za oslobađanje stezaljke prema središtu uređaja kao što je prikazano na slici. Ručice za oslobađanje stezaljke pružaju otpor prilikom pritiskanja.

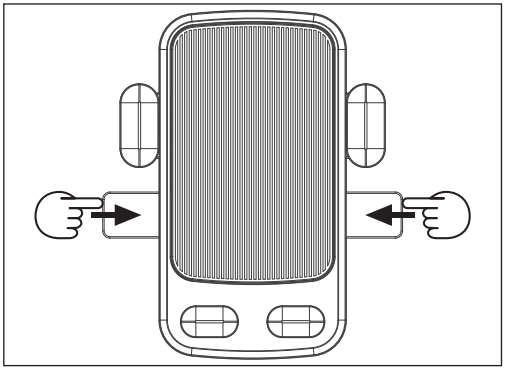

2. Stezaljka je maksimalno otvorena kada se ručice za oslobađanje stezaljke pritisnu do kraja.

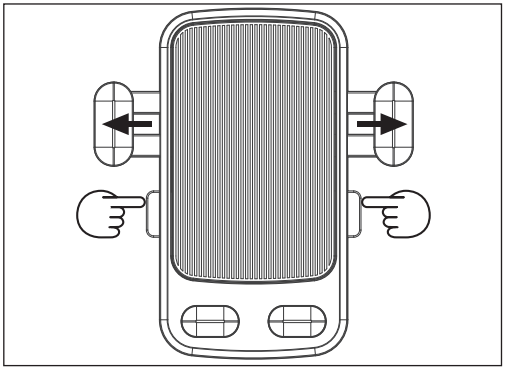

3. Postavite telefon u držač kao što je prikazano. Stezaljke s lijeve i desne strane moraju biti potpuno otvorene. Telefon postavite na donje podloške kao što je prikazano.

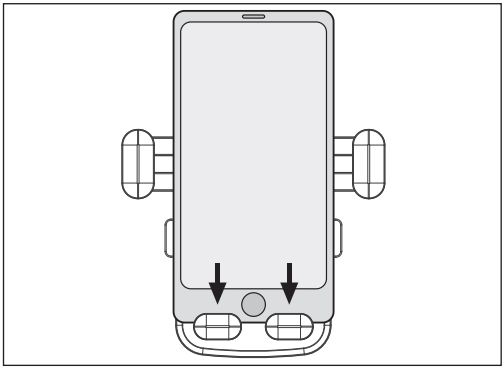

4. Pritisnite telefon prema dolje. Donji podlošci pomaknut će se prema dolje, a stezaljka će se učvrstiti. Ručice za oslobađanje stezaljke istovremeno će se pomaknuti prema van. Provjerite je li telefon dobro učvršćen te da se ne može pomicati unutar stezaljke.

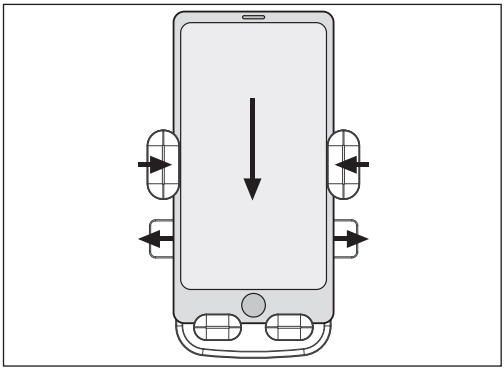

Da biste oslobodili telefon, pritisnite ručice za oslobađanje stezaljke prema unutra. Pri tome držite telefon i pazite da ne ispadne.

Dimenzije

Veličina držača telefona

W (ukupna visina) – 160 mm
X (unutrašnjost stezaljke telefona) – maksimalno: 91 mm, minimalno: 66 mm
Y (širina uređaja) – 65 mm
Z (visina uređaja) – 120 mm

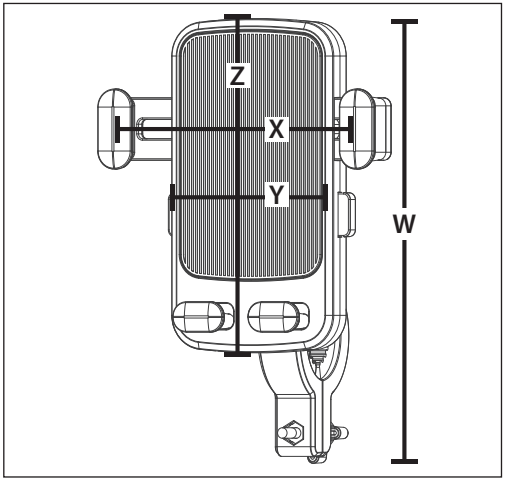

Veličina nosača

Ovaj držač telefona može se upotrijebiti na upravljačima promjera 15 mm do 22 mm. To je dimenzija A prikazana na slici.

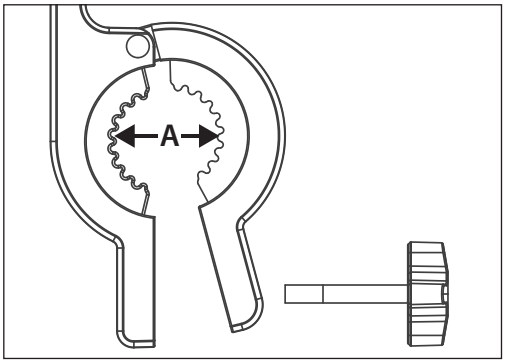

Tehnički podaci

Model	EM-PH1A
Veličina baze držača telefona (Š x V u mm)	65 × 120
Masa (g)	118
Materijal	Plastika
Boja	Crna
Marka	SHARP
Odgovarajući promjer upravljača (mm)	15 do 22
Veličina telefona (inči)	4,7 do 6,5

Fontos biztonsági utasítások

Tűzesetek megelőzése érdekében soha ne helyezzen gyertyákat vagy más nyílt lángot a termék közelébe.

FONTOS: Olvassa el alaposan és tartsa meg későbbi használatra.

- A Sharp nem vállal felelősséget a helytelen használatból eredő sérülésekért/halálesetekért.
- A Sharp nem vállal felelősséget, ha a felhasználó nem tartja be a helyi jogszabályok és korlátozásokat.
- Ezt a telefontartót háztartási használatra tervezték.
- Ne használja a telefontartót, ha az megsérült.

Az eszköz ártalmatlanítása

- Ne dobja ezt a terméket a háztartási hulladék közé. A helyi jogszabályoknak megfelelően vigye a készüléket az elektromos és elektronikus berendezések újrahasznosítására kijelölt gyűjtőhelyre. Ezzel segíti az erőforrások megóvását és a környezet védelmét.

RoHS nyilatkozat:

- A Sharp Consumer Electronics Poland sp z.o.o. kijelenti, hogy ez a telefontartó megfelel a RoHS-irányelvnek (2011/65/EU).
- Az EU megfelelőségi nyilatkozat teljes szövege elérhető a következő linken: www.sharpconsumer.com Az oldalon az Ön modelljénél elérhető letöltések részben válassza a "CE nyilatkozat" lehetőséget.

Tisztítás

- Ajánlott puha és enyhén nedves ruhát használni. Ha egyes makacs szennyeződések nehezen eltávolíthatók, használjon egy puha kefét.

MEGJEGYZÉS:

- Ne használjon alkoholt vagy más oldószert, hogy a maró hatású vegyi termékek ne károsítsák az eszköz felületét és a belső szerkezeti részeket.
- Ne használjon nagynyomású vízsugarat a telefontartó tisztításához.
- Rendszeresen tisztítsa meg a telefontartót.

Figyelmeztetés

- Ne használja a telefonját vezetés vagy rollerezés közben.
- Indulás előtt győződjön meg arról, hogy telefonja biztonságosan rögzítve van.
- Rendszeresen ellenőrizze a telefontartó bilincsét, hogy az nem lazult meg vagy nem sérült meg.
- Ne használja a telefontartót, ha az sérült vagy hibás.

Ez a telefontartó használható a Sharp EM-KS1 és EM-KS2 elektromos rollerekkel, valamint a legtöbb 15 és 22 mm közötti kormányátmérővel rendelkező más elektromos rollerekkel is. Alkalmas a legtöbb olyan telefonhoz, amelynek képernyőmérete 4,7 és 6,5 coll közötti.

Mit tartalmaz a csomagolás

- Telefontartó

Összeszerelési útmutató

Az alkatrészek azonosítása

1. Rögzítő bilincs
2. Rögzítő csavar
3. Alsó párnák
4. Bilincs kioldó karok

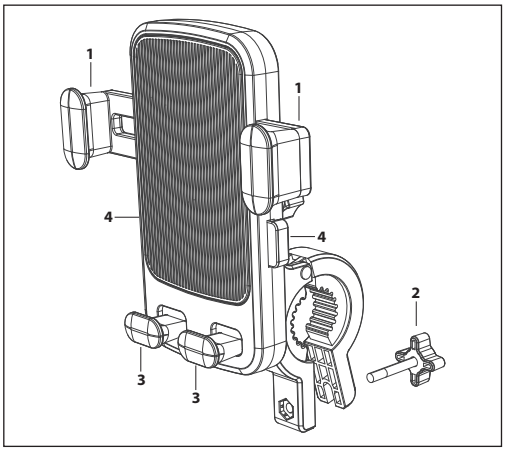

Gömbtengelyes csat

1. Csúszásgátló gumifelület
2. Rögzítő bilincs

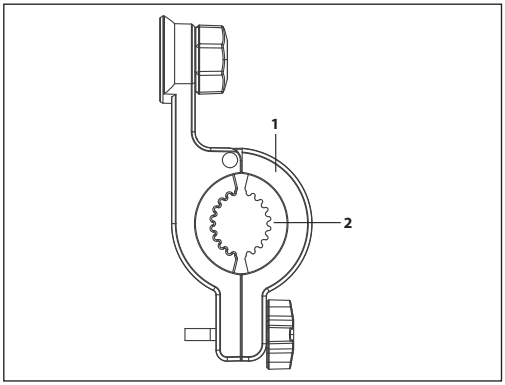

A telefontartó összerakása

A telefontartó két részből áll, a tartóból és a rögzítő bilincsből. Ezeket össze kell szerelni, mielőtt felhelyezné a tartót az elektromos rollerre. Az összeszereléshez kövesse az alábbi utasításokat:

1. Anyacsavar
2. Rögzítő bilincs
3. Telefontartó
4. Csavar menete

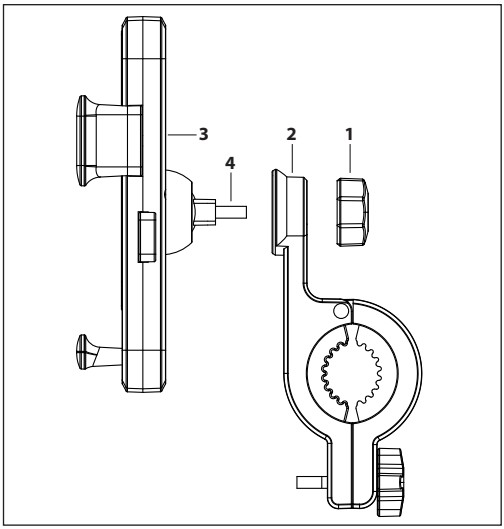

Erősítse szorosan a bilincset a tartóra. A telefontartó különböző szögekbe állítható. A kívánt szög elérésekor mindig ügyeljen arra, hogy az anyát meghúzza, hogy a telefontartó ne mozdulhasson el.

5. Összeszerelt telefontartó és bilincs.

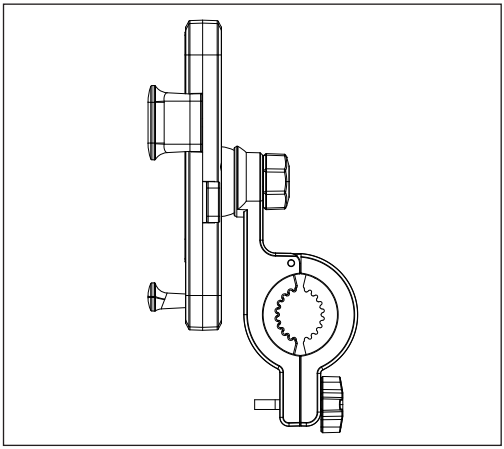

Felszerelés

1. Csavarja ki a beállítóanyát, és nyissa ki a rögzítőbilincs mechanizmust.

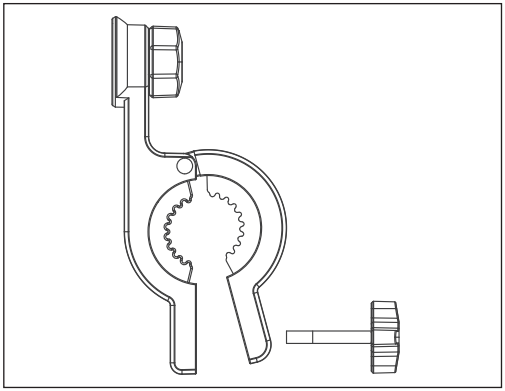

2. Csatlakoztassa a telefontartót a kormányhoz, és állítsa be a megfelelő pozícióba.

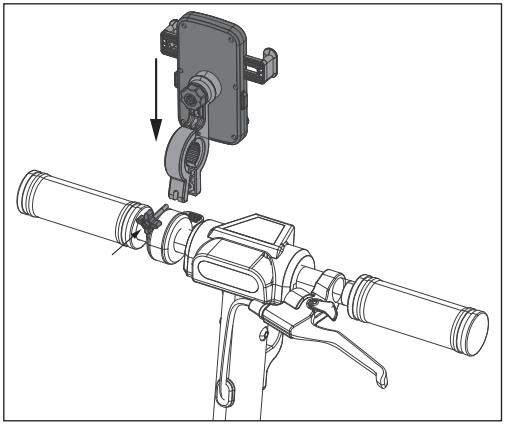

3. Állítsa be úgy a rögzítő bilincset, hogy a telefon kijelzője a megfelelő irányba mutasson. A beállítás után húzza meg szorosra a bilincs anyáját.

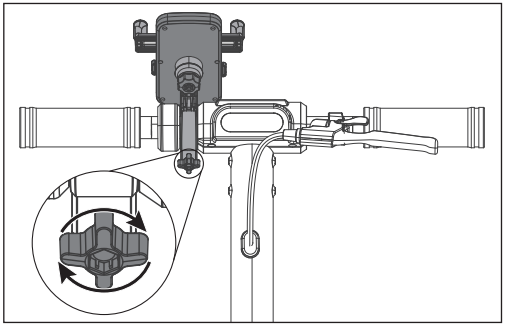

A telefon behelyezése a telefontartóba

A telefon behelyezése előtt győződjön meg arról, hogy a szorítóbilincsek nyitva vannak.

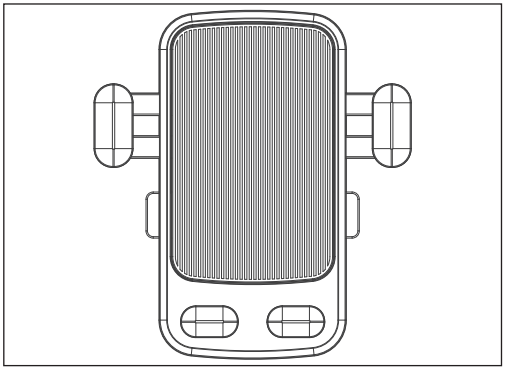

1. Ahhoz, hogy a telefontartót a telefon rögzítésére kész állapotba állítsa, nyomja a bilincs kioldókarokat a készülék közepe felé, ahogy a képen látható. Vegye figyelembe, hogy a bilincskioldó karok lenyomásakor ellenállással kell számolni.

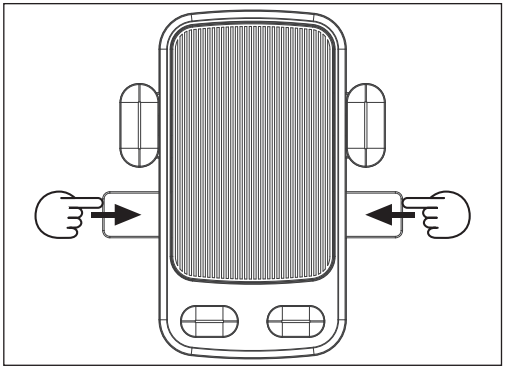

2. A szorítóbilincsek a legtávolabbi helyzetükbe akkor mozdulnak el, amikor a bilincskioldó karokat teljesen benyomja.

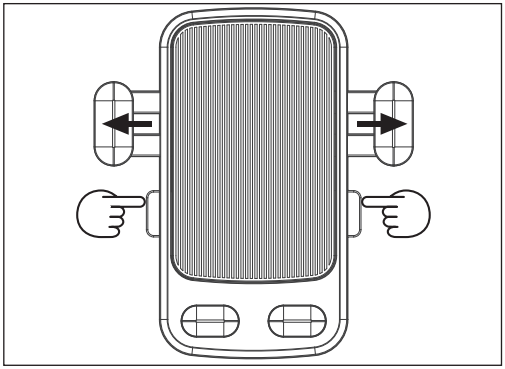

3. Helyezze a telefont a tartóba a képen látható módon. A bal és jobb oldali bilincseknek teljesen kihúzott helyzetben kell lenniük.

Győződjön meg róla, hogy a telefon a képen látható módon az alsó párnákon nyugszik.

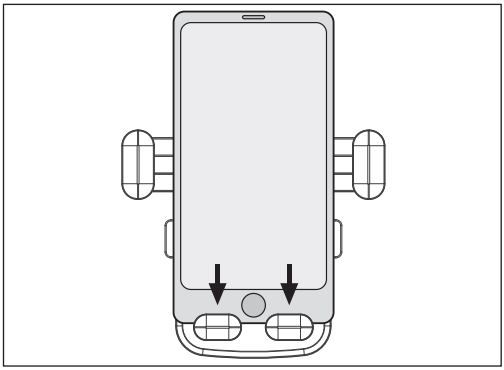

4. Nyomja a telefont lefelé. Az alsó párnák lefelé mozdulnak, és a bilincs a helyére pattan. Ezzel egyidejűleg a bilincs kioldókarok kifelé mozdulnak. Ellenőrizze, hogy a telefon szorosan tart-e, és nem mozog-e a bilincsben.

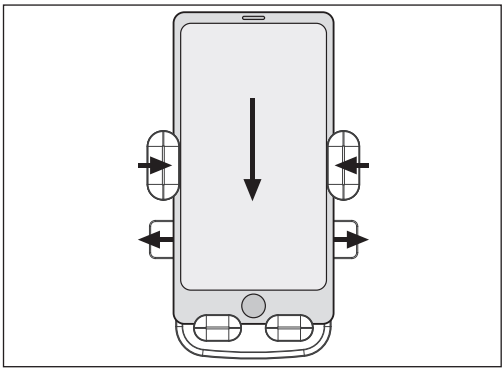

A telefon kioldásához nyomja be a bilincs kioldókarjait. Ügyeljen arra, hogy a telefont is tartsa, hogy az ne essen le.

Méretek

A telefontartó mérete

W (teljes magasság) – 160 mm
X (a telefontartó bilincsben) – Maximum: 91 mm, Minimum: 66 mm
Y (eszköz szélessége) – 65 mm
Z (eszköz magassága) – 120 mm

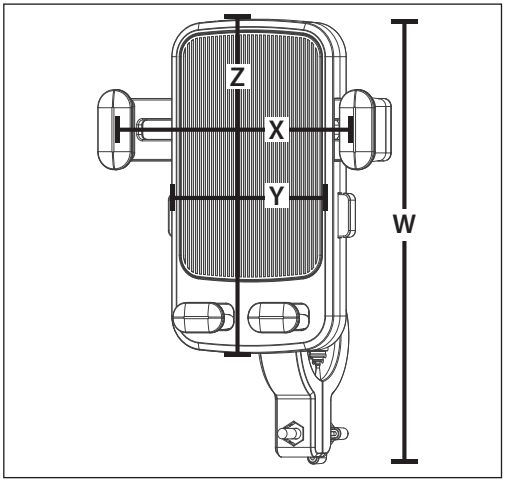

Rögzítés mérete

A telefontartó 15 mm és 22 mm közötti átmérővel rendelkező kormányokon használható. Ez az ábrán látható "A" méret.

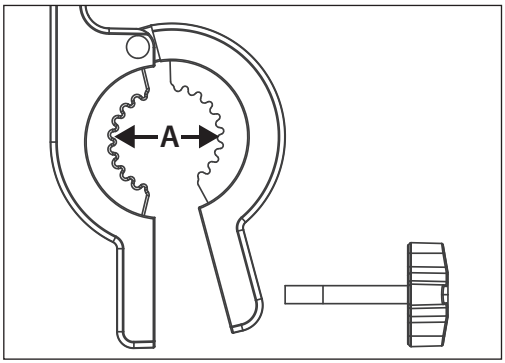

Műszaki jellemzők

Modell	EM-PH1A
A telefontartó talpának mérete (szélesség x magasság mm-ben)	65 × 120
Súly (g)	118
Anyag	Műanyag
Szín	Fekete
Márka	SHARP
Megfelelő kormány átmérő (mm)	15 - 22
Telefon mérete (hüvelyk)	4,7 - 6,5

Importanti istruzioni di sicurezza

Per evitare incendi, tenete sempre lontane dall'apparecchio candele e qualunque altro tipo di fiamma.

IMPORTANTE: Leggi con attenzione e conserva per consultazioni future.

- Sharp non è responsabile di infortuni/morte causate da uso non conforme.
- Sharp non è responsabile nel caso in cui l'utente non segua le leggi e le limitazioni locali.
- Questo è un supporto per cellulare progettato per uso domestico.
- Non utilizzare il supporto per cellulare se è danneggiato.

Smaltimento di questa apparecchiatura

- Non smaltire questo televisore insieme ai rifiuti comunali non differenziati. Riconsegnarlo in un punto di raccolta apposito per il RAEE (Riciclaggio di Apparecchiature Elettriche ed Elettroniche). Così facendo, contribuirete alla conservazione delle risorse e alla protezione dell'ambiente.

Dichiarazione RoHS:

- Herby, Sharp Consumer Electronics Poland sp z.o.o. dichiara che questo supporto per cellulare rispetta la direttiva RoHS, 2011/65/EU.
- Il testo completo della dichiarazione di conformità UE è disponibile seguendo il collegamento www.sharpconsumer.com e successivamente inserendo la sezione di download del tuo modello, quindi selezionando "Dichiarazioni CE".

Pulizia

- Si consiglia di utilizzare un panno morbido e leggermente umido. Se sono presenti residui di sporco ostinato e difficili da pulire, utilizzare uno spazzolino morbido.

NOTA:

- Non utilizzare alcool o altri solventi per evitare che prodotti chimici corrosivi danneggino la vernice sulla superficie della carrozzeria e sulle sue parti strutturali interne.
- Non utilizzare getti d'acqua ad alta pressione per pulire il supporto per cellulare.
- Pulire il supporto per cellulare regolarmente.

Avvertenze

- Non usare il cellulare quando si è alla guida.
- Assicurarsi che il proprio cellulare si fisicamente sicuro prima di mettersi in moto.
- Controllare regolarmente il morsetto del supporto per cellulare per assicurarsi che non sia allentato o danneggiato.
- Non usare il supporto per cellulare se è danneggiato o difettoso.

Questo supporto per cellulare è adatto per e-scooter Sharp EM-KS1 e EM-KS2 ed è inoltre adatto per la maggior parte degli altri e-scooter con un manubrio di diametro da 15 a 22 mm. È adatto per la maggior parte dei telefoni le cui dimensioni vanno da
4.7 a 6.5 pollici.

Cosa c'è nella scatola

- Supporto per cellulare

Costruzione

Identificazione delle parti

1. Morsetto
2. Vite di fissaggio
3. Cuscinetti per il fondo
4. Leve di rilascio del morsetto

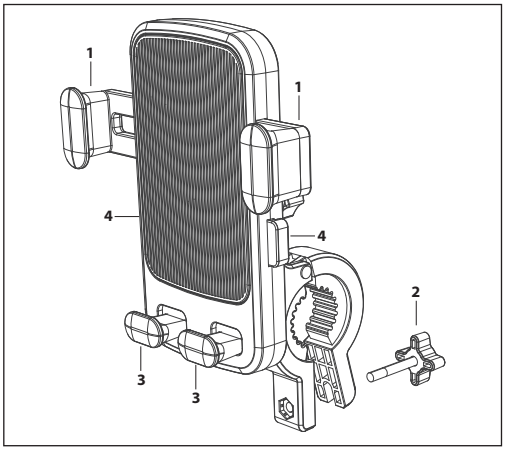

Fibbia ad albero con sfera

1. Cuscinetto in gomma anti-scivolo
2. Morsetto

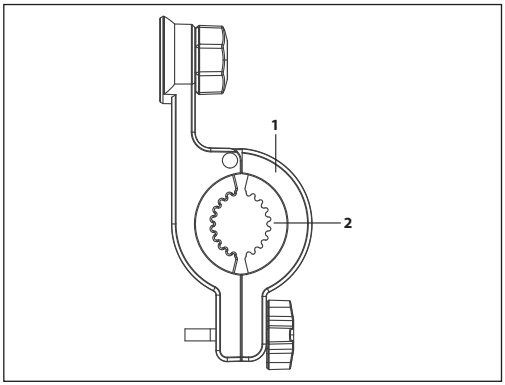

Mettere insieme il proprio supporto per cellulare

Il supporto per cellulare si compone di due parti, il supporto e il morsetto. È necessario che questi siano assemblati prima di collegarli al proprio e-scooter. Per assemblare l'unità, seguire le istruzioni seguenti:

1. Dado
2. Morsetto
3. Supporto per cellulare
4. Filettatura per la vite

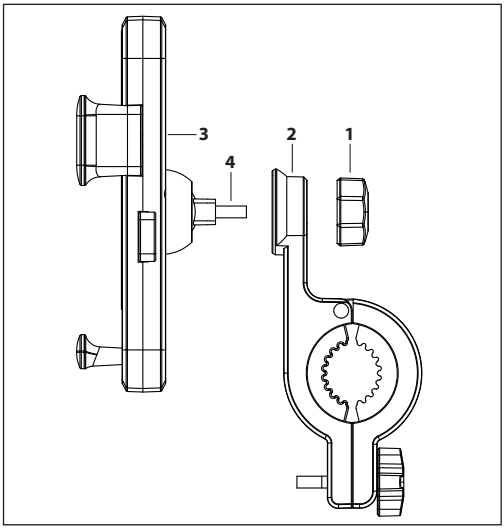

Fissare il morsetto al supporto in modo che sia sicuro. È possibile spostare il supporto per cellulare in vari angoli. Quando l'angolo desiderato è stato raggiunto, assicurarsi sempre che il dado sia serrato in modo tale che il supporto per cellulare non si muova.

5. Supporto per cellulare e morsetto assemblati.

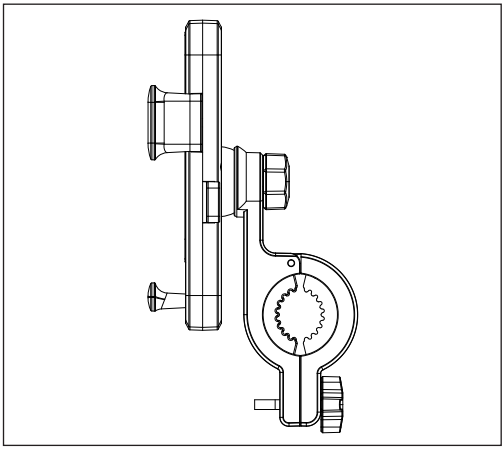

Installazione

1. Svitare il dado di regolazione e aprire il meccanismo del morsetto.

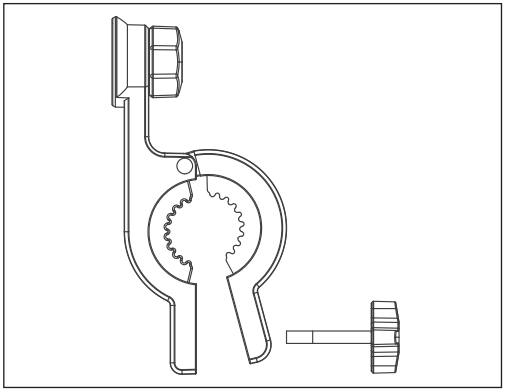

2. Collegare il supporto per cellulare al manubrio e regolarlo alla posizione corretta.

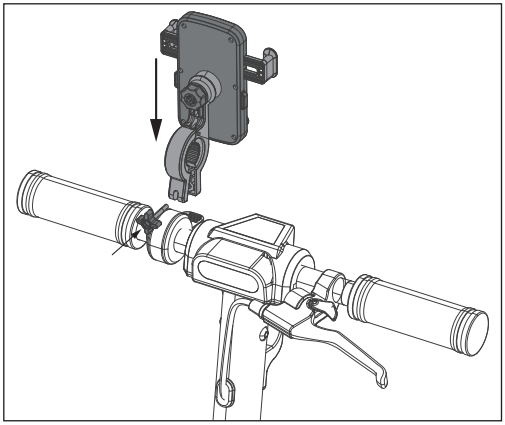

3. Posizionare il morsetto in modo tale che lo schermo del cellulare punti alla direzione corretta. Una volta aggiustato, serrare il dado del morsetto in modo tale che sia sicuro.

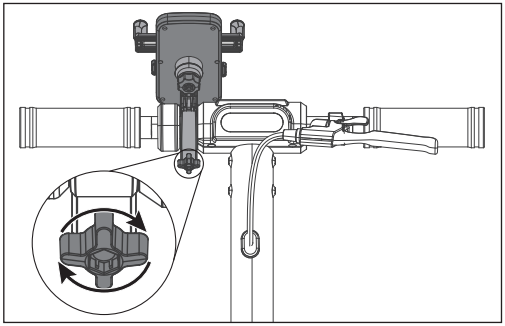

Inserire il cellulare nel supporto per cellulare

Prima di inserire il cellulare accertarsi che i morsetti siano aperti.

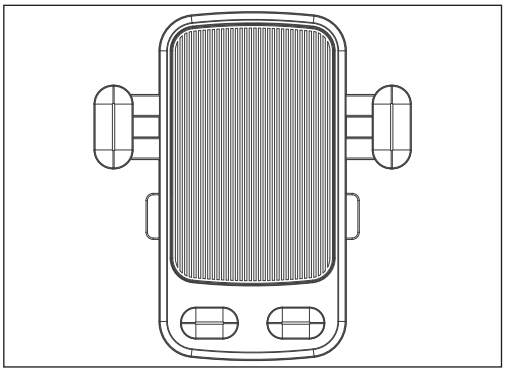

1. Per tenere pronto il supporto per cellulare e innestarvi il cellulare, spingere le leve di rilascio del morsetto verso il centro del dispositivo come indicato nell'illustrazione. Si noti che quando si spingono le leve di rilascio del morsetto ci sarà della resistenza.

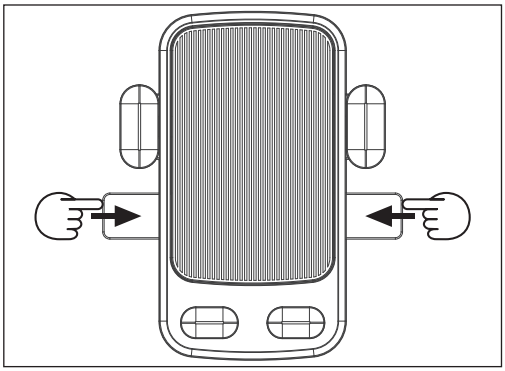

2. I morsetti si sposteranno alla massima distanza quando le leve di rilascio del morsetto sono spinte interamente dentro.

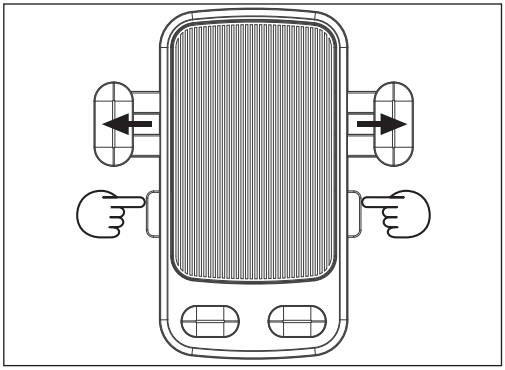

3. Collocare il cellulare nel supporto come indicato. I morsetti a sinistra e destra devono essere nella posizione completamente estesa. Accertarsi che il cellulare poggi sui cuscinetti per il fondo come indicato.

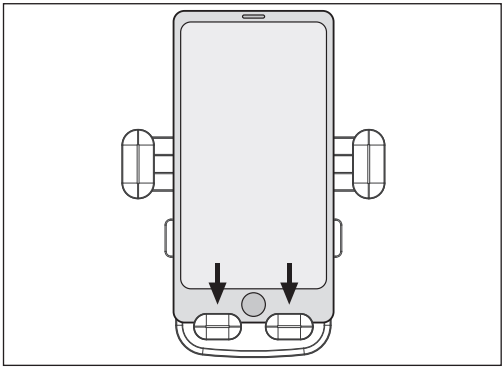

4. Spingere il cellulare verso il basso. I cuscinetti per il fondo si sposteranno verso il basso e il morsetto scatta in posizione. Nello stesso tempo, le leve di rilascio del morsetto si spostano verso l'esterno. Controllare che il proprio cellulare sia tenuto ben saldo e non si muova all'interno del morsetto.

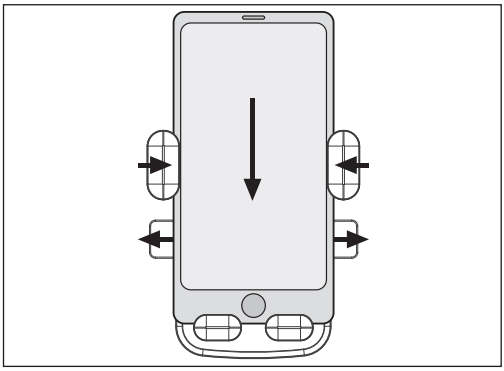

Per rilasciare il cellulare, spingere le leve di rilascio del morsetto. Accertarsi di tenere il proprio cellulare per non farlo cadere.

Dimensioni

Dimensioni del supporto per cellulare

A (altezza totale) – 160 mm
X (interno del morsetto del cellulare) – massimo: 91 mm, minimo: 66 mm
Y (larghezza dell'unità) – 65 mm
Z (altezza dell'unità) – 120 mm

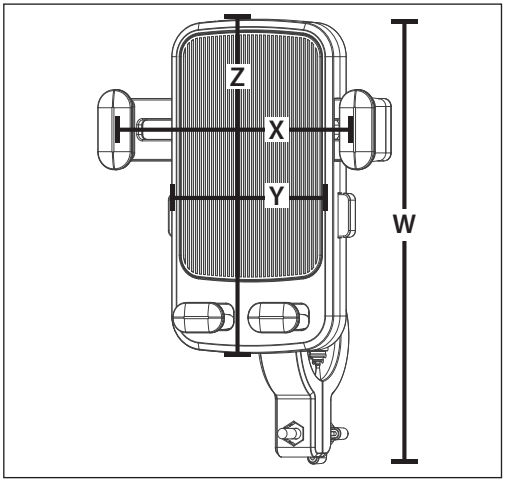

Dimensioni una volta montato

Il tuo supporto per cellulare può essere usato per manubri del diametro di 15 mm fino a 22 mm. Questa è la dimensione A come indicato nel diagramma.

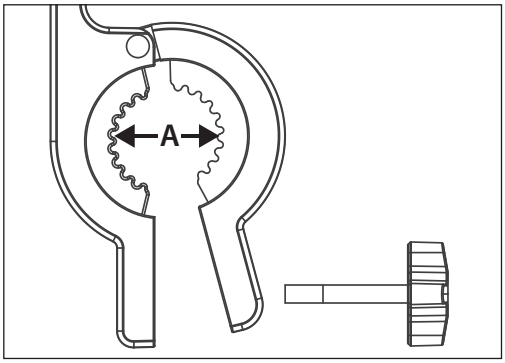

Specifiche

Modello	EM-PH1A
Dimensioni della base del supporto per cellulare (L x A in mm)	65 × 120
Peso (g)	118
Materiale	Plastica
Colore	Nero
Marchio	SHARP
Adatto a diametro di manubrio (mm)	Da 15 a 22
Dimensioni del cellulare (pollici)	Da 4,7 a 6,5

Svarbūs saugos nurodymai

Kad nesukeltumėte gaisro, žvakes ar kitus atviros liepsnos šaltinius laikykite atokiai nuo šio gaminio.

SVARBU: Atidžiai perskaitykite ir išsaugokite šiuos nurodymus.

- „Sharp“ neatsako už traumas ar mirties atvejus, patirtus dėl netinkamo naudojimo.
- „Sharp“ neatsako už tai, kad naudotojas nesilaiko vietos įstatymų bei ribojimų.
- Šis telefono laikiklis yra skirtas buitiniam naudojimui.
- Nenaudokite telefono laikiklio, jeigu jis pažeistas.

Įrangos utilizavimas

- Neišmeskite šio produkto su nerūšiuotomis buitinėmis atliekomis. Nugabenkite jį į specialų elektrinės ir elektroninės įrangos surinkimo tašką perdirbimui, vadovaudamiesi vietoje galiojančiais įstatymais. Taip prisidėsite prie žaliavų išteklių tausojimo ir aplinkos saugojimo.

Pareiškimas dėl pavojingų medžiagų naudojimo apribojimo:

- Mes,„Sharp Consumer Electronics Poland sp z.o.o.“ pareiškiame, kad šis telefono laikiklis atitinka direktyvos RoHS 2011/65/ES reikalavimus.
- Visas ES atitikties deklaracijos tekstas prieinamas per šią nuorodą www.sharpconsumer.com, susiradus savo modelio atsisiuntimų skyrių („Downloads“) ir pasirinkus CE sertifikavimo informaciją („CE Statements“).

Valymas

- Rekomenduojama valyti minkšta ir drėgna šluoste. Sunkiai nusivalantį purvą šveiskite minkštu šepetėliu.

PASTABA:

- Nenaudokite alkoholio ar kitokių tirpiklių, kad ėsdinančios cheminės priemonės nepažeistų korpuso ir vidinių konstrukcijos dalių.
- Neplaukite telefono laikiklio aukšto slėgio vandens srove.
- Telefono laikiklį reguliariai nuvalykite.

Įspėjimai

- Nenaudokite telefono vairuodami.
- Prieš pajudėdami įsitikinkite, kad telefonas saugiai pritvirtintas.
- Reguliariai patikrinkite telefono laikiklio spaustuką, ar jis neatlaisvėjo ir ar nėra pažeistas.
- Nenaudokite telefono laikiklio, jei jis pažeistas ar turi defektų.

Šį telefono laikiklį galima naudoti su el. paspirtukais „Sharp EM-KS1“ ir „EM-KS2“, taip pat tinka ir su daugeliu kitų el. paspirtukų, kurių vairo rankenos skersmuo yra nuo 15 iki 22 mm. Jį galima naudoti su daugeliu telefonų, kurių ekrano dydis yra nuo 4,7 iki 6,5 colių.

Dėžės turinys

- Telefono laikiklis

Konstrukcija

Dalių pavadinimai

1. Spaustukas
2. Tvirtinimo varžtas
3. Apatiniai padėkliukai
4. Spaustukų atlaisvinimo mygtukai

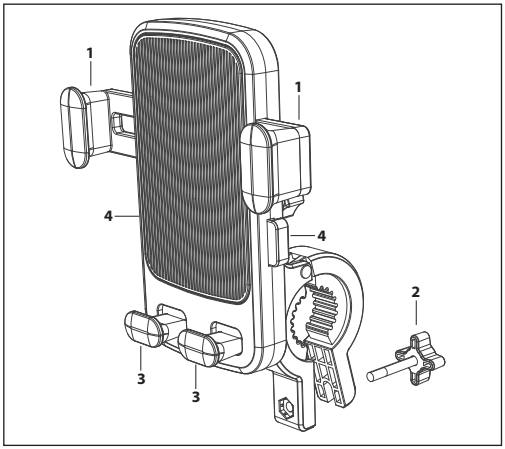

Tvirtinimas ant apvalaus strypo

1. Neslystantis guminis pamušalas
2. Spaustukas

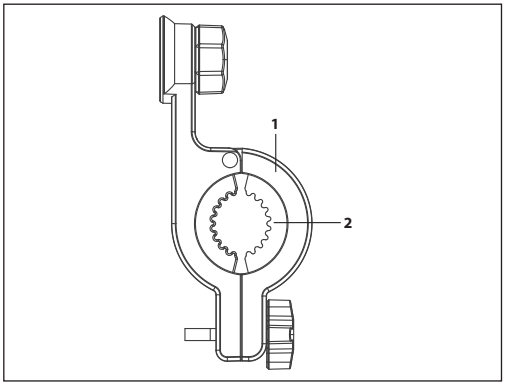

Telefono laikiklio surinkimas

Telefono laikiklis susideda iš dviejų pagrindinių dalių: laikiklio ir spaustuko. Juos reikia surinkti prieš tvirtinant ant el. paspirtuko. Norėdami surinkti prietaisą, vadovaukitės šiais nurodymais:

1. Veržlė
2. Spaustukas
3. Telefono laikiklis
4. Varžto sriegis

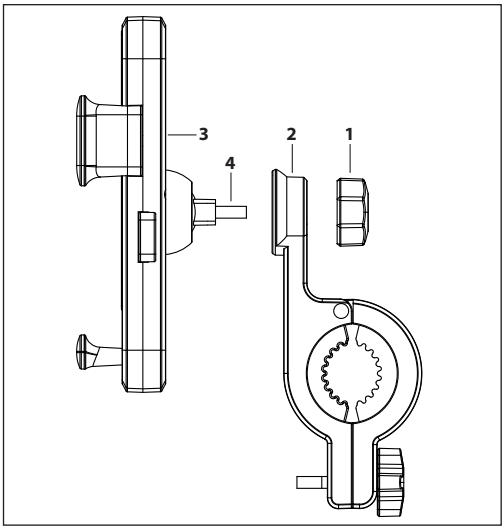

Pritvirtinkite spaustuką prie laikiklio, kad tvirtai laikytųsi. Telefono laikiklį galima pakreipti įvairiais kampais. Pasiekę norimą kampą, būtinai priveržkite veržlę, kad telefono laikiklis nejudėtų.

5. Surinktas telefono laikiklis ir spaustukas.

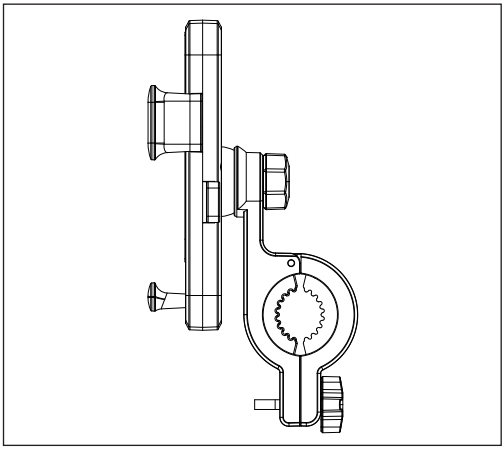

Montavimas

1. Atsukite veržlę ir atlenkite spaustuko mechanizmą.

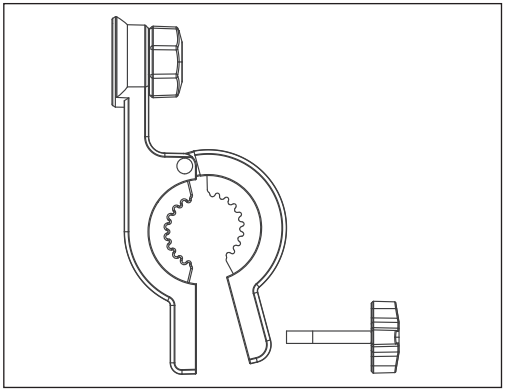

2. Uždėkite telefono laikiklį ant rankenos ir nustatykite į tinkamą padėtį.

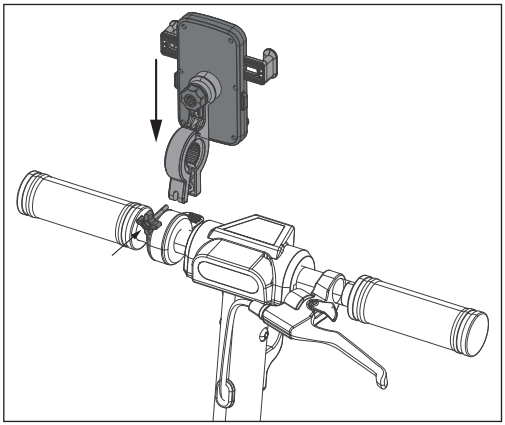

3. Spaustuką pakreipkite taip, kad telefono ekranas būtų atsuktas reikiama kryptimi. Pareguliavę padėtį, tvirtai priveržkite spaustuko veržlę.

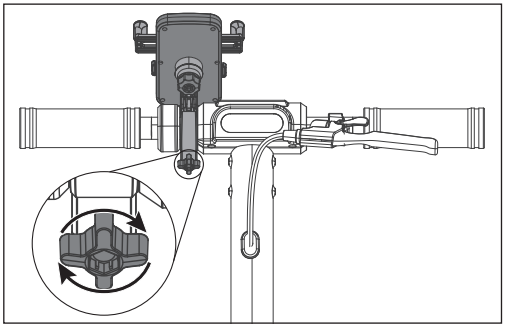

Kaip įstatyti telefoną į telefono laikiklį

Prieš įstatydami telefoną įsitikinkite, kad laikiklio spaustukai būtų išskėsti.

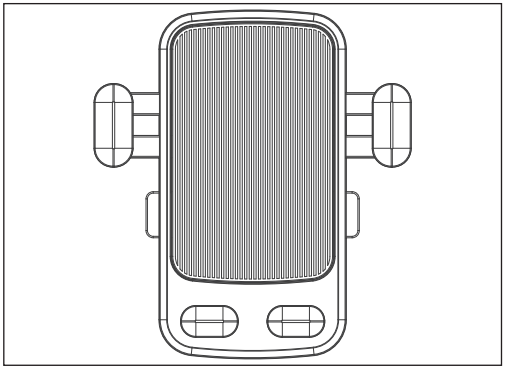

1. Kad galėtumėte prispausti telefoną spaustukais, iš pradžių paspauskite spaustukų atlaisvinimo mygtukus, kaip parodyta paveikslėlyje. Atkreipkite dėmesį, kad, spausdami spaustukų atlaisvinimo mygtukus, jausite pasipriešinimą.

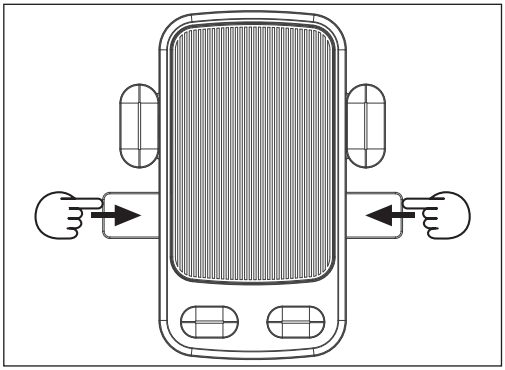

2. Spaustukai pradės skėstis į šalis iki plačiausios padėties, kol laikysite nuspaudę spaustukų atlaisvinimo mygtukus.

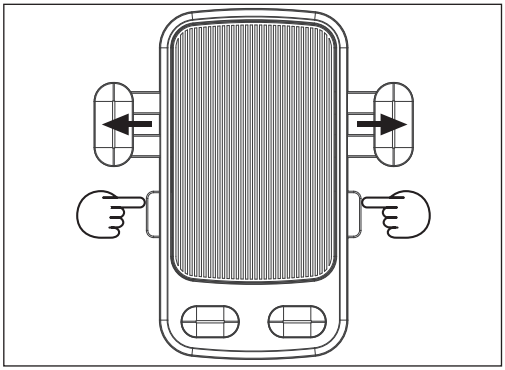

3. Įstatykite telefoną į laikiklį, kaip parodyta paveikslėlyje. Spaustukai kairėje ir dešinėje pusėje turi būti iki galo išskėsti. Įsitikinkite, kad telefonas atsiremtų į apatinius padėkliukus, kaip parodyta paveikslėlyje.

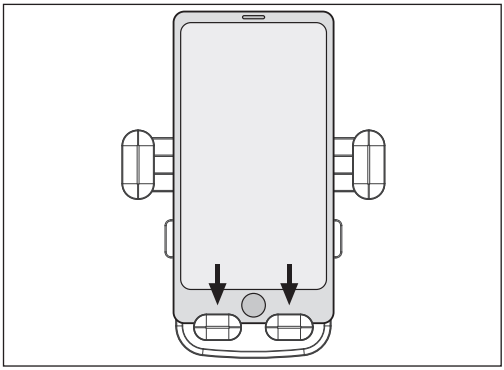

4. Stumkite telefoną žemyn. Apatiniai padėkliukai leisis žemyn, ir spaustukas užsifiksuos reikiamoje padėtyje. Tuo pačiu metu spaustukų atlaisvinimo mygtukai skleisis į išorę. Patikrinkite, ar telefonas tvirtai laikosi ir nejuda tarp spaustukų.

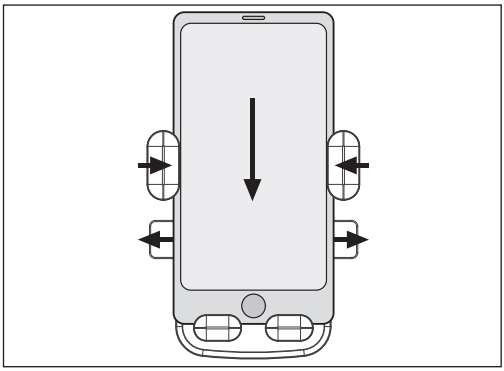

Norėdami atlaisvinti telefoną, paspauskite spaustukų atlaisvinimo mygtukus. Nepamirškite laikyti telefono, kad jis nenukristų.

Matmenys

Jūsų telefono laikiklio dydis

W (bendras aukštis) – 160 mm
X (telefono spaustukų vidinis plotis) – didžiausias: 91 mm, mažiausias: 66 mm
Y (prietaiso plotis) – 65 mm
Z (prietaiso aukštis) – 120 mm

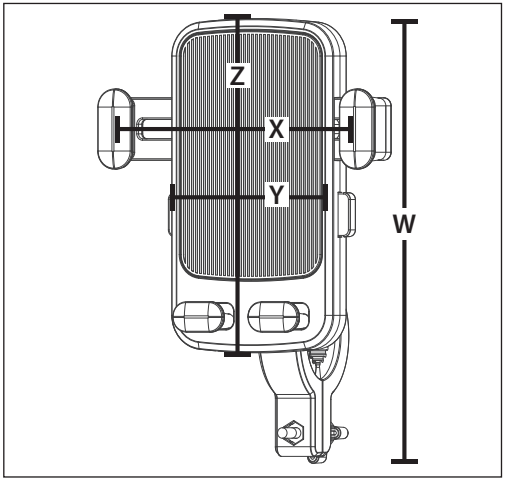

Tvirtinimo dalies dydis

Jūsų telefono laikiklį galima tvirtinti ant rankenų, kurių skersmuo yra nuo 15 mm iki 22 mm. Paveikslėlyje šis matmuo žymimas A raide.

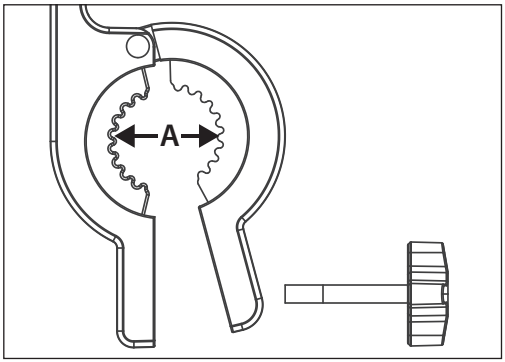

Specifikacijos

Modelis	EM-PH1A
Telefono laikiklio pagrindo dydis (plotis x aukštis, mm)	65 × 120
Svoris (g)	118
Medžiaga	Plastikas
Spalva	Juoda
Prekės ženklas	„SHARP“
Tinka ant rankenų, kurių skersmuo (mm)	Nuo 15 iki 22
Telefono dydis (coliai)	Nuo 4,7 iki 6,5

Svarīgi norādījumi par drošību

Lai novērstu aizdegšanās risku, sveces un cita veida atklātu liesmu vienmēr turiet tālāk no ierīces.

SVARĪGI! Rūpīgi izlasiet šo dokumentu un glabājiet turpmākai atsaucei.

- Sharp neuzņemas atbildību par traumām/nāvi, ko rada nepareiza lietošana.
- Sharp neuzņemas atbildību, ja lietotājs neievēro vietējos likumus un ierobežojumus.
- Šis tālruņa turētājs ir konstruēts personīgai izmantošanai.
- Nelietojiet tālruņa turētāju, ja tas ir bojāts.

Šī aprīkojuma likvidēšana

- Neizmetiet šo izstrādājumu kā nešķirotus sadzīves atkritumus. Nododiet to attiecīgā savākšanas punktā elektrisko un elektronisko ierīču pārstrādei atbilstoši vietējiem likumiem. Tā rīkojoties, jūs palīdzēsiet saglabāt dabas resursus un aizsargāt apkārtējo vidi.

RoHS paziņojums:

- Ar šo Sharp Consumer Electronics Poland sp z.o.o. paziņo, ka šis tālruņa turētājs atbilst RoHS direktīvas 2011/65/ES prasībām.
- ES atbilstības deklarācijas teksts ir pieejams vietnē www.sharpconsumer.com, atverot sava modeļa lejupielāžu sadaļu un izvēloties "CE paziņojumi".

Tīrīšana

- Ieteicams izmantot mīkstu un nedaudz mitru drāniņu. Ja uz tā ir grūti tīrāmi netīrumu pārpalikumi, izmantojiet zobu birsti.

PIEZĪME.

- Neizmantojiet spirtu vai citus šķīdinātājus, lai kodīgi ķīmiskie produkti nesabojātu korpusa virsmu un tā iekšējās konstrukcijas daļas.
- Tālruņa turētāja tīrīšanai nelietojiet augstspiediena ūdens strūklu.
- Regulāri tīriet visu tālruņa turētāju.

Brīdinājumi!

- Nelietojiet tālruni braukšanas laikā.
- Pirms došanās ceļā, pārliecinieties, vai tālrunis ir nostiprināts.
- Regulāri pārbaudiet tālruņa turētāja skavas, lai pārliecinātos, vai tās nav vaļīgas vai bojātas.
- Nelietojiet tālruņa turētāju, ja tas ir bojāts.

Šis tālruņa turētājs atbilst Sharp EM-KS1 un EM-KS2 elektriskajam skrejritenim un ir piemērots arī lielākai daļai citiem elektriskajiem skrejriteņiem ar rokturi, kura diametrs ir no 15 līdz 22 mm. Tas ir piemērots lielākai daļai tālruņu ar ekrāna izmēru no 4,7 līdz 6,5 collām.

Komplektā ietvertais

- Tālruņa turētājs

Konstrukcija

Detaļu identifikācija

1. Skava
2. Nostiprināšanas skrūve
3. Apakšējie paliktņi
4. Skavas atbrīvošanas sviras

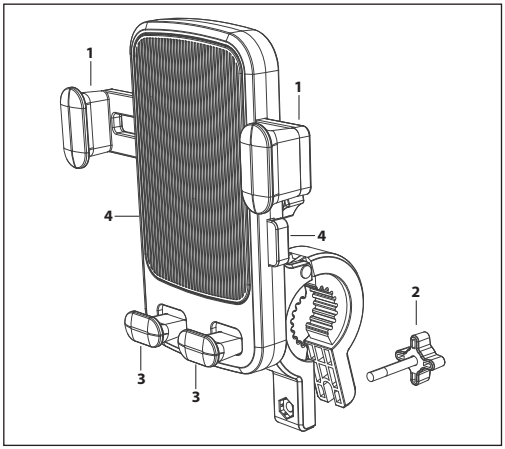

Šarnīrsavienojuma sprādze

1. Neslīdošs gumijas paliktnis
2. Skava

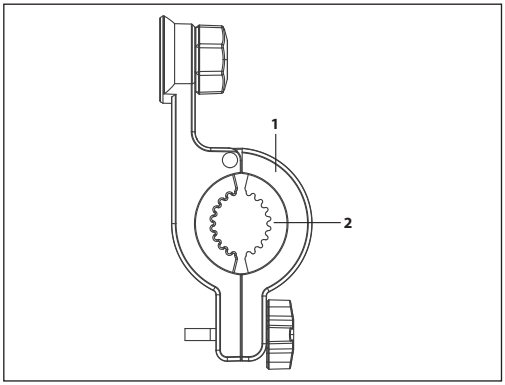

Tālruņa turētāja salikšana

Tālruņa turētājs tiek piegādāts divās daļās. Turētājs un skava. Tās ir jāsaliek pirms nostiprināšanas pie elektriskā skrejriteņa. Lai saliktu ierīci, izpildiet tālāk sniegtos norādījumus.

1. Uzgrieznis
2. Skava
3. Tālruņa turētājs
4. Skrūves vītne

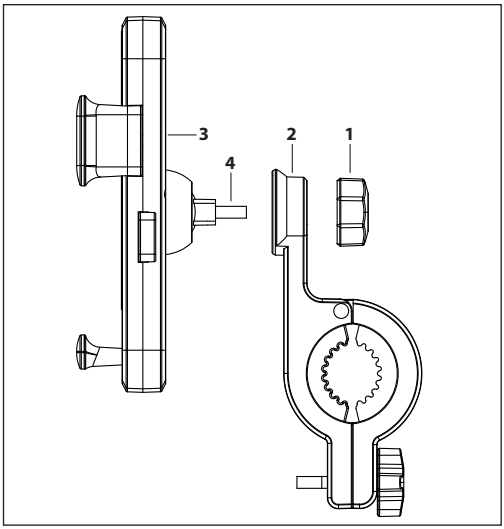

Uzstādiet skavu uz turētāja tā, lai tas būtu stingri nostiprināts. Tālruņa turētāju iespējams novietot dažādos leņķos. Kad ir sasniegts vēlamais leņķis, vienmēr pārliecinieties, vai uzgrieznis ir pievilkts, lai tālruņa turētājs nepārvietotos.

5. Salieciet tālruņa turētāju un skavu.

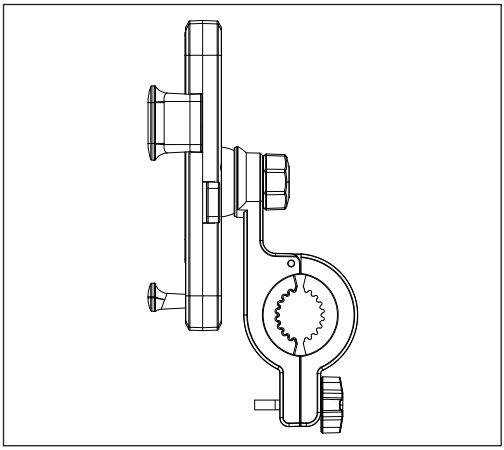

Uzstādīšana

1. Noskrūvējiet regulēšanas uzgriezni un atveriet skavas mehānismu.

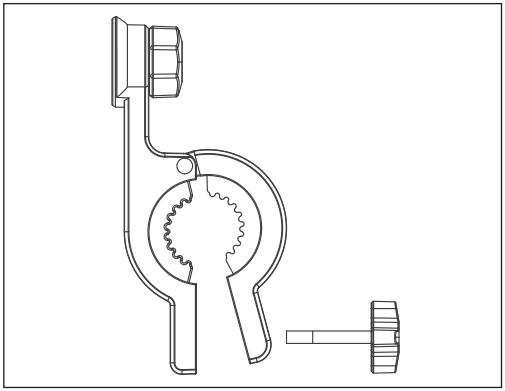

2. Uzstādiet tālruņa turētāju pie roktura un pielāgojiet to pareizā pozīcijā.

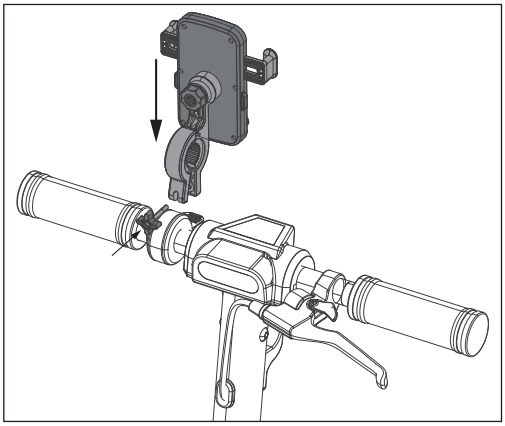

3. Novietojiet skavu tā, lai tālruņa displejs ir vērsts pareizā virzienā. Līdzko pielāgots, pievelciet skavas uzgriezni, lai tas ir droši nostiprināts.

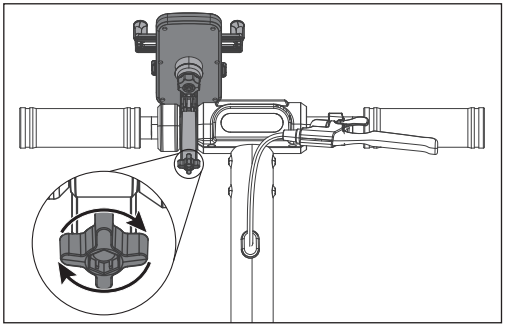

Tālruņa ievietošana tālruņa turētājā

Pirms tālruņa ievietošanas, pārliecinieties, vai skavas ir atvērtas.

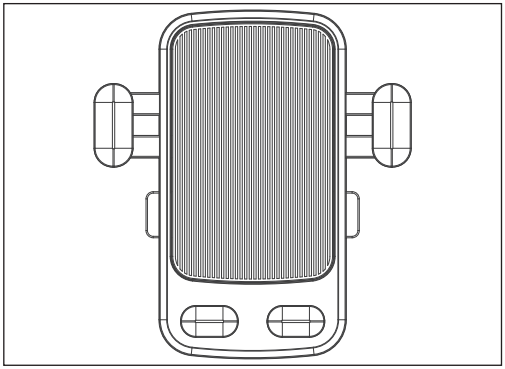

1. Lai sagatavotu tālruņa turētāju gatavu tālruņa nostiprināšanai, spiediet skavas atbrīvošanas sviras uz ierīces centru, kā redzams attēlā. Ņemiet vērā, ka spiežot skavas atbrīvošanas sviras, var būt pretestība.

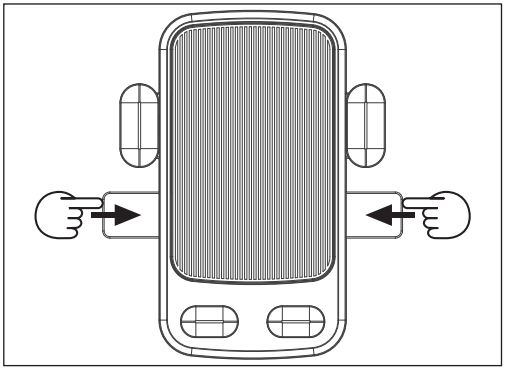

2. Kad skavas atbrīvošanas sviras ir nospiestas līdz galam, skavas var pārvietot līdz tālākai pozīcijai.

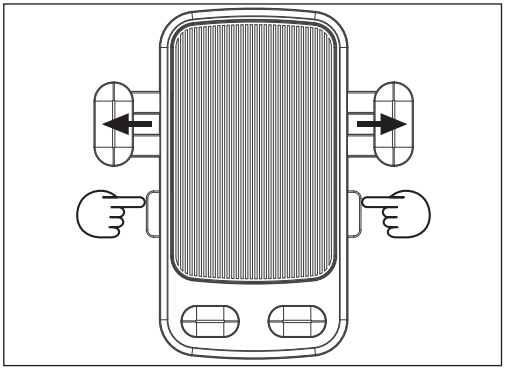

3. Novietojiet tālruni turētājā, kā redzams. Kreisās un labās puses skavai ir jāatrodas pilnībā pagarinātā pozīcijā. Pārliecinieties, vai tālrunis atbalstās uz apakšējiem paliktņiem, kā redzams.

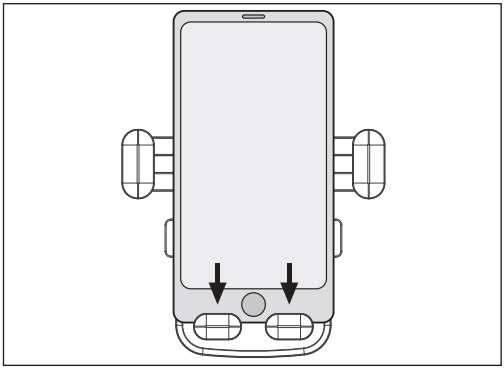

4. Spiediet tālruni uz leju. Apakšējie paliktņi pārvietojas uz leju un skava nofiksējas vietā. Tai pat laikā skavas atbrīvošanas sviras pārvietojas uz āru. Pārbaudiet, vai tālrunis skavās tiek noturēts cieši un nekustas.

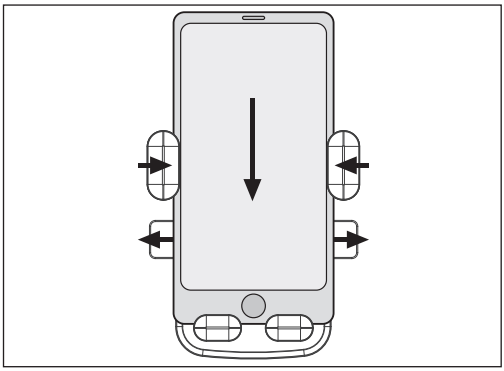

Lai atbrīvotu tālruni, spiediet skavas atbrīvošanas sviras. Nodrošiniet, ka turat tālruni, lai tas nenokristu.

Izmēri

Tālruņa turētāja izmērs

W (kopējais augstums) – 160 mm
X (tālruņa skavas iekšpuse) – maksimāli: 91 mm, minimāli: 66 mm
Y (ierīces platums) – 65 mm
Z (ierīces augstums) – 120 mm

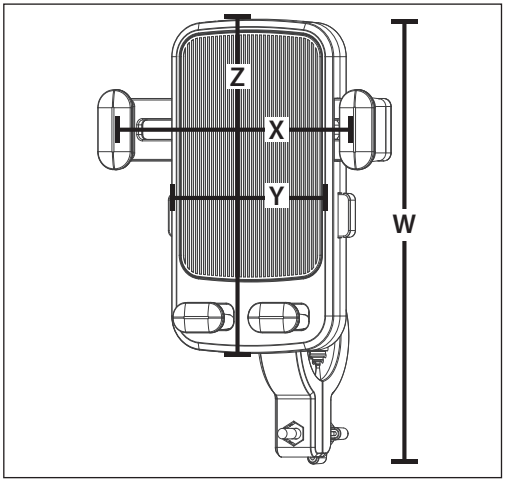

Stiprinājuma izmērs

Tālruņa turētāju var izmantot uz rokturiem, kuru diametrs ir no 15 mm līdz 22 mm. Šis izmērs attēlā ir norādīts ar A.

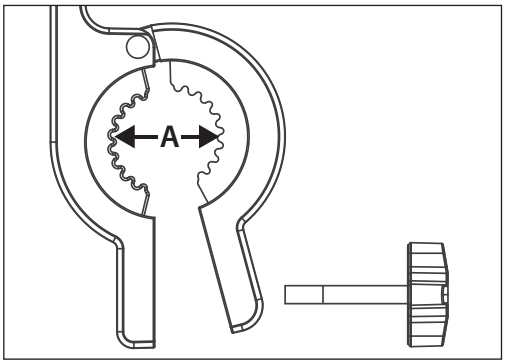

Specifikācijas

Modelis	EM-PH1A
Tālruņa turētāja pamatne (W x H mm)	65 × 120
Svars (g)	118
Materiāls	Plastmasa
Krāsa	Melna
Zīmols	SHARP
Der rokturiem ar diametru (mm)	15–22
Tālruņa izmērs (collas)	4,7–6,5

Belangrijke veiligheidsinstructies

Om vuur te voorkomen houdt altijd kaarsen en ander open vuur verwijderd van dit product.

BELANGRIJK: Lees het onderstaande zorgvuldig door en bewaar deze handleiding voor gebruik in de toekomst.

- Sharp is niet aansprakelijk voor letsel/dood veroorzaakt door onjuist gebruik.
- Sharp is niet aansprakelijk als de gebruiker zich niet aan de plaatselijke wetten en beperkingen houdt.
- Deze telefoonhouder is ontworpen voor huishoudelijk gebruik.
- Gebruik de telefoonhouder niet als deze beschadigd is.

Verwijdering van dit apparaat

- Verwijder dit product niet als ongesorteerd huisafval. Breng het afval terug naar een inzamelpunt voor recycling van AEEA in overeenstemming met de lokale wetgeving. Door dit te doen helpt u het behoud van grondstoffen en beschermt u het milieu.

RoHS-verklaring:

- Hierbij verklaart Sharp Consumer Electronics Poland sp z.o.o. dat deze telefoonhouder in overeenstemming is met de RoHS-richtlijn 2011/65/EU.
- De volledige tekst van de EU-conformiteitsverklaring is beschikbaar via de link www.sharpconsumer.com. Ga vervolgens naar de downloadsectie van uw model en selecteer “CE Statements” (CE-verklaringen).

Reiniging

- We raden aan om een zachte en licht vochtige doek te gebruiken. Als er hardnekkige vuilresten zijn die moeilijk te reinigen zijn, gebruik dan een zachte borstel.

***OPMERKING**:*

- Gebruik geen alcohol of andere oplosmiddelen om te voorkomen dat bijtende chemische producten het oppervlak van de carrosserie en de inwendige structurele onderdelen aantasten.
- Gebruik geen waterstralen onder hoge druk om de telefoonhouder te reinigen.
- Reinig de telefoonhouder regelmatig schoon.

Waarschuwingen

- Gebruik uw telefoon niet tijdens het rijden.
- Zorg ervoor dat uw telefoon stevig in de houder bevestigd is alvorens u vertrekt.
- Controleer regelmatig de klem van de telefoonhouder om er zeker van te zijn dat deze niet los zit of beschadigd is.
- Gebruik de telefoonhouder niet als deze beschadigd of defect is.

Deze telefoonhouder past op de Sharp EM-KS1 en EM-KS2 e-steppen en is ook geschikt voor de meeste andere e-steppen met een stuurdiameter van 15 tot 22 mm. De telefoonhouder is geschikt voor de meeste telefoons met schermgrootte variërend van
4,7 tot 6,5 inch.

Inhoud van de doos

- Telefoonhouder

Montage

Onderdelen

1. Klem
2. Bevestigingsschroef
3. Bodempads
4. Klemontgrendelingsknoppen

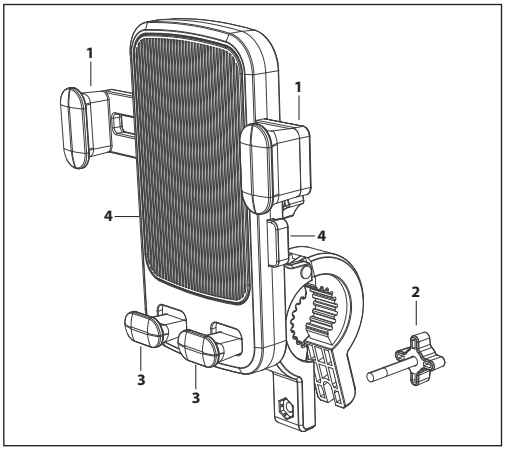

Stuurbevestiging

1. Rubberen anti-slippad
2. Klem

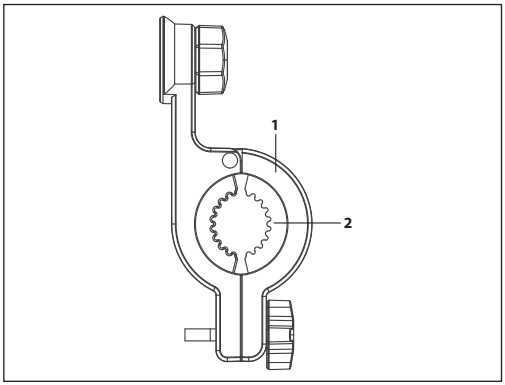

De telefoonhouder in elkaar zetten

De telefoonhouder bestaat uit twee delen: de houder en de klem. Deze moet u in elkaar zetten alvorens u de telefoonhouder aan uw e-step bevestigt. Om het apparaat in elkaar te zetten, volgt u de onderstaande instructies:

1. Moer
2. Klem
3. Telefoonhouder
4. Schroefdraad

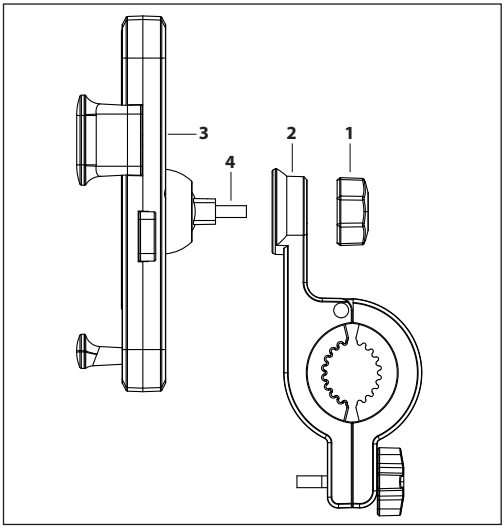

Bevestig de klem aan de houder zodat deze goed vastzit. Het is mogelijk om de telefoonhouder in verschillende hoeken te zetten. Als u de gewenste hoek hebt gevonden, draai de moer dan altijd goed vast, zodat de telefoonhouder niet kan bewegen.

5. Gemonteerde telefoonhouder en klem.

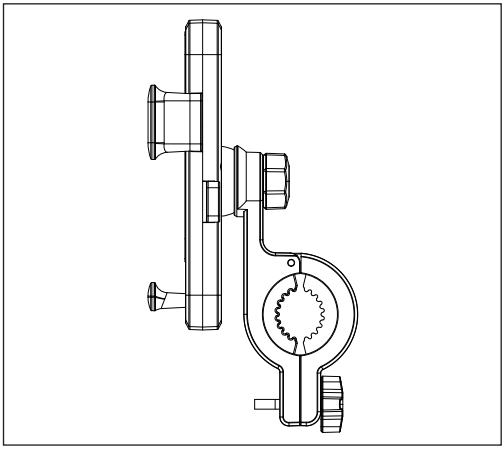

Installatie

1. Draai de stelmoer los en open het klemmechanisme.

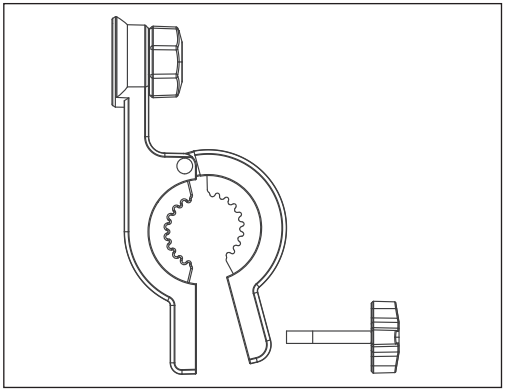

2. Bevestig de telefoonhouder aan het stuur en stel deze in op de juiste positie.

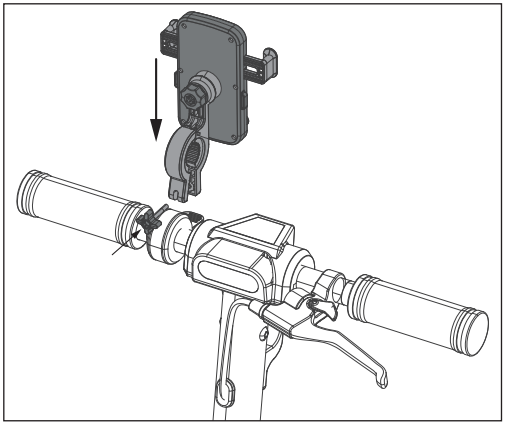

3. Plaats de klem zodanig dat het display van de telefoon in de juiste richting wijst. Als u de houder hebt afgesteld, dan draait u de klemmoer aan zodat deze goed vastzit.

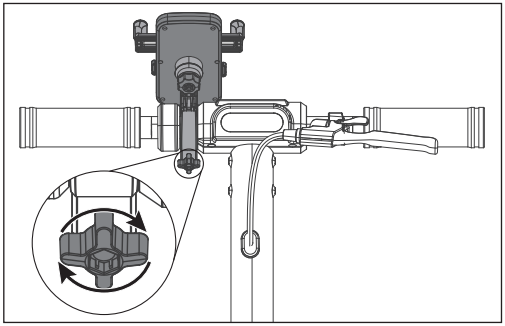

Uw telefoon in de telefoonhouder plaatsen

Zorg ervoor dat de klemmen open zijn alvorens u uw telefoon plaatst.

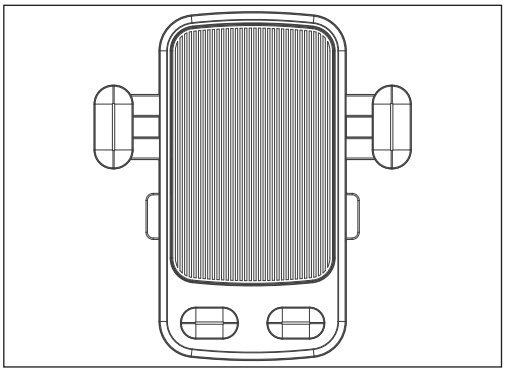

1. Om uw telefoon in de telefoonhouder te klemmen, duwt u de klemontgrendelingsknoppen naar het midden van het toestel, zoals afgebeeld. Let op: bij het indrukken van de klemontgrendelingsknoppen zult u enige weerstand voelen.

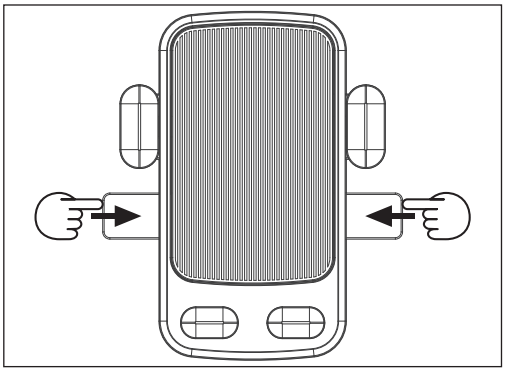

2. De klemmen gaan naar hun uiterste positie wanneer u de klemontgrendelingsknoppen helemaal naar binnen duwt.

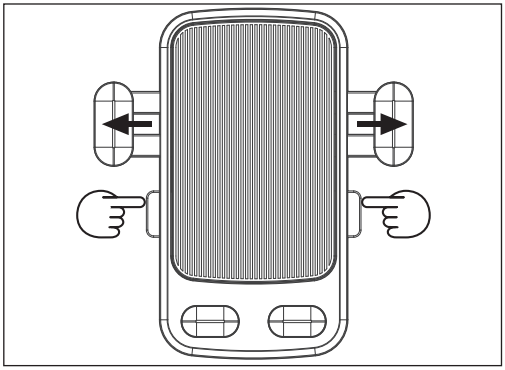

3. Plaats uw telefoon in de houder zoals afgebeeld. De klemmen links en rechts moeten volledig uitgeschoven zijn. Zorg ervoor dat de telefoon op de bodempads rust, zoals afgebeeld.

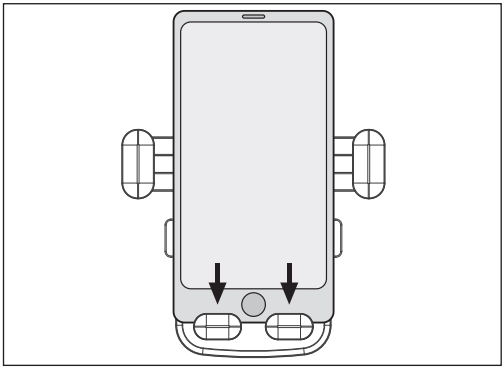

4. Duw uw telefoon in neerwaartse richting. De bodempads schuiven naar beneden en de klem klikt op zijn plaats. Tegelijkertijd zullen de klemontgrendelingsknoppen naar buiten bewegen. Controleer of uw telefoon stevig vastzit en niet beweegt in de klem.

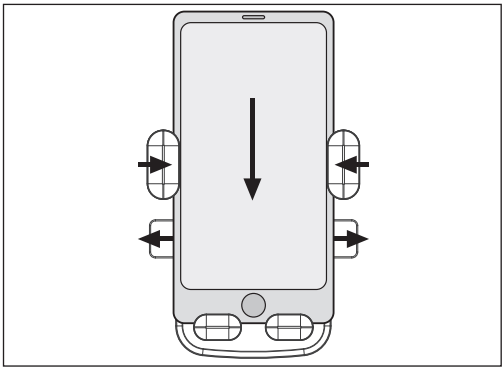

Om uw telefoon los te maken, duwt u de klemontgrendelingsknoppen in. Houd uw telefoon voor de zekerheid ook altijd vast om te voorkomen dat deze valt.

Afmetingen

Grootte van de telefoonhouder

W (totale hoogte) - 160 mm
X (binnenkant van telefoonhouder) - Maximaal: 91 mm, Minimaal: 66 mm
Y (breedte van de houder) - 65 mm
Z (hoogte van de houder) - 120 mm

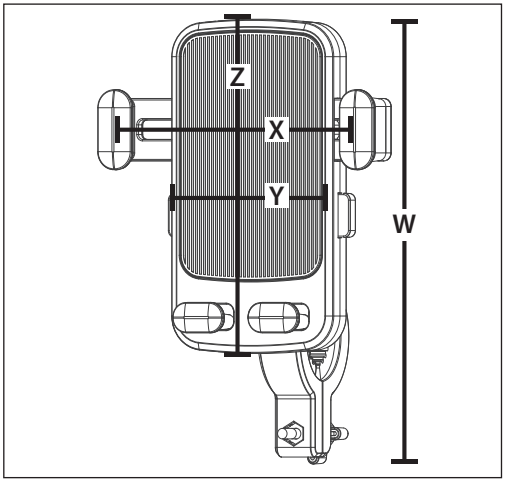

Maten voor montage

U kunt uw telefoonhouder gebruiken op sturen met een diameter van 15 mm tot 22 mm. Dit is maat A, zoals afgebeeld.

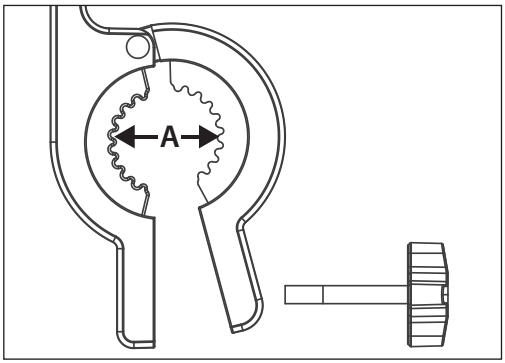

Specificaties

Model	EM-PH1A
Grootte van de basis van de telefoonhouder (B × H in mm)	65 × 120
Gewicht (g)	118
Materiaal	Plastic
Kleur	Zwart
Merk	SHARP
Past op stuurdiameter (mm)	15 tot 22
Grootte telefoon (inch)	4,7 tot 6,5

Viktige sikkerhetsinstruksjoner

For å unngå brann, må stearinlys og andre åpne flammer alltid holdes borte fra dette produktet.

VIKTIG: Les nøye gjennom følgende og oppbevar for fremtidig referanse.

- Sharp er ikke ansvarlig for skade/død forårsaket av misbruk.
- Sharp er ikke ansvarlig hvis brukeren ikke følger lokale lover og restriksjoner.
- Denne telefonholderen er designet for personlig bruk.
- Ikke bruk telefonholderen hvis den er skadet.

Avhending av dette utstyret

- Produktet må ikke kastes som restavfall. Det må returneres til et tilordnet innsamlingssted for resirkulering av EE-avfall i samsvar med lokal lovgivning. Ved å gjøre dette, vil du bidra til å spare ressurser og beskytte miljøet.

RoHS-uttalelse:

- Heretter erklærer Sharp Consumer Electronics Polen sp z.o.o. at denne telefonholderen er i samsvar med RoHS-direktiv, 2011/65/EU.
- Fullteksten til EU-samsvarserklæringen er tilgjengelig ved å besøke koblingen www.sharpconsumer.com og deretter åpne nedlastingsdelen til modellen og velge «CE-erklæringer».

Rengjøring

- Det anbefales å bruke en myk og lett fuktet klut. Hvis det er noen smussrester som er vanskelig å få vekk, kan du bruke en myk børste.

MERK:

- Ikke bruk alkohol eller andre løsemidler for å unngå at etsende kjemiske produkter skader overflaten av karosseriet og dens indre strukturelle deler.
- Ikke bruk høytrykksspylere til å rengjøre telefonholderen.
- Rengjør telefonholderen regelmessig.

Advarsler

- Ikke bruk telefonen mens du kjører eller sykler.
- Sørg for at telefonen er fysisk sikret før du kjører.
- Sjekk telefonholderklemmen regelmessig for å sikre at den ikke har blitt løs eller skadet.
- Ikke bruk telefonholderen hvis den er skadet eller defekt.

Denne telefonholderen støtter elsparkesyklene Sharp EM-KS1 og EM-KS2, og er også egnet de fleste andre elsparkesykler der styret har en diameter på 15 til 22 mm. Den er egnet de fleste telefoner med en skjermstørrelse på 4,7 til 6,5 tommer.

Eskens innhold

- Telefonholder

Oppbygging

Identifikasjon av deler

1. Klemme
2. Festeskrue
3. Bunnputer
4. Frigjøringsspaker for klemme

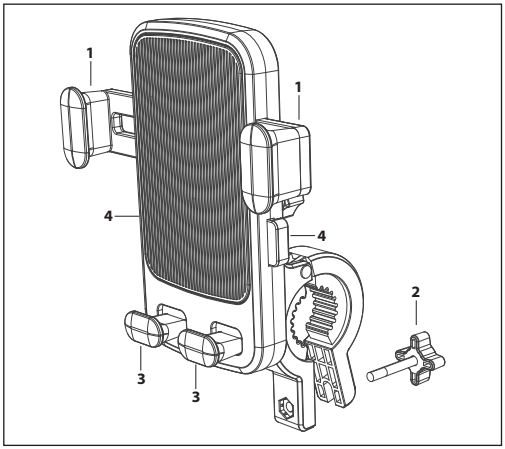

Spenne til kulespak

1. Antisklimatte
2. Klemme

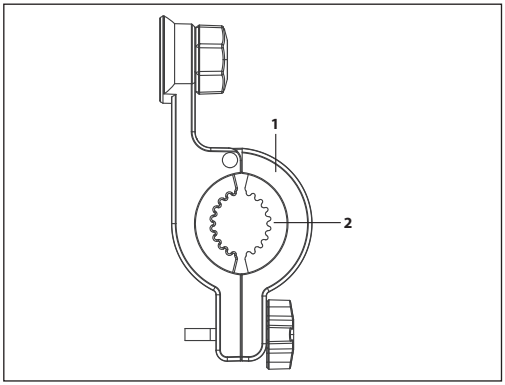

Sette sammen telefonholderen

Telefonholderen kommer i to deler, holderen og klemmen. Disse må settes sammen før du fester den til elsparkesykkelen. Når du skal sette sammen enheten, må du følge instruksjonene nedenfor:

1. Mutter
2. Klemme
3. Telefonholder
4. Skruegjenge

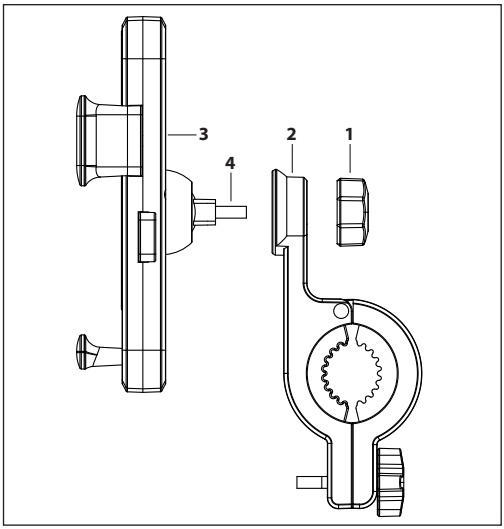

Fest klemmen til holderen til den holder godt fast. Det er mulig å flytte telefonholderen til ulike vinkler. Når du har oppnådd den ønskede vinkelen, må du påse at mutteren er strammet til slik at telefonholderen ikke flytter på seg.

5. Sammensatt telefonholder og klemme.

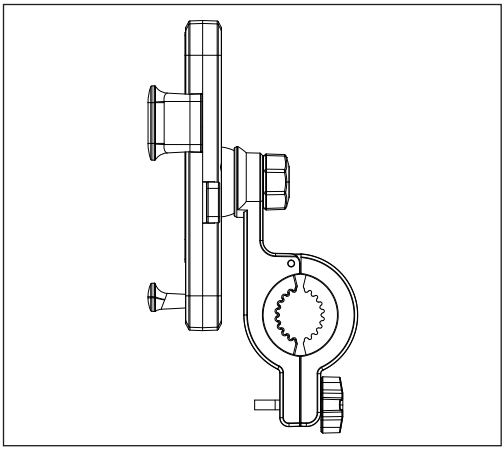

Montering

1. Skru opp justeringsmutteren og åpne klemmemekanismen.

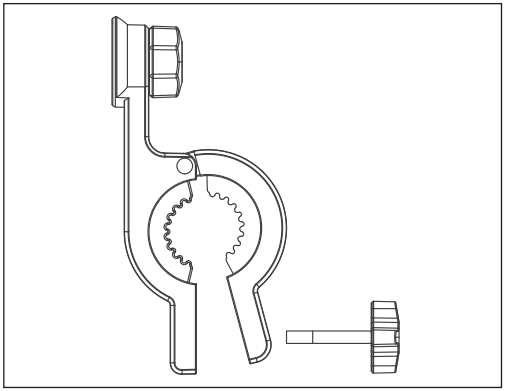

2. Fest telefonholderen til styret og juster den til riktig stilling.

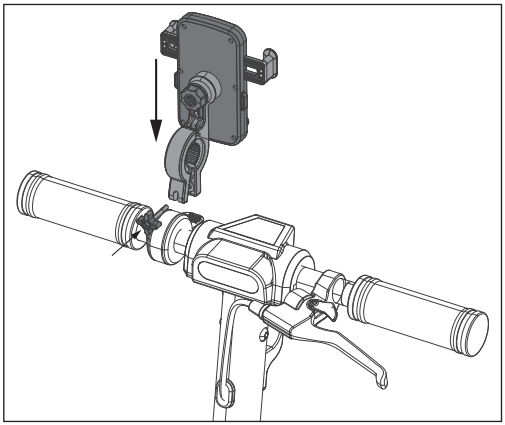

3. Posisjoner klemmen slik at telefonskjermen peker i riktig retning. Når den er justert, strammer du klemmemutteren til den sitter godt.

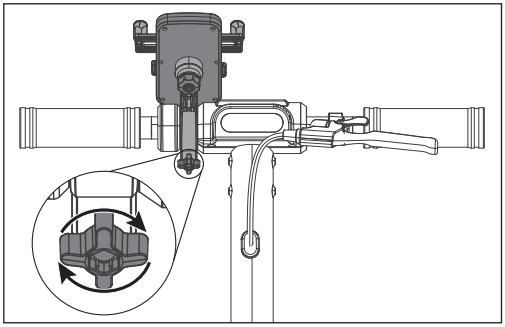

Sette telefonen inn i telefonholderen

Før du setter inn telefonen må du påse at klemmene er åpne.

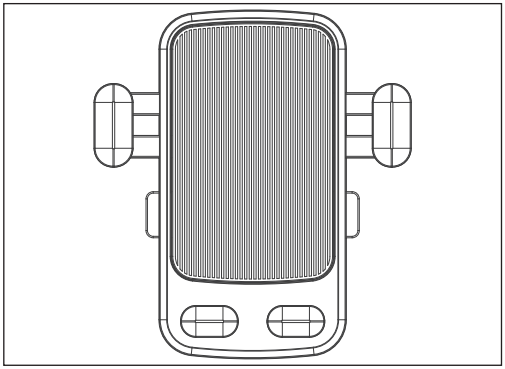

1. Du klargjør telefonholderen for telefonen ved å dytte frigjøringsspakene for klemmene mot midten av enheten som vist på bildet. Merk at frigjøringsspakene for klemmene vil gi motstand når du dytter dem.

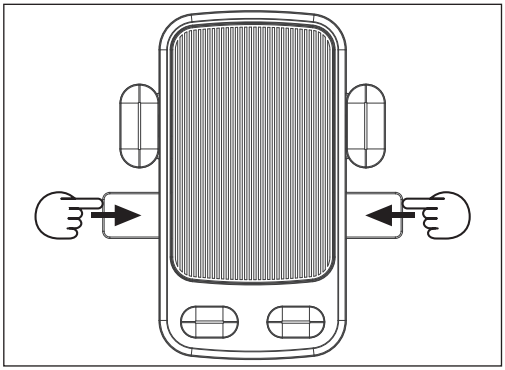

2. Klemmene går til ytterste stilling når frigjøringsspakene for klemmene dyttes helt inn.

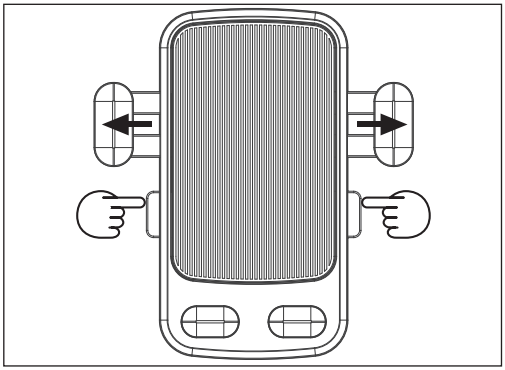

3. Plasser telefonen i holderen som anvist. Klemmene på venstre og høyre må være i helt utstrakt stilling. Påse at telefonen hviler på bunnputene som anvist.

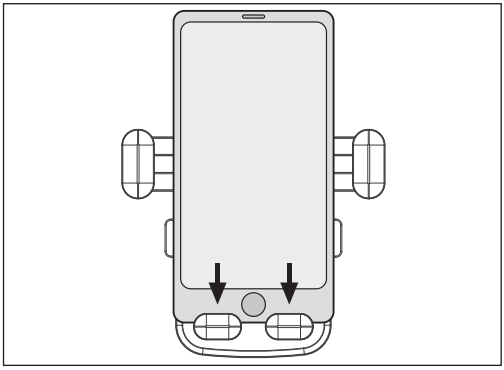

4. Dytt telefonen nedover. Bunnputene flyttes nedover og klemmen klikker på plass. Samtidig flyttes frigjøringsspakene for klemmene utover. Sjekk at telefonen holdes godt på plass og ikke beveger seg i klammene.

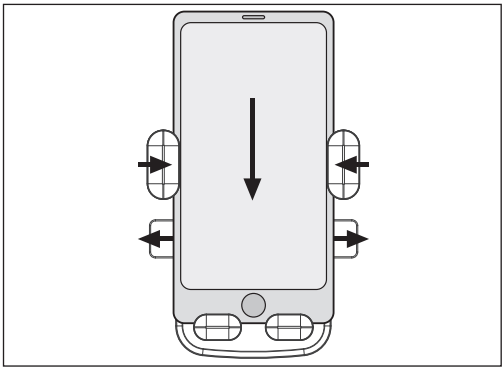

Du kan løsne telefonen ved å dytte inn frigjøringsspakene for klemmene. Påse at du også holder telefonen for å sikre at den ikke faller.

Dimensjoner

Størrelse på telefonholderen

W (total høyde) – 160 mm
X (innsiden an telefonklemmen) – maksimum: 91 mm, minimum: 66 mm
Y (enhetens bredde) – 65 mm
Z (enhetens høyde) – 120 mm

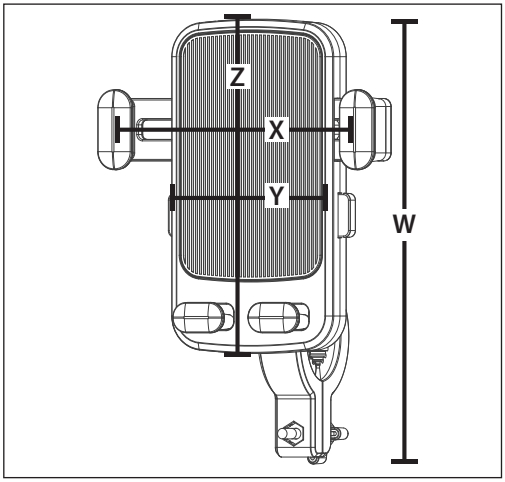

Størrelse på festet

Telefonholderen kan brukes på styrer med en diameter på 15 mm til 22 mm. Dette er dimensjon A som anvist i diagrammet.

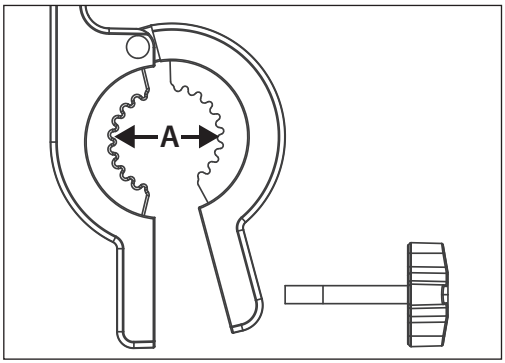

Spesifikasjoner

Modell	EM-PH1A
Størrelse på telefonholderbasen (B × H i mm)	65 × 120
Vekt (g)	118
Materiale	Plast
Farge	Sort
Merkevare	SHARP
Passer styrediameter (mm)	15 til 22
Telefonstørrelse (tommer)	4,7 til 6,5

Ważne środki ostrożności

Żeby zapobiec pożarowi, zawsze trzymaj świece i inne źródła otwartego ognia z daleka od urządzenia.

WAŻNE: Należy się uważnie zapoznać z niniejszą instrukcją obsługi i zachować ją na przyszłość.

- Firma Sharp nie ponosi odpowiedzialności za obrażenia/skutki śmiertelne spowodowane nieprawidłowym wykorzystaniem urządzenia.
- Firma Sharp nie ponosi odpowiedzialności za nieprzestrzeganie przez użytkownika lokalnych przepisów i ograniczeń.
- Opisywany uchwyt na telefon jest przeznaczony do użytku domowego.
- Nie wolno używać uszkodzonego uchwyt na telefon.

Utylizacja sprzętu

- Nie wyrzucać niniejszego produktu razem z niesortowanymi odpadami z gospodarstwa domowego. Przekaż urządzenie do wyznaczonego punktu odbioru w celu przetworzenia zgodnie z przepisami WEEE. W ten sposób oszczędzasz zasoby naturalne i chronisz środowisko.

Oświadczenie dotyczące zgodności z dyrektywą RoHS:

- Niniejszym Sharp Consumer Electronics Poland sp z.o.o. oświadcza, że opisywany uchwyt na telefon jest zgodny z dyrektywą RoHS 2011/65/UE.
- Pełny tekst deklaracji zgodności UE jest dostępny pod linkiem www.sharpconsumer.com, a następnie należy przejść do sekcji pobierania posiadanego modelu i wybrać „CE Statements" (deklaracja zgodności CE).

Czyszczenie

- Do czyszczenia zaleca się użycie miękkiej i lekko nawilżonej ściereczki. W przypadku silnych zanieczyszczeń trudnych do usunięcia należy użyć szczoteczki do zębów.

UWAGA:

- Do czyszczenia nie wolno stosować alkoholu ani innych rozpuszczalników, aby żrące środki chemicznie nie uszkodziły powierzchni urządzenia ani jego wewnętrznych elementów konstrukcyjnych.
- Do czyszczenia uchwytu na telefon nie wolno stosować strumienia wody pod wysokim ciśnieniem.
- Uchwyt na telefon należy regularnie czyścić.

Ostrzeżenia

- Nie wolno używać telefonu podczas jazdy.
- Przed wyruszeniem należy upewnić się, że telefon jest fizycznie zabezpieczony.
- Należy regularnie sprawdzać zacisk uchwytu na telefon, aby upewnić się, że nie poluzował się ani nie jest uszkodzony.
- Nie wolno używać uszkodzonego lub wadliwego uchwytu na telefon.

Opisywany uchwyt na telefon pasuje do e-hulajnóg EM-KS1 i EM-KS2 firmy Sharp, a także nadaje się do większości innych e-hulajnóg z kierownicą o średnicy od 15 do 22 mm. Jest odpowiedni do większości telefonów o przekątnej ekranu od
4,7 do 6,5 cała.

Zawartość opakowania

- Uchwyt na telefon

Budowa

Nazwy elementów

1. Zacisk
2. Śruba zabezpieczająca
3. Podkładki dolne
4. Dźwignie zwalniające zacisk

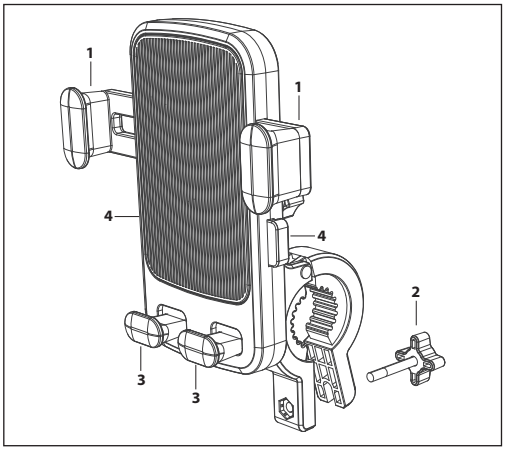

Klamra na rękojeść kierownicy

1. Gumowa podkładka antypoślizgowa
2. Zacisk

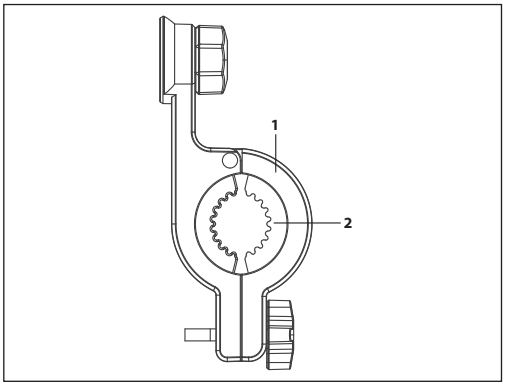

Składanie uchwytu na telefon

Opisywany uchwyt na telefon składa się z dwóch elementów, uchwytu i zacisku. Należy je złożyć przed przymocowaniem do e-hulajnogi.
Aby zmontować urządzenie, należy postępować zgodnie z poniższymi wskazówkami:

1. Nakrętka
2. Zacisk
3. Uchwyt na telefon
4. Gwint

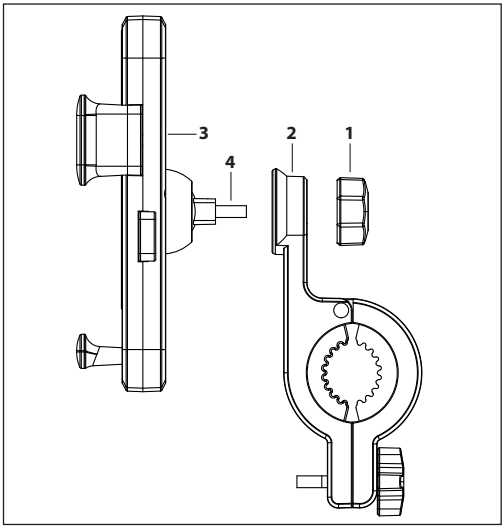

Solidnie zamocuj zacisk do uchwytu. Istnieje możliwość ustawienia uchwytu na telefon pod różnymi katami. Po ustawieniu pod żądanym kątem należy zawsze upewnić się, że nakrętka została starannie dokręcona, aby uchwyt na telefon się nie przesuwał.

5. Zmontowany uchwyt na telefon i zacisk.

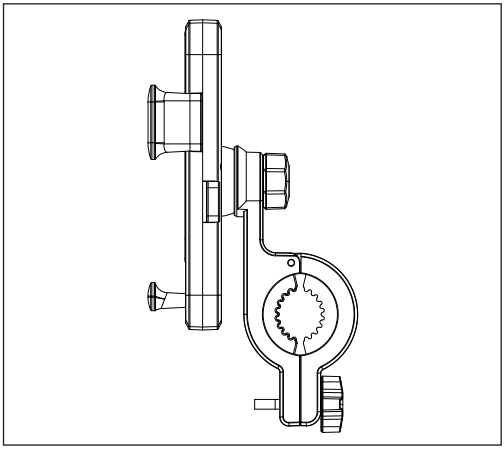

Instalacja

1. Odkręć nakrętkę regulacyjną i otwórz mechanizm zaciskowy.

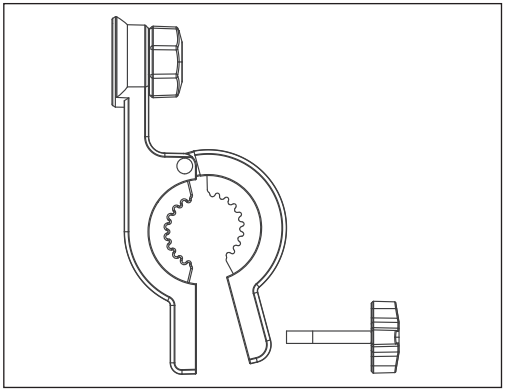

2. Przymocuj uchwyt na telefon do kierownicy i ustaw go w prawidłowej pozycji.

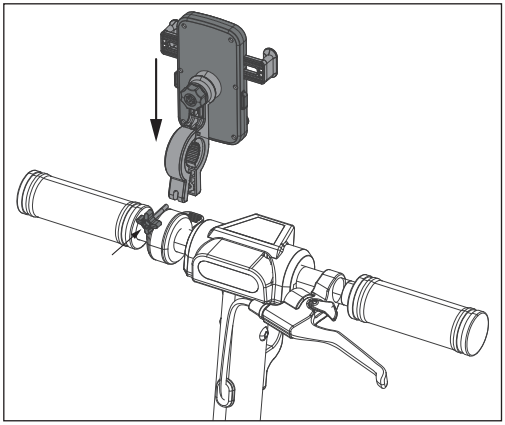

3. Ustaw zacisk w ten sposób, aby ekran telefonu był zwrócony we właściwym kierunku. Po wyregulowaniu starannie dokręć nakrętkę.

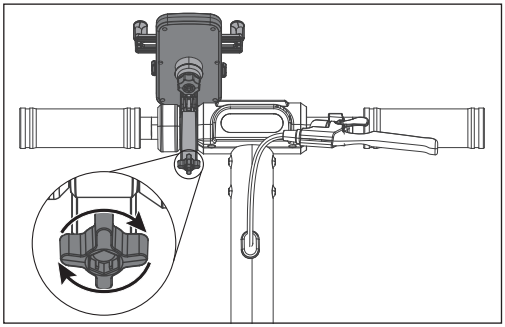

Wkładanie telefonu do uchwytu na telefon

Przed włożeniem telefonu upewnij się, że zaciski są otwarte.

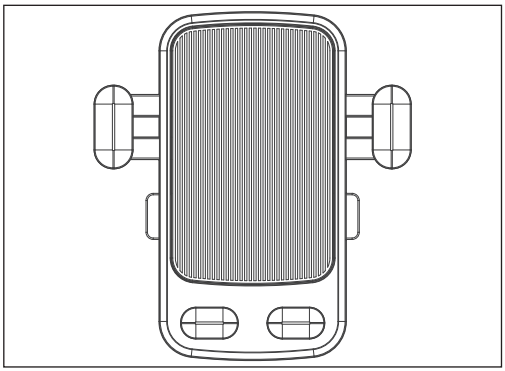

1. Aby przygotować uchwyt na telefon do zaciśnięcia telefonu, przesuń dźwignie zwalniające zaciski w kierunku środka urządzenia, w sposób pokazany na rysunku. Należy pamiętać, że podczas naciskania dźwigni zwalniających zaciski wystąpi opór.

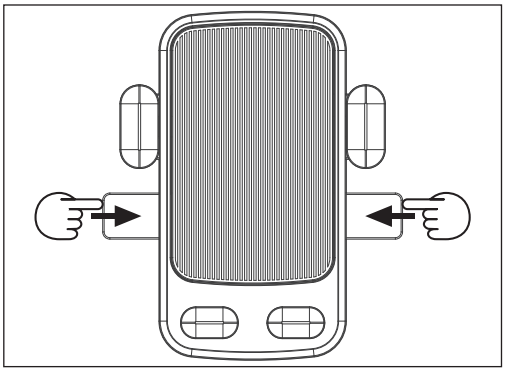

2. Jeśli dźwignie zwalniające zaciski zostaną dociśnięte do końca, zaciski przesuną się do najdalszego położenia.

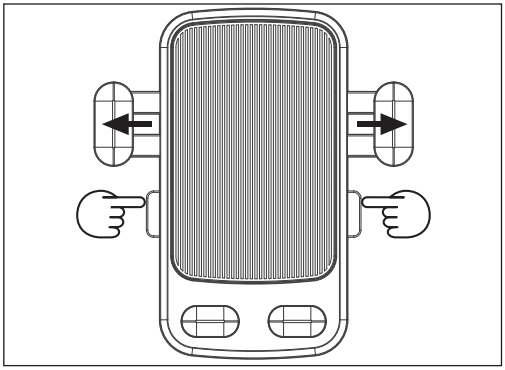

3. Umieść telefon w uchwycie w sposób pokazany na rysunku. Zaciski po lewej i prawej stronie powinny znajdować się w pozycji pełnego wysunięcia. Upewnij się, że telefon spoczywa na dolnych podkładkach, jak pokazano na rysunku.

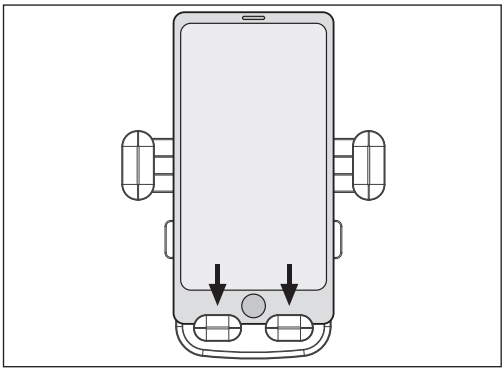

4. Przesuń telefon do dołu. Podkładki dolne przesuną się do dołu, a zacisk zatrzaśnie się na swoim miejscu. Jednocześnie dźwignie zwalniające zaciski przesuną się na zewnątrz. Sprawdź, czy telefon jest starannie umocowany i nie porusza się w zacisku.

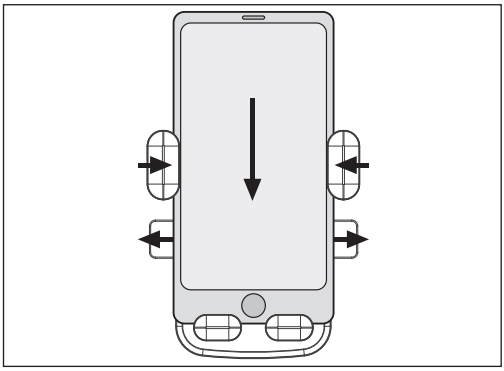

Aby zwolnić telefon, należy nacisnąć dźwignie zwalniające zaciski. Upewnij się również, że trzymasz telefon w ręku, aby mieć pewność, że nie spadnie.

Wymiary

Wymiary uchwytu na telefon

W (wysokość całkowita) – 160 mm
X (wewnątrz zacisku telefonu) – maksimum: 91 mm; minimum: 66 mm
Y (szerokość urządzenia) – 65 mm
Z (wysokość urządzenia) – 120 mm

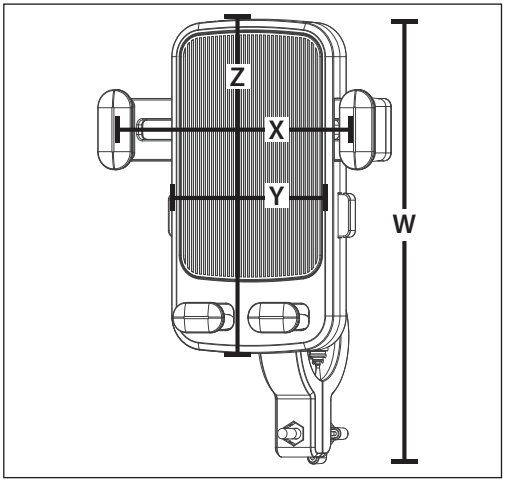

Rozmiar mocowania

Uchwyt na telefon można stosować na kierownicach o średnicy od 15 do 22 mm. Na schemacie to wymiar A.

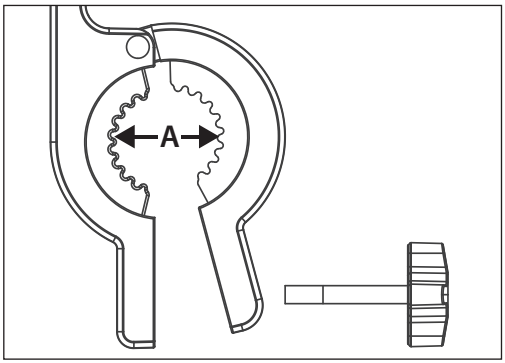

Dane techniczne

Model	EM-PH1A
Wymiary podstawy uchwytu na telefon (szer. x wys.) [mm]	65 × 120
Masa [g]	118
Materiał	Plastik
Kolor	Czarny
Marka	SHARP
Pasuje do kierownic o średnicy [mm]	od 15 do 22
Rozmiar telefonu [cale]	od 4,7 do 6,5

Instruções de segurança importantes

De modo a prevenir incêndios, mantenha velas e outras chamas abertas sempre longe deste produto.

IMPORTANTE: Leia o seguinte com atenção e mantenha para referência futura.

- A Sharp não se responsabiliza por lesões/morte provocados pelo uso incorreto.
- A Sharp não se responsabiliza pelo facto do utilizador não seguir as leis e restrições locais.
- Este suporte de telemóvel foi projetado para uso doméstico.
- Não use o suporte de telemóvel quando estiver estragado.

Eliminação deste equipamento

- Não elimine este produto como lixo municipal não segregado. Devolva-o no ponto de recolha para reciclagem de REEE designado de acordo com a legislação local. Ao fazê-lo estará a ajudar a conservar recursos e a proteger o ambiente.

Declaração RoHS:

- Pelo presente a Sharp Consumer Electronics Poland sp z.o.o. declara que este suporte de telemóvel se encontra em conformidade com a Diretiva RoHS, 2011/65/EU.
- O texto completo da declaração de conformidade da UE encontra-se disponível no link www.sharpconsumer.com, entrando na secção de transferências do seu modelo e selecionando "Declarações CE".

Limpeza

- Recomenda-se a utilização de um pano macio levemente umedecido. Caso haja resíduos de sujidade difíceis de limpar, use uma escova macia.

NOTA:

- Não use álcool ou outros diluentes para evitar que produtos químicos abrasivos danifiquem a superfície da estrutura e as suas peças estruturais internas.
- Não use jatos de água de alta pressão para limpar o suporte do telemóvel.
- Limpe o suporte do telemóvel regularmente.

Avisos

- Não use o telemóvel enquanto estiver a guiar.
- Certifique-se de que o seu telefone está fisicamente preso antes de arrancar.
- Verifique regularmente o fixador do suporte de telemóvel para garantir que não fica solto ou danificado.
- Não use o suporte de telemóvel se estiver danificado ou defeituoso.

Este suporte de telemóvel serve para as e-trotinetes Sharp EM-KS1 e EM-KS2 e é também adequado para a maioria das outras e-trotinetes com um guiador com diâmetro entre 15 e 22 mm. É adequado para a maioria dos telefones com um ecrã de tamanho entre 4.7 e 6.5 polegadas.

Conteúdo da caixa:

- Suporte de telemóvel

Construção

Identificação das peças

1. Fixador
2. Parafuso de fixação
3. Amortecedores da base
4. Patilhas de abertura do fixador

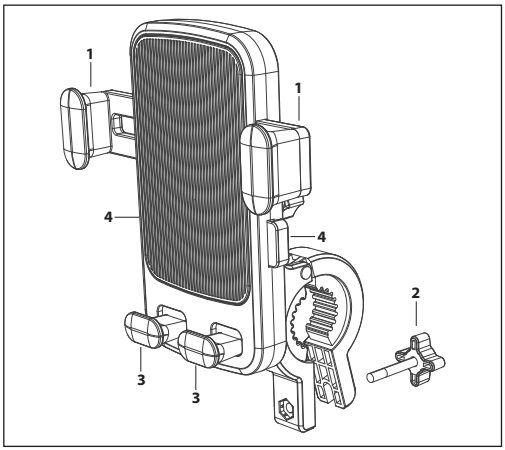

Fecho da haste em bola

1. Amortecedor de borracha antiderrapante
2. Fixador

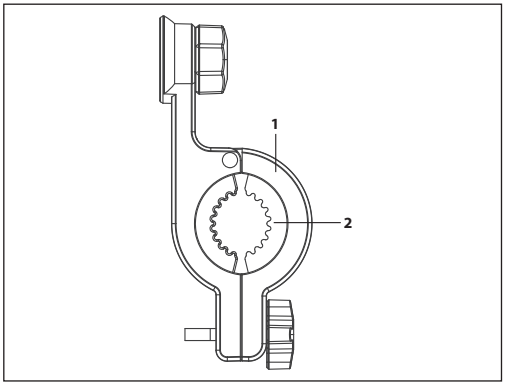

Montar o suporte de telemóvel

O suporte de telemóvel vem em duas partes: o suporte e o fixador. Estas precisam de ser montadas antes de o prender à e-trotinete. Para montar a unidade, siga as instruções em baixo:

1. Porca
2. Fixador
3. Suporte de telemóvel
4. Rosca

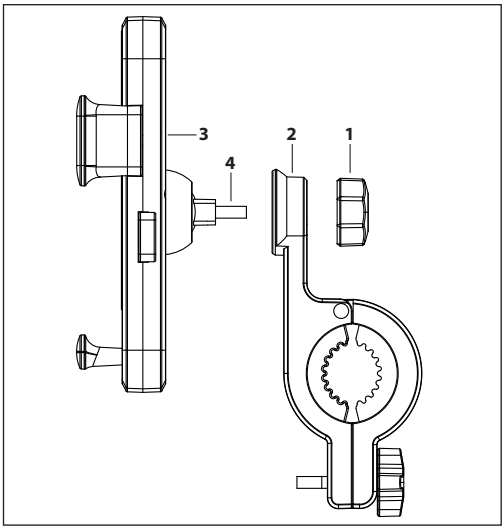

Encaixe o fixador no suporte de modo a ficar preso. É possível mover o suporte de telemóvel em diferentes ângulos. Quando se alcançar o ângulo desejado, certifique-se sempre de que a porca está apertada, para que o suporte de telemóvel não se mova.

5. Suporte de telemóvel e fixador montados.

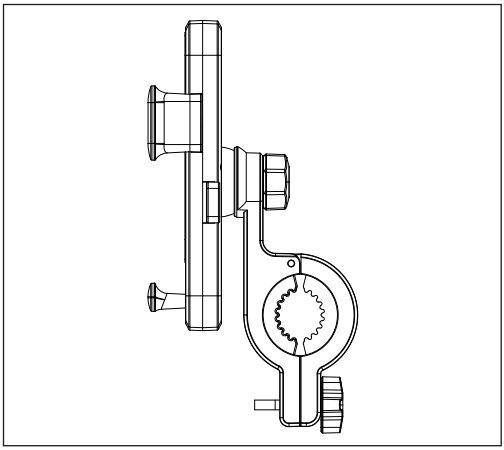

Instalação

1. Desaparafuse a porca de ajuste e abra o mecanismo do fixador.

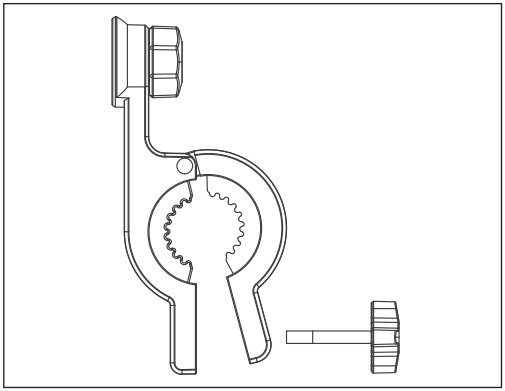

2. Prenda o suporte de telemóvel ao guiador e ajuste-o para a posição correta.

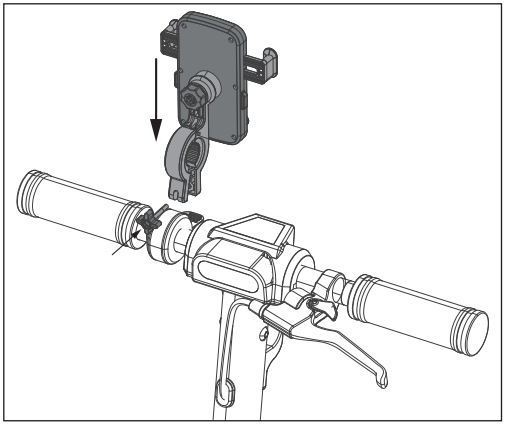

3. Posicione o fixador de modo a que o mostrador do telefone esteja virado na direção correta. Assim que estiver ajustado, aperte a porca do fixador para ficar bem preso.

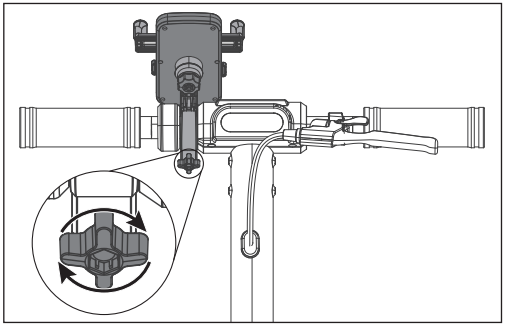

Colocar o telemóvel no suporte de telemóvel

Antes de inserir o telemóvel, certifique-se de que os fixadores estão abertos.

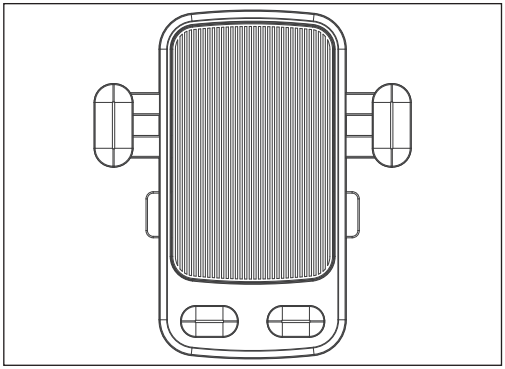

1. Para preparar o suporte de telemóvel para fixar o telemóvel, empurre as patilhas de abertura do fixador em direção ao centro do dispositivo como indicado na figura. Tenha em conta que haverá uma resistência quando empurrar as patilhas de abertura do fixador.

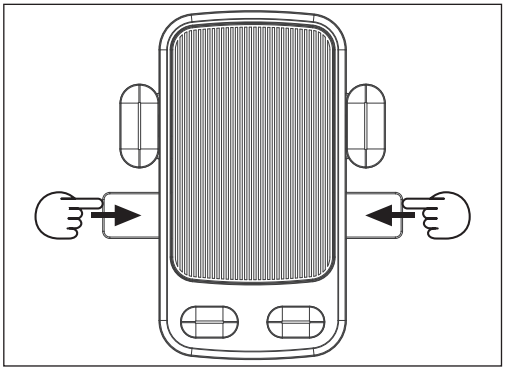

2. Quando as patilhas de abertura do fixador forem empurradas até ao fim, o fixador mover-se-á até à posição mais afastada.

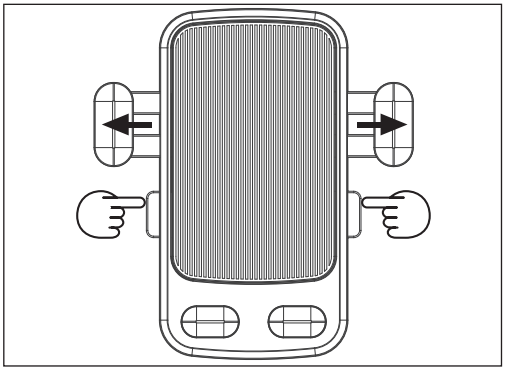

3. Coloque o telefone no suporte como indicado. Os fixadores da esquerda e direita têm de estar abertos na posição máxima. Certifique-se de que o telefone está apoiado nos amortecedores da base como indicado.

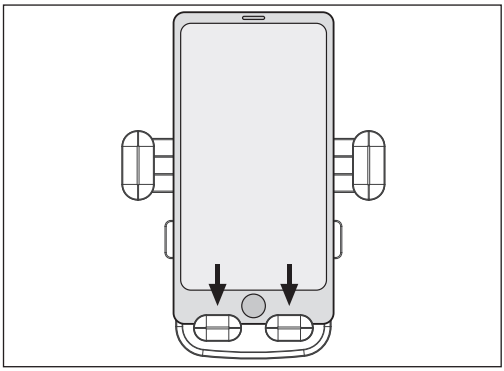

4. Empurre o telefone para baixo. Os amortecedores da base irão para baixo e o fixador encaixará no sítio. Ao mesmo tempo as patilhas de abertura do fixador irão para fora. Verifique que o telefone está devidamente preso e não se move dentro do fixador.

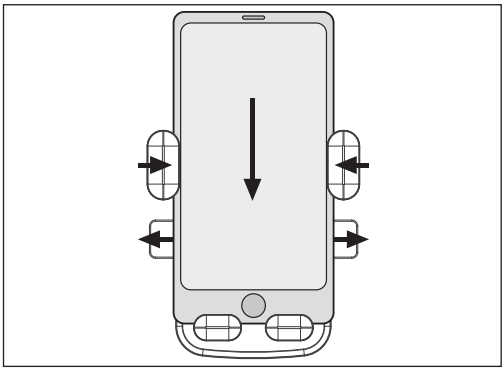

Para soltar o telefone, empurre as patilhas de abertura do fixador. Certifique-se de que está a segurar o telefone para que este não caia.

Dimensões

Tamanho do suporte de telemóvel

W (altura geral) – 160 mm
X (interior do fixador do telemóvel) – Máximo: 91 mm, Mínimo: 66 mm
Y (largura da unidade) – 65 mm
Z (altura da unidade) – 120 mm

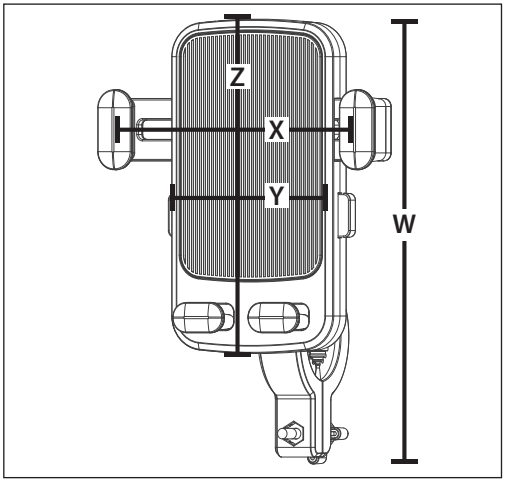

Tamanho da montagem

O seu suporte de telemóvel pode ser usado em guiadores com um diâmetro entre 15 mm e 22 mm. Esta é a dimensão A indicada no diagrama.

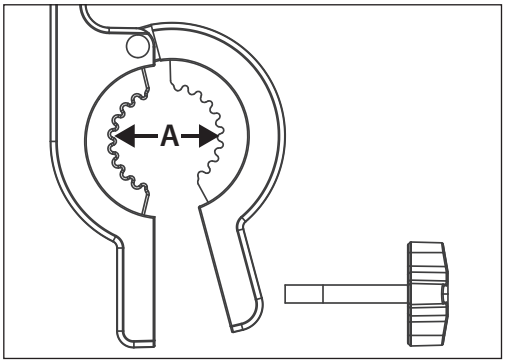

Especificações

Modelo	EM-PH1A
Tamanho da base do suporte de telemóvel (L x A em mm)	65-120
Peso (g)	118
Material	Plástico
Cor	Preto
Marca	SHARP
Adequada para guiadores com diâmetro (mm)	15 a 22
Tamanho do telemóvel (polegadas)	4.7 a 6.5.

Instrucțiuni importante de siguranță

Pentru a preîntâmpina incendiile, ţineţi întotdeauna lumânările şi alte surse de flacără deschisă departe de acest produs.

IMPORTANT: Citiţi următoarele cu atenţie şi păstraţi manualul pentru consultări ulterioare.

- Sharp nu este răspunzător pentru vătămări/decese cauzate de utilizarea necorespunzătoare.
- Sharp nu este răspunzător în cazul în care utilizatorul nu respectă legile și restricțiile locale.
- Acest suport pentru telefon este conceput pentru uz casnic.
- Nu utilizaţi suportul pentru telefon dacă este deteriorat.

Eliminarea acestui echipament

- Nu eliminaţi acest produs ca deşeu menajer nesortat. Returnați-l la un punct de colectare destinat pentru reciclarea DEEE, conform cu legislația locală. În acest fel, veți contribui la conservarea resurselor și la protejarea mediului înconjurător.

Declarație RoHS (privind restricționarea substanțelor periculoase):

- Prin prezenta, Sharp Consumer Electronics Poland sp z.o.o. declară că acest suport pentru telefon este în conformitate cu Directiva RoHS (privind restricționarea substanțelor periculoase), 2011/65/UE.
- Textul complet al declarației UE de conformitate este disponibil la adresa www.sharpconsumer.com și apoi accesând secțiunea de descărcare pentru modelul dumneavoastră și selectând „Declarații CE".

Curățare

- Este recomandat să se utilizeze o cârpă moale și ușor umedă. Dacă există reziduuri de murdărie persistente care sunt greu de curățat, folosiţi o perie moale.

NOTĂ:

- Nu utilizaţi alcool sau alţi solvenţi pentru a evita ca produsele chimice corozive să deterioreze suprafața corpului și părțile sale structurale interne.
- Nu utilizaţi jeturi de apă de înaltă presiune pentru a curăța suportul pentru telefon.
- Curățați suportul pentru telefon în mod regulat.

Avertizări

- Nu utilizaţi telefonul în timp ce conduceţi.
- Asigurați-vă că telefonul este asigurat din punct de vedere fizic înainte de a porni.
- Verificaţi clema suportului pentru telefon în mod regulat, pentru a vă asigura că nu s-a slăbit sau deteriorat.
- Nu utilizaţi suportul pentru telefon dacă este deteriorat sau defect.

Acest suport pentru telefon este potrivit pentru trotinetele electrice Sharp EM-KS1 și EM-KS2 și este potrivit și pentru majoritatea celorlalte trotinete electrice cu diametrul mânerelor de 15 până la 22 mm. Este potrivit pentru majoritatea telefoanelor cu dimensiunea ecranului între 4,7 și 6,5 inchi.

Conținutul cutiei

- Suport telefon

Alcătuire

Identificarea părților componente

1. Clemă
2. Șurub de fixare
3. Suporturi inferioare
4. Pârghii de decuplare a clemelor

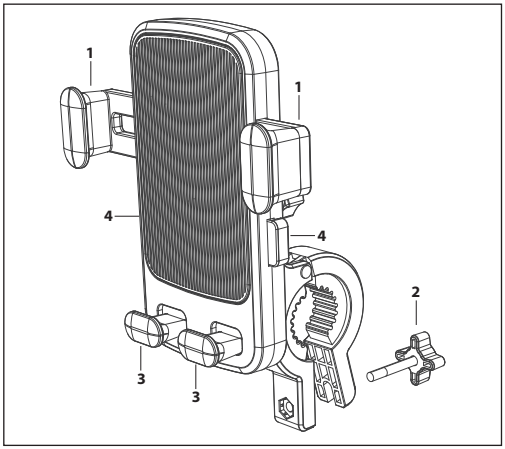

Dispozitiv de fixare pe ax cu bile

1. Garnitură din cauciuc anti-alunecare
2. Clemă

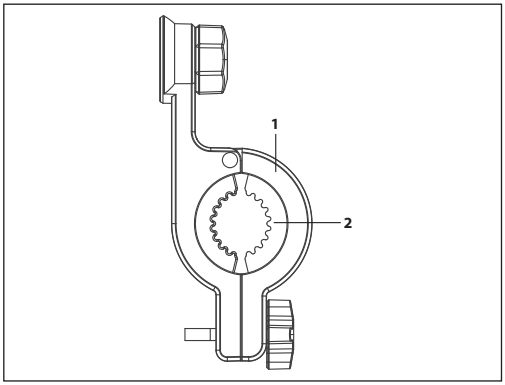

Asamblarea suportului pentru telefon

Suportul pentru telefon are două părți, suportul și clema. Acestea trebuie asamblate înainte de a-l fixa pe trotineta electrică. Pentru a asambla unitatea, urmați instrucțiunile de mai jos:

1. Piuliță
2. Clemă
3. Suport telefon
4. Filet șurub

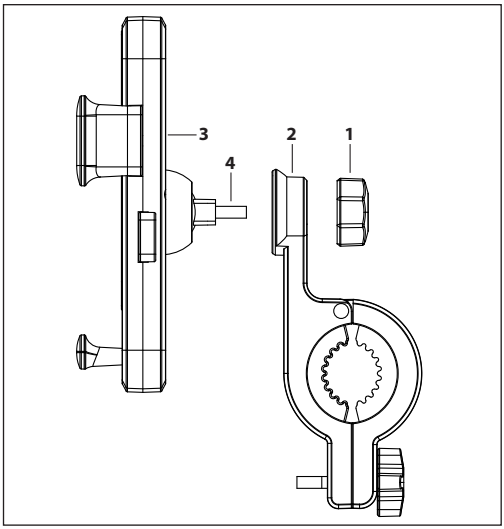

Montați clema pe suport astfel încât să fie asigurată. Este posibil să mutați suportul pentru telefon la diferite unghiuri. Când se obține unghiul dorit, asigurați-vă întotdeauna că piulița este strânsă astfel încât suportul pentru telefon să nu se miște.

5. Suportul pentru telefon și clema asamblate.

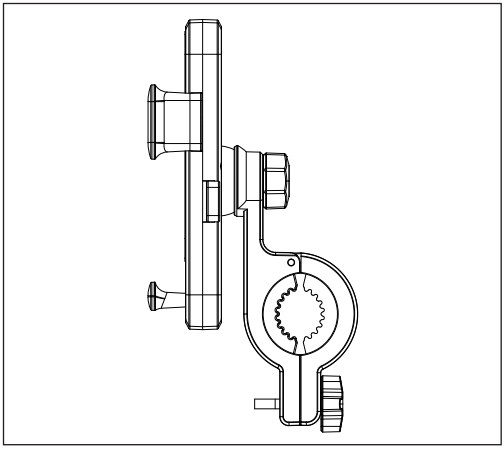

Montare

1. Deșurubați piulița de reglare și deschideți mecanismul de prindere.

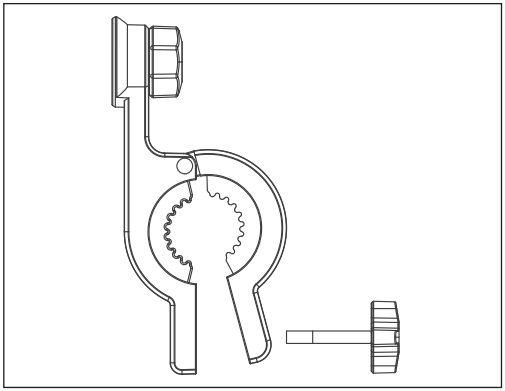

2. Prindeți suportul pentru telefon de mâner și reglați-l în poziția corectă.

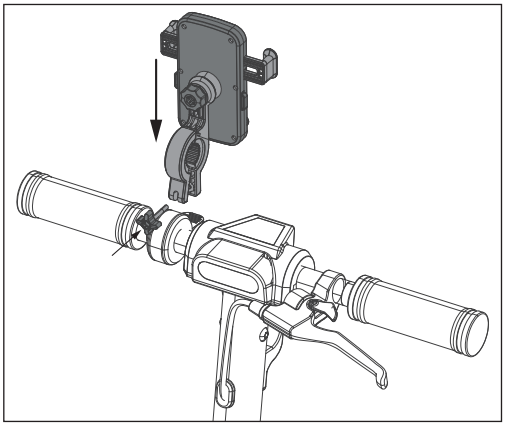

3. Poziționați clema astfel încât afișajul telefonului să fie îndreptat în direcția corectă. Odată reglat, strângeți piulița de strângere astfel încât să fie asigurat.

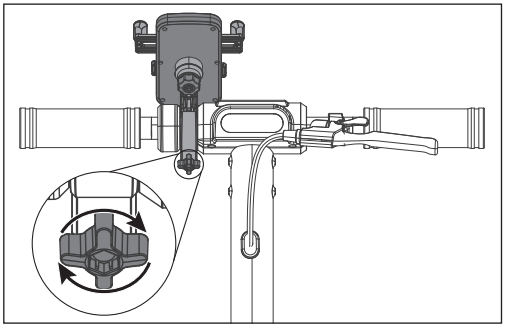

Introducerea telefonului în suportul pentru telefon

Înainte de a introduce telefonul, asiguraţi-vă că sunt deschise clemele.

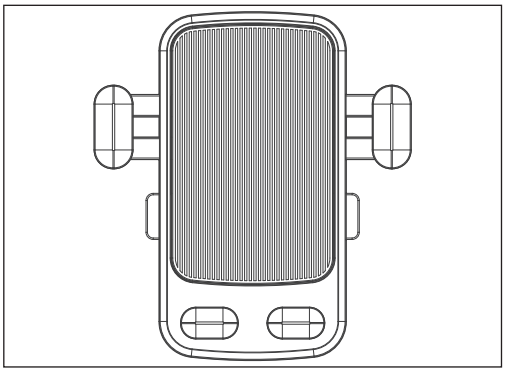

1. Pentru a pregăti suportul de telefon pentru ca telefonul să fie prins, împingeţi pârghiile de decuplare a clemelor spre centrul dispozitivului, cum este ilustrat în imagine. Reţineţi că va exista rezistenţă la împingerea pârghiilor de decuplare a clemelor.

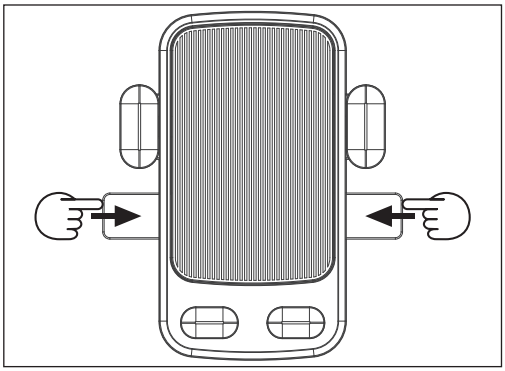

2. Clemele se vor deplasa în poziţia cea mai îndepărtată când pârghiile de decuplare a clemelor sunt împinse până la capăt.

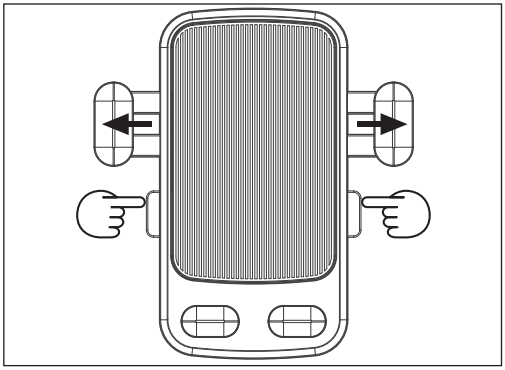

3. Puneţi telefonul în suport aşa cum este ilustrat. Clemele din stânga și din dreapta trebuie să fie în poziţia complet extinsă. Asiguraţi-vă că telefonul se sprijină pe suporturile inferioare, aşa cum este ilustrat.

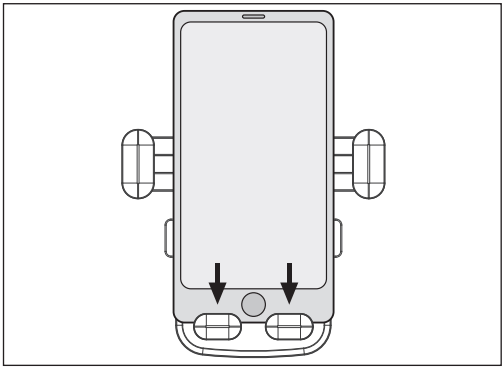

4. Împingeţi telefonul în jos. Suporturile inferioare se vor deplasa în jos, iar clema se va fixa în poziţie. În acelaşi timp, pârghiile de decuplare a clemelor se vor deplasa spre exterior. Verificaţi dacă telefonul este ţinut strâns și nu se mişcă în interiorul clemei.

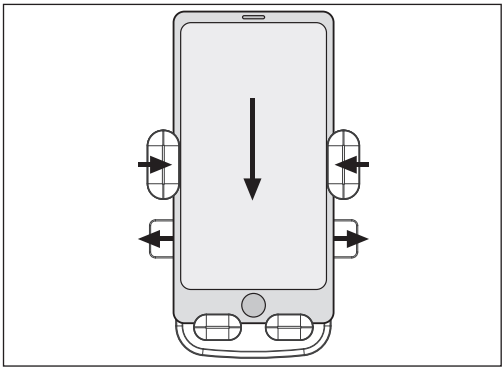

Pentru a elibera telefonul, împingeţi pârghiile de decuplare a clemelor. Asiguraţi-vă și că ţineţi de telefon pentru a vă asigura că nu cade.

Dimensiuni

Dimensiunea suportului pentru telefon

W (înălțimea totală) – 160 mm
X (în interiorul clemei pentru telefon) – Maxim: 91 mm, Minim: 66 mm
Y (lățimea unității) – 65 mm
Z (înălțimea unității) – 120 mm

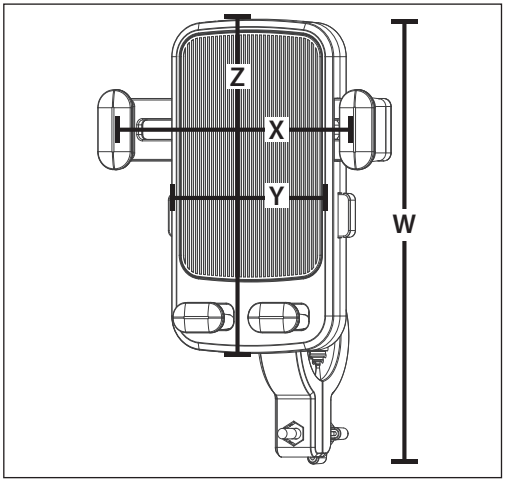

Dimensiune de montare

Suportul pentru telefon poate fi folosit pe mânere cu diametrul de la 15 mm până la 22 mm. Aceasta este dimensiunea A, așa cum se arată în diagramă.

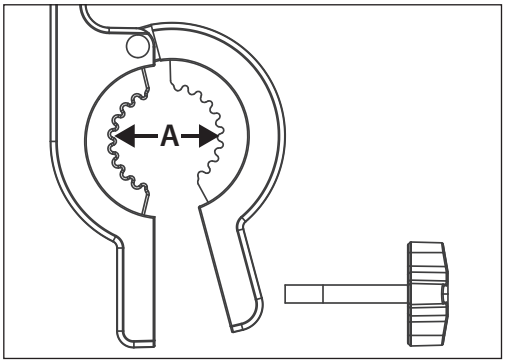

Specificații

Model	EM-PH1A
Dimensiunea bazei suportului pentru telefon (l x Î în mm)	65 × 120
Greutate (g)	118
Material	Plastic
Culoare	Negru
Marcă	SHARP
Potrivit pentru ghidon de diametru (mm)	de la 15 la 22
Dimensiune telefon (inchi)	de la 4,7 la 6,5

Dôležité bezpečnostné pokyny

Aby ste zabránili šíreniu požiaru, nikdy sa k tomuto výrobku nepribližujte so sviečkou alebo iným otvoreným ohňom.

DÔLEŽITÉ: Pozorne si prečítajte nasledujúce informácie a uschovajte si ich pre budúce použitie.

- Spoločnosť Sharp nezodpovedá za zranenie/smrť spôsobenú nesprávnym používaním.
- Spoločnosť Sharp nenesie žiadnu zodpovednosť, ak používateľ nedodržiava miestne zákony a obmedzenia.
- Tento držiak na telefón je určený na domáce použitie.
- Ak je držiak na telefón poškodený, nepoužívajte ho.

Likvidácia tohto zariadenia

- Tento výrobok nelikvidujte odhodením do netriedeného komunálneho odpadu. Odovzdajte ho na určenom zbernom mieste na recyklovanie odpadových elektrických a elektronických zariadení v súlade s miestnymi zákonmi. Týmto pomôžete šetriť zdroje a chrániť životné prostredie.

Vyhlásenie RoHS:

- Spoločnosť Sharp Consumer Electronics Poland sp z.o.o. týmto vyhlasuje, že tento držiak na telefón je v súlade so smernicou RoHS 2011/65/EÚ.
- Úplné znenie prehlásenia o zhode so smernicou EÚ je k dispozícii po kliknutí na odkaz www.sharpconsumer.com, prejdení do sekcie súborov na stiahnutie k vášmu modelu a výberom možnosti „Prehlásenia CE“.

Čistenie

- Odporúča sa používať mäkkú a mierne vlhkú handričku. Ak sa objavia odolné zvyšky nečistôt, ktoré sa ťažko čistia, použite mäkkú kefku.

POZNÁMKA:

- Nepoužívajte alkohol ani iné rozpúšťadlá, aby ste zabránili poškodeniu povrchu tela a jeho vnútorných konštrukčných častí korozívnymi chemickými produktmi.
- Na čistenie držiaka na telefón nepoužívajte vysokotlakové vodné dýzy.
- Držiak na telefón pravidelne čistite.

Výstrahy

- Nepoužívajte telefón počas jazdy.
- Pred odchodom sa uistite, že je telefón fyzicky zabezpečený.
- Pravidelne kontrolujte svorku držiaka na telefón, či sa neuvoľnila alebo nepoškodila.
- Ak je držiak na telefón poškodený alebo má poruchu, nepoužívajte ho.

Tento držiak na telefón je vhodný pre elektrické kolobežky Sharp EM-KS1 a EM-KS2 a je vhodný aj pre väčšinu ostatných elektrických kolobežiek s priemerom riadidiel 15 až 22 mm. Je vhodný pre väčšinu telefónov s veľkosťou obrazovky od 4,7 do 6,5 palcov.

Čo je v balení

- Držiak na telefón

Konštrukcia

Identifikácia častí

1. Svorka
2. Zaisťovacia skrutka
3. Spodné podložky
4. Páčky na uvoľnenie svoriek

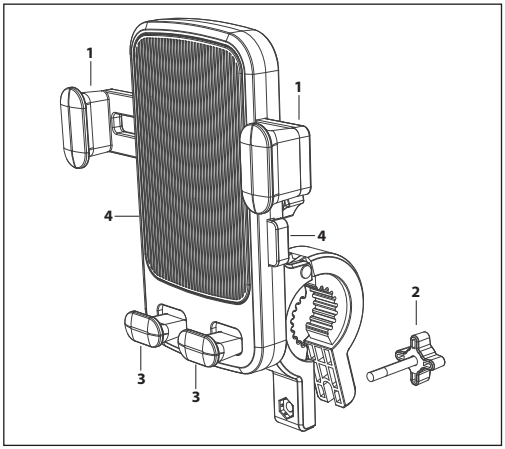

Spona s guľôčkovým hriadeľom

1. Protišmyková gumová podložka
2. Svorka

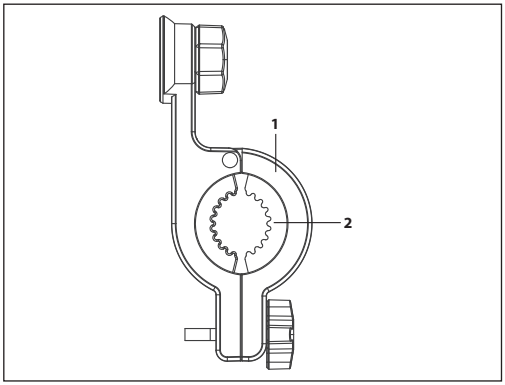

Zostavenie držiaka na telefón

Držiak na telefón sa skladá z dvoch častí, držiaka a svorky. Tie je potrebné pred pripojením k elektrickej kolobežke zmontovať. Pri montáži jednotky postupujte podľa nižšie uvedených pokynov:

1. Matica
2. Svorka
3. Držiak na telefón
4. Skrutkový závit

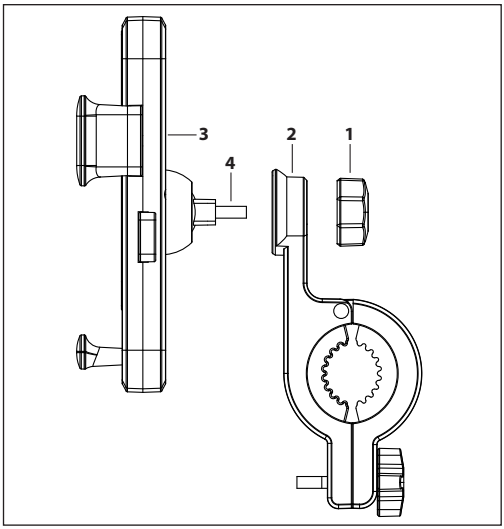

Pripevnite svorku k držiaku tak, aby bola zaistená. Držiak na telefón môžete posúvať do rôznych uhlov. Po dosiahnutí požadovaného uhla vždy skontrolujte, či je matica utiahnutá tak, aby sa držiak na telefón nepohyboval.

5. Zmontovaný držiak na telefón a svorka.

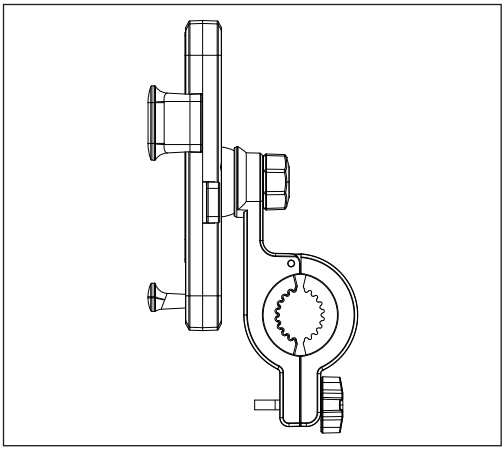

Inštalácia

1. Odskrutkujte nastavovaciu maticu a otvorte upínací mechanizmus.

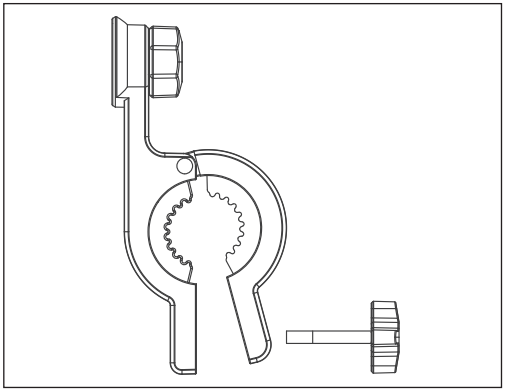

2. Pripevnite držiak na telefón k riadidlám a nastavte ho do správnej polohy.

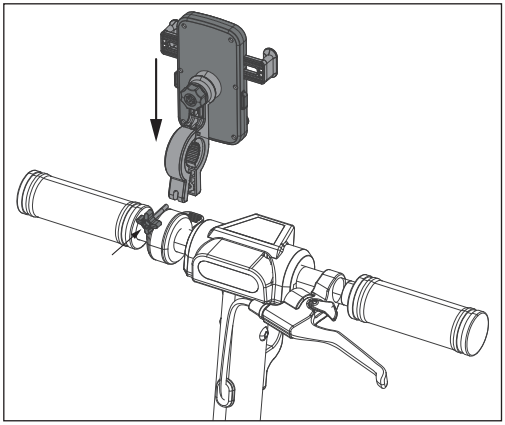

3. Umiestnite svorku tak, aby displej telefónu smeroval správnym smerom. Po nastavení utiahnite upínaciu maticu tak, aby bola zaistená.

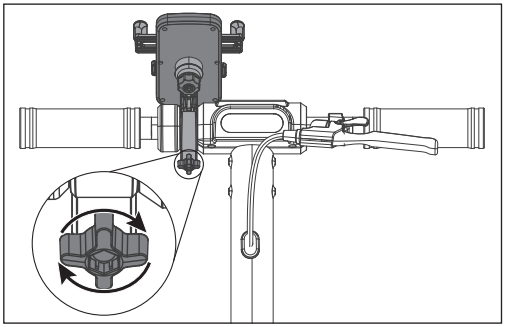

Vloženie telefónu do držiaka na telefón

Pred vložením telefónu sa uistite, že sú svorky otvorené.

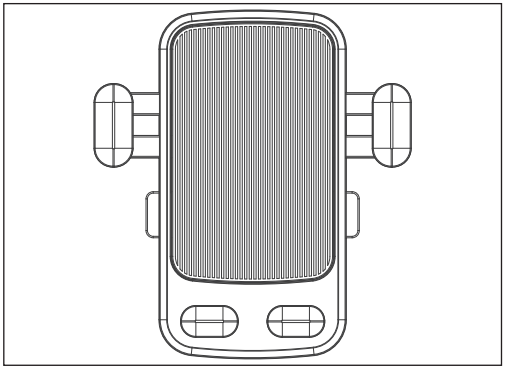

1. Ak chcete držiak na telefón pripraviť na upnutie telefónu, zatlačte páčky na uvoľnenie svoriek smerom k stredu zariadenia, ako je to znázornené na obrázku. Upozorňujeme, že pri stláčaní páčok na uvoľnenie svoriek bude mechanizmus klásť odpor.

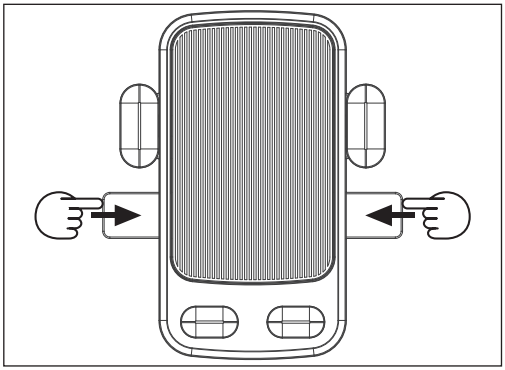

2. Svorky sa posunú do najvzdialenejšej polohy, keď sú páčky na uvoľnenie svoriek zatlačené úplne dovnútra.

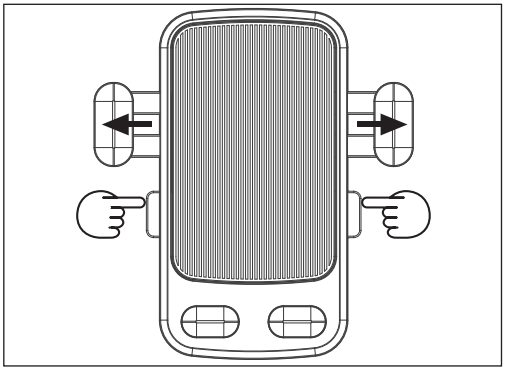

3. Umiestnite telefón do držiaka tak, ako je to na obrázku. Svorky na ľavej a pravej strane musia byť v úplne vysunutej polohe. Uistite sa, že telefón leží na spodných podložkách, ako je to znázornené na obrázku.

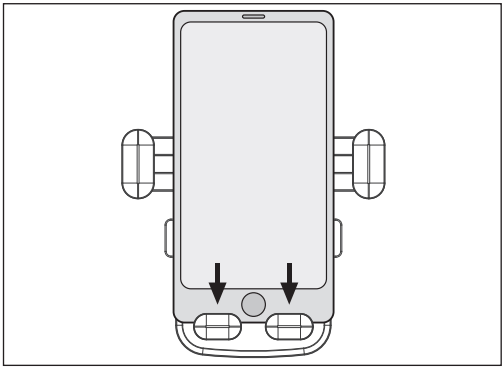

4. Zatlačte telefón smerom nadol. Spodné podložky sa posunú smerom nadol a svorka zapadne na miesto. Súčasne sa páčky na uvoľnenie svoriek posunú smerom von. Skontrolujte, či je telefón pevne uchytený a či sa vo svorke nehýbe.

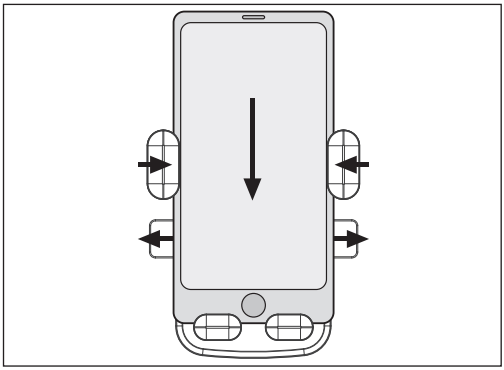

Ak chcete telefón uvoľniť, zatlačte páčky na uvoľnenie svoriek. Uistite sa, že telefón drží tak, aby vám nespadol.

Rozmery

Veľkosť držiaka na telefón

W (celková výška) – 160 mm
X (vnútorná strana svorky na telefón) – maximálne: 91 mm, minimálne: 66 mm
Y (šírka jednotky) – 65 mm
Z (výška jednotky) – 120 mm

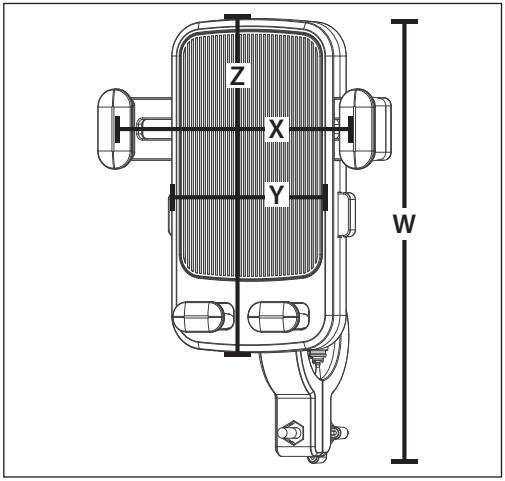

Veľkosť montáže

Držiak na telefón môžete použiť na riadidlách s priemerom 15 mm až 22 mm. Ide o rozmer A, ako je to znázornené na obrázku.

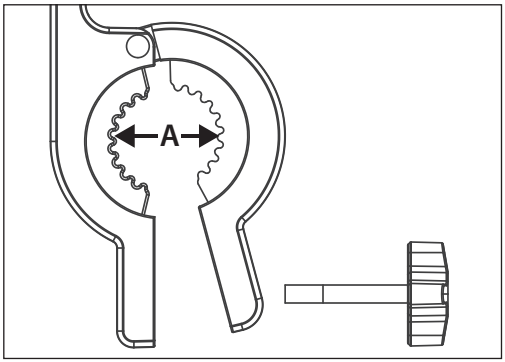

Technické údaje

Model	EM-PH1A
Veľkosť základne držiaka na telefón (Š × V v milimetroch)	65 × 120
Hmotnosť (g)	118
Materiál	Plast
Farba	Čierna
Značka	SHARP
Vhodný priemer riadidiel (mm)	15 až 22
Veľkosť telefónu (v palcoch)	4,7 až 6,5

Pomembna varnostna navodila

Za preprečevanje požara sveč in odprtega ognja ne približujte izdelku.

POMEMBNO: Pozorno preberite naslednje informacije in shranite za poznejšo uporabo.

- Družba Sharp ni odgovorna za poškodbe/smrti zaradi zlorabe.
- Družba Sharp ne bo odgovorna, če uporabnik ne upošteva lokalnih zakonov in omejitev.
- To držalo za telefon je zasnovano za domačo uporabo.
- Če je držalo za telefon poškodovano, ga ne uporabljajte.

Odlaganje te opreme

- Tega izdelka ne smete odložiti med nerazvrščene lokalne odpadke. Vrnite ga v namenske centre za recikliranje odpadnih elektronskih naprav in elektronske opreme v skladu z lokalno zakonodajo. Tako boste pripomogli k ohranjanju virov in zaščiti okolja.

Izjava RoHS:

- Družba Sharp Consumer Electronics Poland sp z.o.o. izjavlja, da je to držalo za telefon skladno z Direktivo RoHS 2011/65/EU.
- Celotno besedilo Izjave o skladnosti EU je na voljo na povezavi www.sharpconsumer.com. Odprite stran s prenosi za vaš model in izberite »Izjave CE«.

Čiščenje

- Priporočljivo je uporabiti mehko in rahlo vlažno krpo. Če so na njem trdovratni ostanki umazanije, ki jih je težko očistiti, uporabite mehko krtačo.

OPOMBA:

- Ne uporabljajte alkohola ali drugih topil, da korozivni kemični izdelki ne bi poškodovali površine izdelka in notranjih delov.
- Za čiščenje držala za telefon ne uporabljajte visokotlačnih vodnih curkov.
- Redno čistite držalo za telefon.

Opozorila

- Med vožnjo ali upravljanjem naprave ne uporabljajte telefona.
- Preden se odpravite na pot, se prepričajte, da je telefon fizično varen.
- Redno preverjajte primež držala za telefon, da se ne zrahlja ali poškoduje.
- Držala za telefon ne uporabljajte, če je poškodovano ali okvarjeno.

To držalo za telefon je namenjeno e-skuterjem Sharp EM-KS1 in EM-KS2 in je primerno tudi za večino drugih e-skuterjev s premerom krmila od 15 do 22 mm. Primeren je za večino telefonov z velikostjo zaslona od 4,7 do 6,5 palcev.

Vsebina embalaže

- Držalo za telefon

Sestava

Identifikacija delov

1. Primež
2. Varnostni vijak
3. Spodnji blazinici
4. Vzvoda za sprostitev primeža

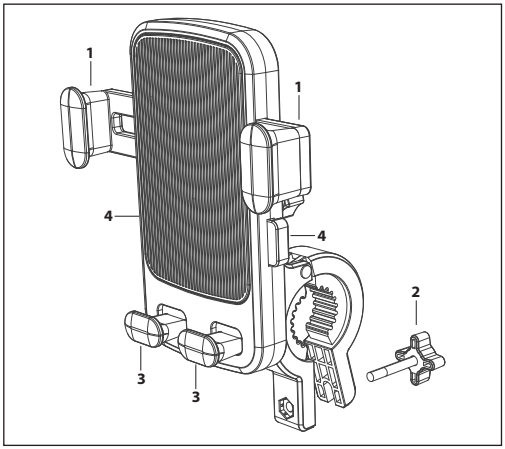

Zaponka s kroglično gredjo

1. Protidrsna gumijasta blazinica
2. Primež

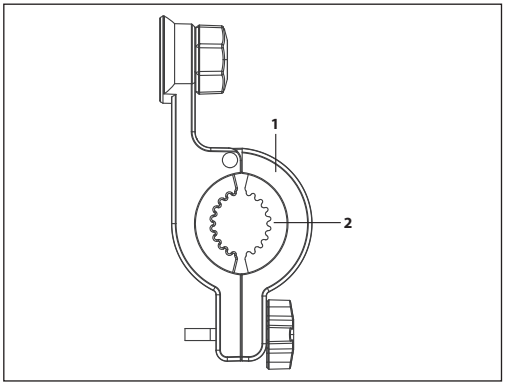

Sestavljanje držala za telefon

Držalo za telefon je sestavljeno iz dveh delov, držala in primeža. Pred pritrditvijo na e-skuter jih je treba sestaviti. Za sestavo enote sledite spodnjim navodilom:

1. Matica
2. Primež
3. Držalo za telefon
4. Navoj vijaka

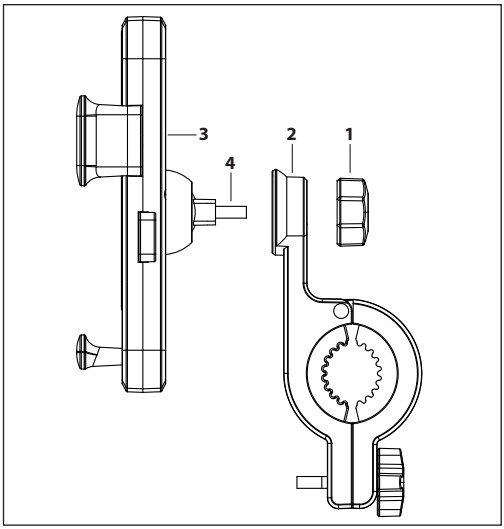

Pritrdite primež na držalo tako, da je varno nameščen. Držalo za telefon je mogoče premikati pod različnimi koti. Ko je želeni kot dosežen, vedno poskrbite, da je matica zategnjena, da se držalo za telefon ne premakne.

5. Sestavljeno držalo za telefon in primež.

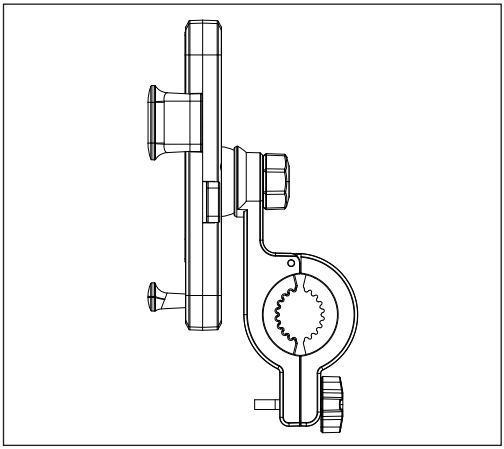

Namestitev

1. Odvijte nastavitveno matico in odprite vpenjalni mehanizem.

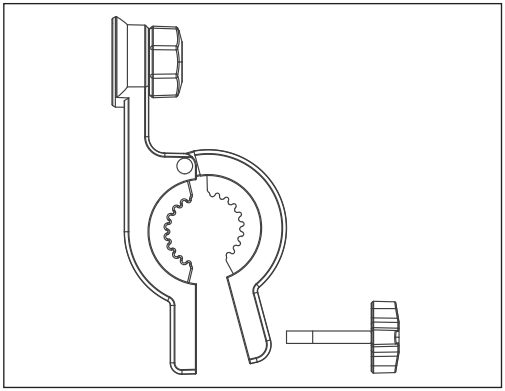

2. Držalo za telefon pritrdite na krmilo in ga nastavite v ustrezen položaj.

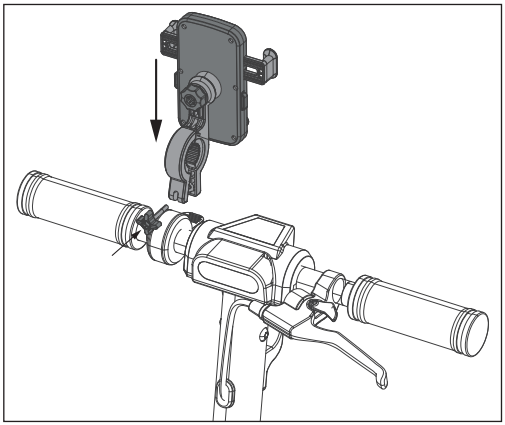

3. Primež obrnite tako, da je zaslon telefona usmerjen v pravo smer. Po nastavitvi zategnite matico primeža, da bo zanesljivo pritrjena.

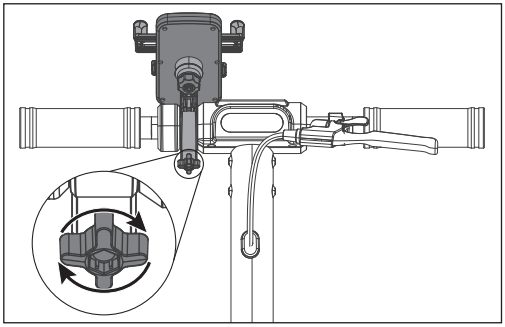

Vstavljanje telefona v držalo za telefon

Pred vstavljanjem telefona se prepričajte, da sta primeža odprta.

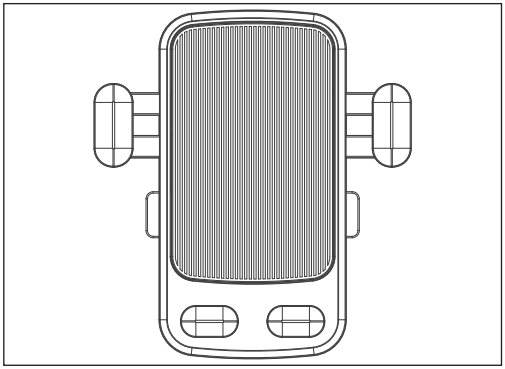

1. Če želite držalo za telefon pripraviti za vpenjanje telefona, potisnite vzvoda za sprostitev primeža proti sredini pripomočka, kot je prikazano na sliki. Upoštevajte, da bo pri potiskanju vzvodov za sprostitev primeža prisoten upor.

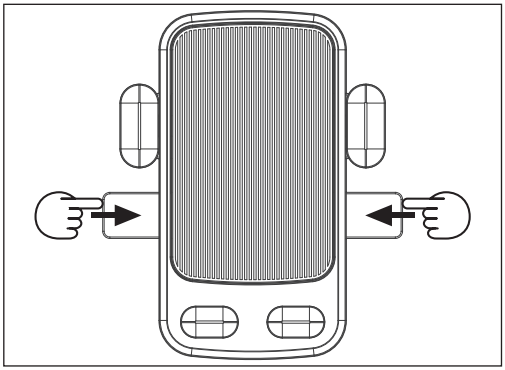

2. Primeža se premakneta v skrajni položaj, ko sta vzvoda za sprostitev primeža potisnjena do konca.

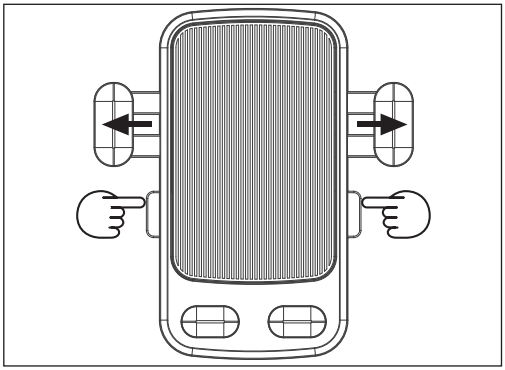

3. Telefon namestite v držalo, kot je prikazano na sliki. Primeža na levi in desni morata biti v popolnoma iztegnjenem položaju. Prepričajte se, da telefon leži na spodnjih blazinicah, kot je prikazano na sliki.

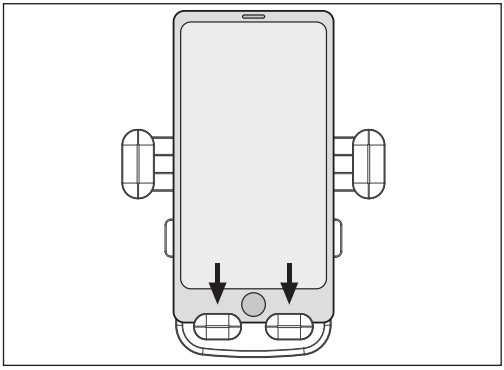

4. Potisnite telefon navzdol. Spodnje blazinice se bodo premaknile navzdol in primež se bo zaskočil na svoje mesto. Hkrati se vzvoda za sprostitev primeža premakneta navzven. Preverite, ali je telefon trdno pritrjen in da se v primežu ne premika.

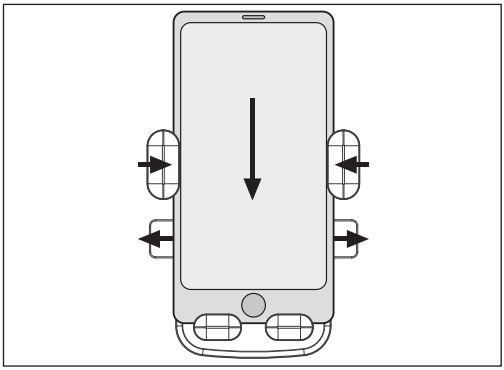

Če želite odstraniti telefon, pritisnite vzvoda za sprostitev primeža. Prepričajte se, da telefon tudi držite, da ne pade.

Dimenzije

Velikost držala za telefon

W (skupna višina) – 160 mm
X (v primežu za telefon) – Največ: 91 mm, Najmanj: 66 mm
Y (širina pripomočka) – 65 mm
Z (višina pripomočka) – 120 mm

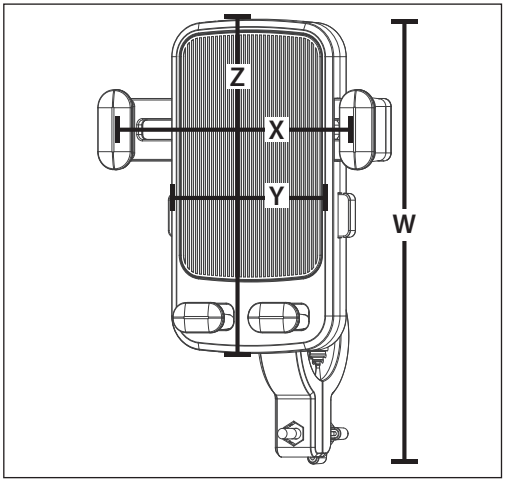

Velikost za montažo

Vaše držalo za telefon se lahko uporablja na krmilih s premerom od 15 mm do 22 mm. To je dimenzija A, kot je prikazano na sliki.

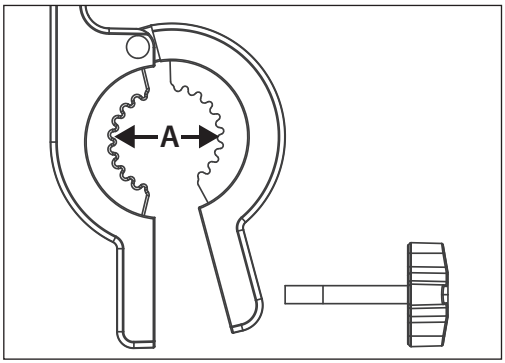

Specifikacije

Model	EM-PH1A
Velikost podnožja držala za telefon (Š x V v mm)	65 × 120
Teža (g)	118
Material	Plastika
Barva	Črna
Znamka	SHARP
Ustreza krmilom premera (v mm)	15 do 22
Velikost telefona (v palcih)	4,7 do 6,5

Važna bezbednosna uputstva

Kako biste sprečili požar, uvek držite sveće i druge predmete sa otvorenim plamenom podalje od ovog proizvoda.

VAŽNO: Pročitajte sledeće pažljivo i čuvajte zarad buduće reference.

- Sharp ne odgovara za povredu/smrt izazvanu pogrešnim korišćenjem.
- Sharp ne odgovara ako korisnik ne prati lokalne zakone i restrikcije.
- Ovaj držač za telefon je dizajniran za kućnu upotrebu.
- Ne koristite držač za telefon ako je oštećen.

Uklanjanje ove opreme

- Ne uklanjajte ovaj proizvod kao nesortirani opštinski otpad. Vratite ga na obeleženu tačku prikupljanja za recikliranje WEEE u skladu sa lokalnim zakonom. Kada to uradite, to će pomoći da se očuvaju resursi i zaštiti okolina.

RoHS izjava:

- Ovim Sharp Consumer Electronics Poland sp z.o.o. izjavlju-je da je ovaj držač za telefon u skladu sa RoHS direktivom, 2011/65/EU.
- Pun tekst EU deklaracije o usaglašavanju je dostupno ako se sledi veza www.sharpconsumer.com a zatim da se uđe u odeljak za preuzimanje vašeg modela i biraju se „CE izjave".

Čišćenje

- Preporučuje se da koristite nežnu i pomalo mokru krpu. Ako postoji uporna prašina koja je teška za čišćenje, koristite mekanu četkicu.

***NAPOMENA**:*

- Ne koristite alkohol ili druge razređivače da biste izbegli korozivne hemijske proizvode koji mogu da oštete farbu na površini tela i njegove unutrašnje strukturne delove.
- Ne koristite sprejeve za vodu visokog pritiska da biste očistili držač za telefon.
- Redovno čistite držač za telefon.

Upozorenja

- Ne koristite telefon dok vozite automobil ili bicikli.
- Postarajte se da je vaš telefon fizički bezbedan pre nego što ga odložite.
- Redovno proveravajte držač za telefon da biste se postarali da se nije olabavio ili da nije oštećen.
- Ne koristite svoj držač za telefon ako je oštećen ili defektivan.

Ovaj držač za telefon odgovara Sharp EM-KS1 i EM-KS2 e-skuterima i takođe odgovara drugim e-skuterima sa prečnikom ručke od 15 do 22 mm. Odgovara većini telefona sa veličinom ekrana opsega od 4,7 do 6,5 inča.

Šta je u kutiji

- Držač za telefon

Konstrukcija

Identifikacija delova

1. Stezaljka
2. Bezbednosni šraf
3. Donja podloga
4. Ručke za otpuštanje stezaljke

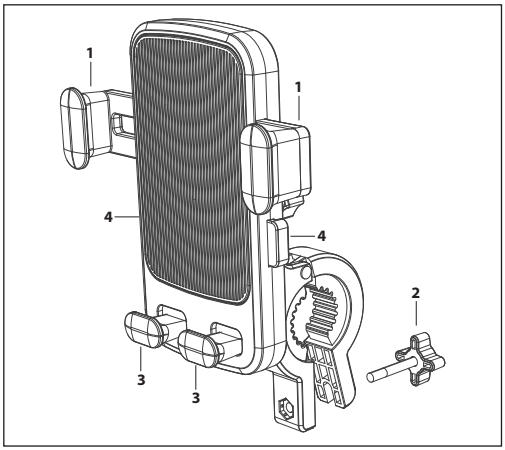

Kopča kuglaste osovine

1. Podloga od gume koja ne klizi
2. Stezaljka

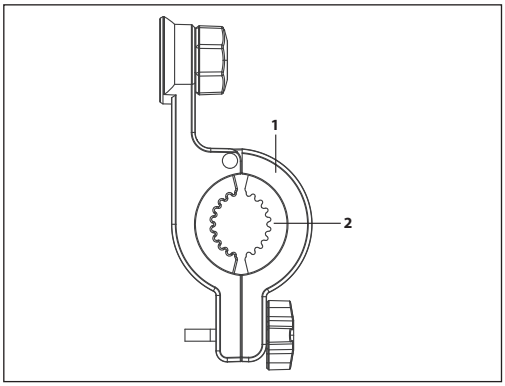

Sastavljanje vašeg držača za telefon

Držač za telefon dolazi iz dva dela, držač i stezaljka. Oni treba da se montiraju pre kačenja na vaš e-skuter. Za montiranje jedinice, sledite uputstva navedena ispod:

1. Navrtanj
2. Stezaljka
3. Držač za telefon
4. Navoj zavrtnja

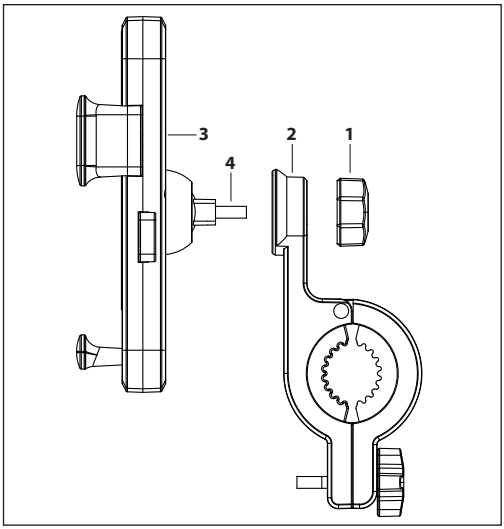

Postavite stezaljku na držač tako da je pričvršćena. Moguće je pomeriti držač telefona na razne uglove. Kada se postigne željeni ugao, uvek se postarajte da je navrtanj pričvršćen tako da se držač za telefon ne pomera.

5. Montiran držač za teleofn i stezaljka.

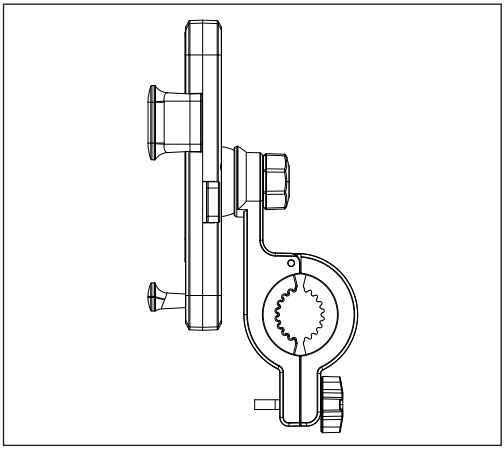

Instalacija

1. Odšrafite navrtanj za prilagođavanje i otvorite mehanizam stezaljke.

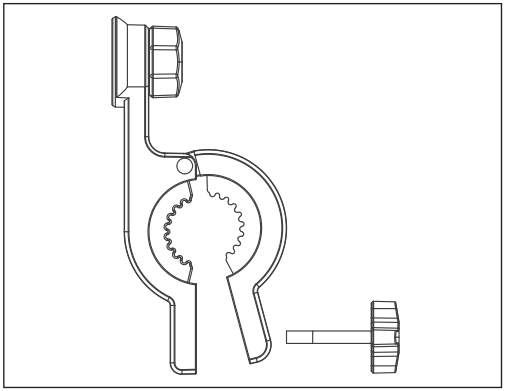

2. Prikačite držač za telefon na traku ručke i prilagodite je na odgovarajuću poziciju.

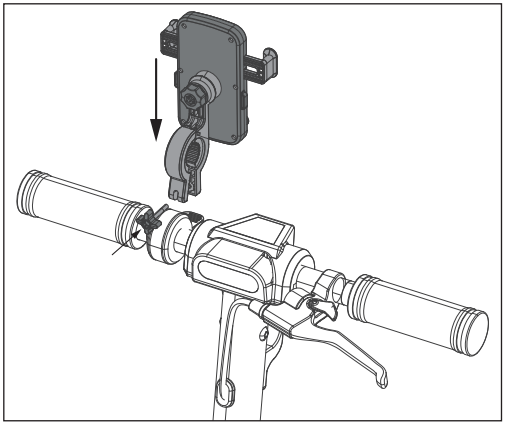

3. Pozicionirajte stezaljku tako da prikaz telefona bude usmeren u pravilan smer. Kada se prilagodi, zategnite navrtanj stezaljke tako da bude pričvršćen.

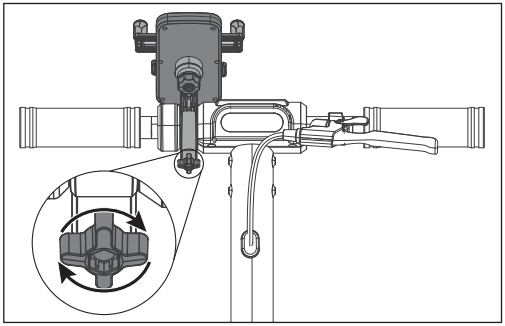

Ubacivanje telefona u držač za telefon

Pre nego što ubacite telefon postarajte se da su stezaljke otvorene.

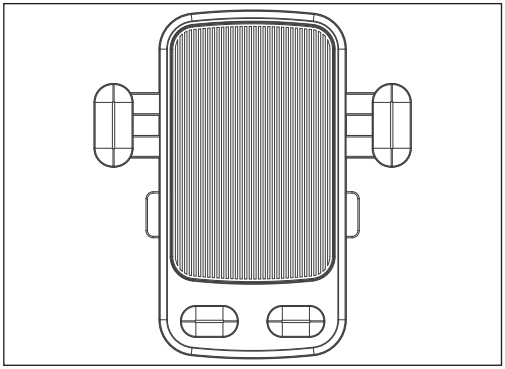

1. Da biste podesili držač telefona za svoj telefon kako bi se stegnuo, gurnite ručke otpuštanja stezaljke ka centru uređaja kao što je prikazano na slici. Imajte na umu da će postojati odbojnost kada gurnete ručke otpuštanja stezaljke.

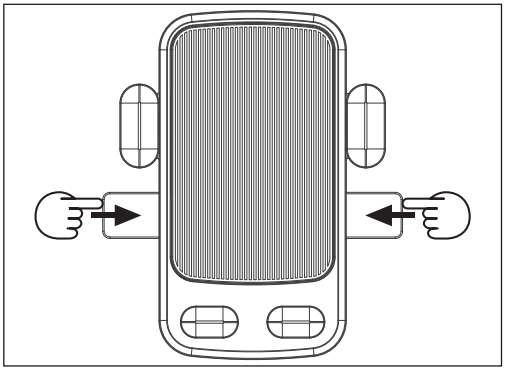

2. Stezaljke će se pomeriti na svoju najdalju poziciju kada se ručke otpuštanja stezaljke gurnu skroz unutra.

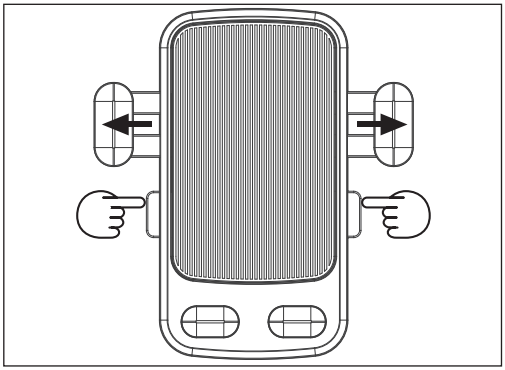

3. Stavite svoj telefon u držač onako kako je prikazano. Stezaljke na levoj i desnoj strani moraju da budu u potpuno raširenoj poziciji. Postarajte se da je telefon na dnu podloge kao što je prikazano.

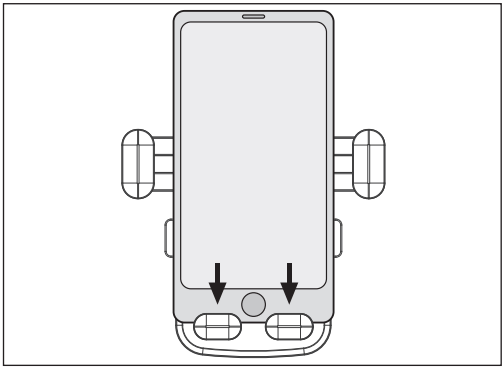

4. Gurnite telefon u donjem smeru. Donje podloge će se pomeriti na dole a stezaljka će leći na mesto. U isto vreme ručke otpuštanja stezaljke će se pomeriti ka spolja. Proverite da li se vaš telefon čvrsto drži i da se ne pomera u okviru stezaljke.

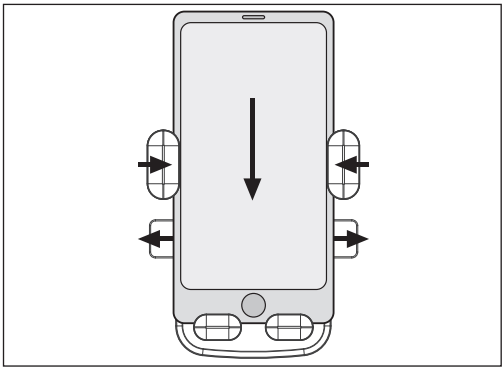

Da biste otpustili svoj telefon, gurnite ručke otpuštanja stezaljke. Postarajte se da takođe držite telefon da biste se uverili da neće pasti.

Dimenzije

Veličina držača telefona

W (celokupna visina) – 160 mm
X (unutar stezaljke telefona) – maksimalno: 91 mm, minimalno: 66 mm
Y (širina jedinice) – 65 mm
Z (visina jedinice) – 120 mm

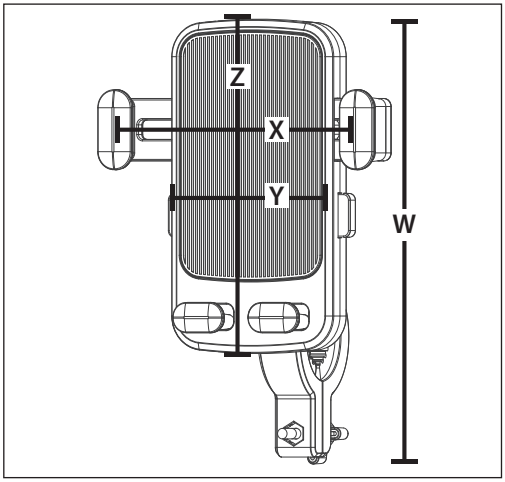

Veličina montiranja

Vaš držač za telefon može da se koristi na ručkama sa rasponom od 15 mm do 22 mm. Ovo je dimenzija A prikazana na dijagramu.

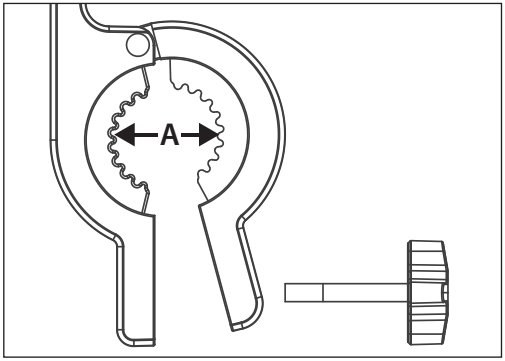

Specifikacije

Model	EM-PH1A
Veličina osnove držača za telefon (Š x V u mm)	65 × 120
Težina (g)	118
Materijal	Plastika
Boja	Crno
Brend	SHARP
Prečnik koji odgovara ručki (mm)	15 do 22
Veličina telefona (inči)	4,7 do 6,5

Viktiga säkerhetsföreskrifter

För att förhindra brand håll alltid ljus och andra öppna lågor borta från denna produkt.

VIKTIGT: Läs följande noggrant och spara för framtida referens.

- Sharp ansvarar inte för skador/dödsfall orsakade av missbruk
- Sharp ansvarar inte om användaren inte följer lokala lagar och restriktioner
- Denna telefonhållare är designad för hushållsbruk.
- Använd aldrig telefonhållaren om den är skadad.

Kassering av denna utrustning

- Kassera inte denna produkt som osorterat hushållsavfall. Returnera den till en uppsamlingsplats för WEEE-återvinning i enlighet med lokala lagbestämmelser. Genom att göra så, hjälper du till att spara resurser och skydda miljön.

RoHS uttalande:

- Härmed förklarar Sharp Consumer Electronics Poland sp z.o.o. att denna telefonhållare överensstämmer med RoHS-direktivet, 2011/65/EU.
- Hela texten till EU-försäkran om överensstämmelse finns genom att följa länken www.sharpconsumer.com och gå sedan till nedladdningssektionen för din modell och välj “CE-redogörelser”.

Rengöring

- Det rekommenderas att använda en mjuk och lätt fuktad trasa. Om det finns envisa smutsrester som är svåra att rengöra, använd en mjuk borste.

OBS:

- Använd inte alkohol eller andra lösningsmedel för att undvika att frätande kemiska produkter skadar kroppens yta och dess inre strukturella delar.
- Använd inte högtrycksvattenstrålar för att rengöra telefonhållaren.
- Rengör telefonhållaren regelbundet.

Varningar

- Använd inte telefonen när du kör eller åker.
- Se till att telefonen är fysiskt säker innan du ger dig iväg.
- Kontrollera regelbundet telefonhållarens klämma för att säkerställa att den inte har lossnat eller skadats.
- Använd aldrig telefonhållaren om den är skadad eller felaktig.

Denna telefonhållare passar Sharp EM-KS1 och EM-KS2 elsparkcyklar och den är också lämplig för de flesta andra elsparkcyklar med styrdiameter på 15 till 22 mm. Den är lämplig för de flesta telefoner med skärmstorlek som sträcker sig från 4,7 till 6,5 tum

Vad som finns i lådan

- Telefonhållare

Konstruktion

Identifiering av delar

1. Klämma
2. Fästskruv
3. Bottendynor
4. Klämfrigöringsspakar

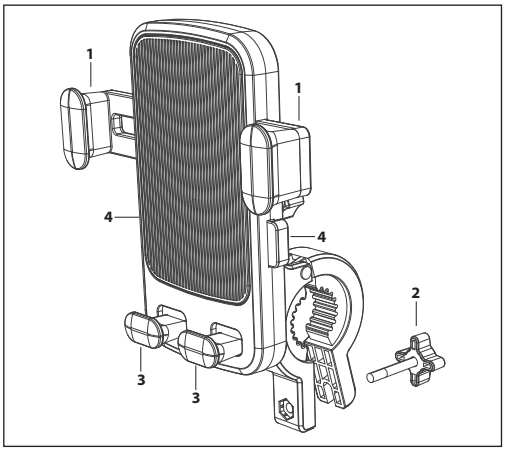

Spänne för kulaxel

1. Halkskyddad gummidyna
2. Klämma

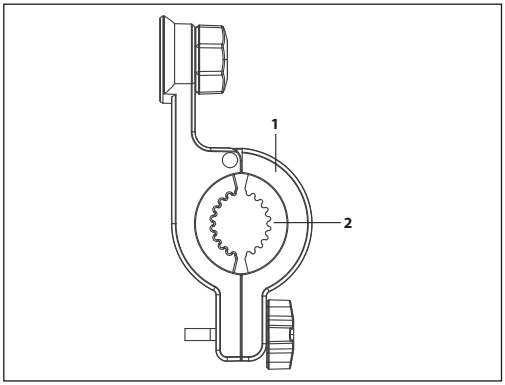

Sätta ihop din telefonhållare

Telefonhållaren levereras i två delar, hållaren och klämman. Dessa måste monteras innan de fästs på din elsparkcykel. För att montera enheten, följ instruktionerna nedan:

1. Mutter
2. Klämma
3. Telefonhållare
4. Gänga

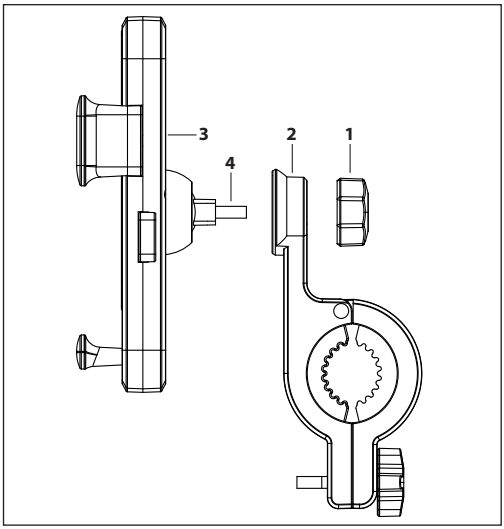

Montera klämman på hållaren så att den sitter fast. Det är möjligt att flytta telefonhållaren till olika vinklar. När önskad vinkel uppnås, se alltid till att muttern är åtdragen så att telefonhållaren inte rör sig.

5. Monterad telefonhållare och klämma.

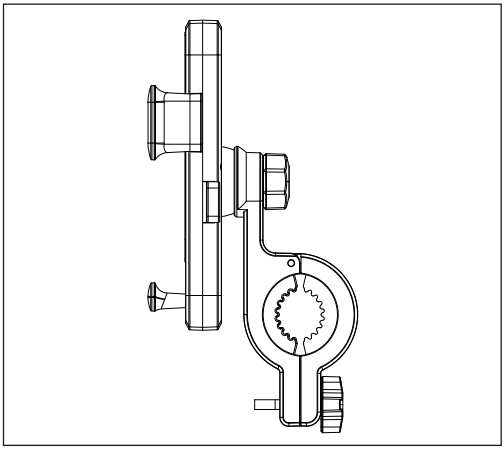

Installation

1. Skruva loss justeringsmuttern och öppna klämmekanismen.

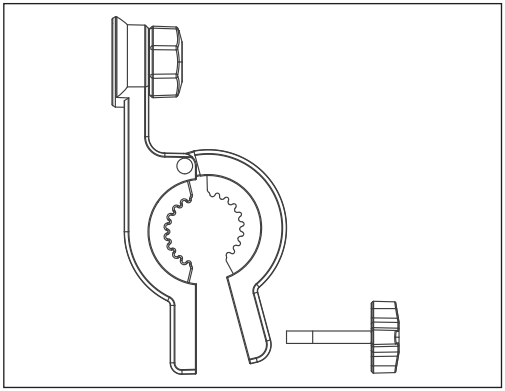

2. Fäst telefonhållaren på styret och justera den till rätt läge.

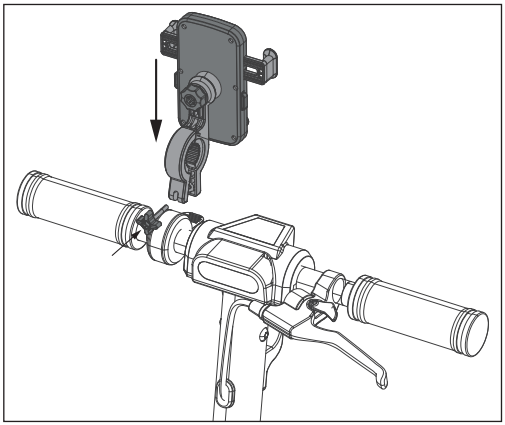

3. Placera klämman så att telefondisplayen pekar i rätt riktning. När du har justerat, dra åt klämmuttern så att den sitter fast.

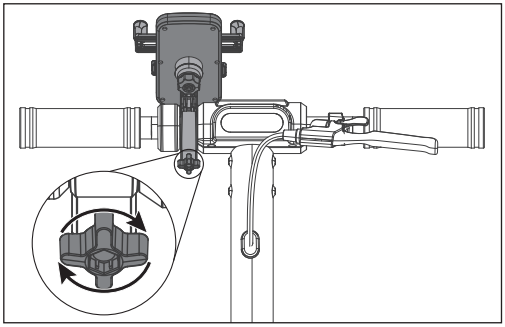

Sätta i telefonen i telefonhållaren

Innan du sätter i telefonen, se till att klämmorna är öppna.

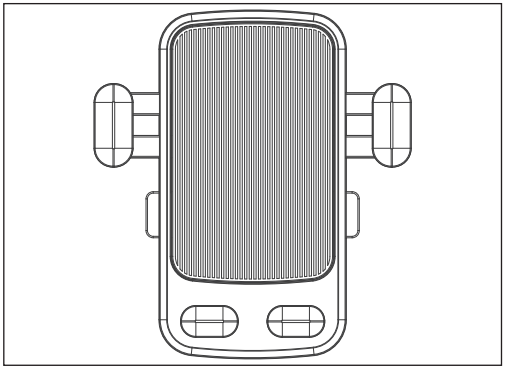

1. För att ställa in telefonhållaren redo för att din telefon ska klämmas fast, tryck klämfrigöringsspakarna mot mitten av enheten som visas på bilden. Observera att det kommer att finnas motstånd när du trycker på klämfrigöringsspakarna.

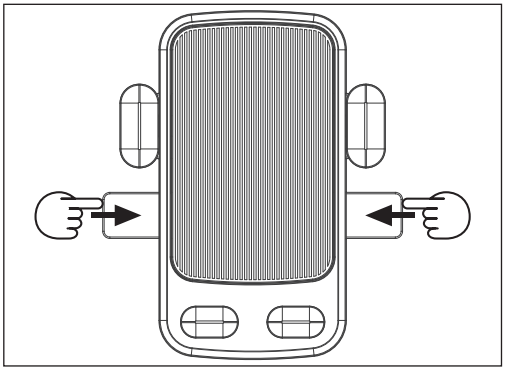

2. Klämmorna kommer att flytta till sitt längsta läge när klämfrigöringsspakarna skjuts hela vägen in.

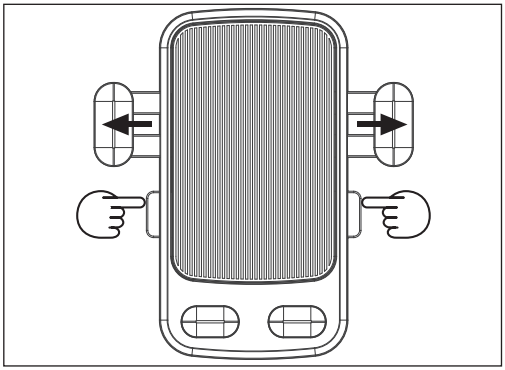

3. Placera telefonen i hållaren enligt bilden. Klämmorna till vänster och höger måste vara i helt utsträckt läge. Se till att telefonen vilar på bottendynorna som visas.

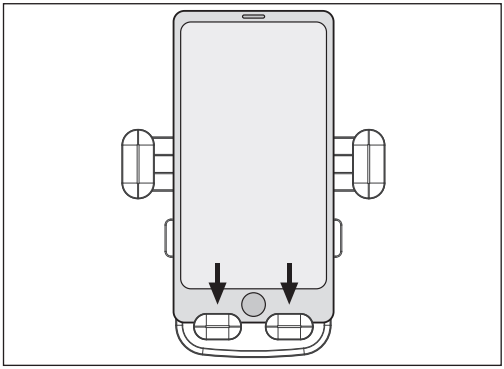

4. Tryck telefonen i en nedåtgående riktning. Bottendynorna rör sig nedåt och klämman snäpper på plats. Samtidigt kommer klämfrigöringsspakarna att röra sig utåt. Kontrollera att telefonen hålls hårt och inte rör sig i klämman.

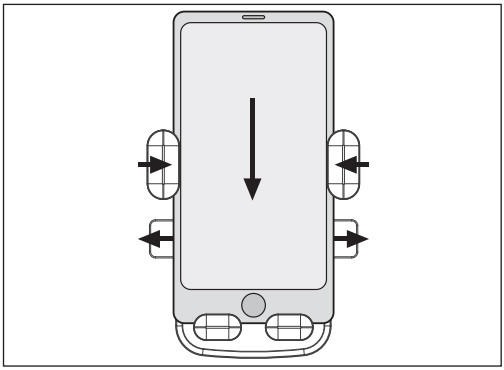

För att frigöra telefonen, tryck in klämfrigöringsspakarna. Se till att du också håller i telefonen för att säkerställa att den inte faller.

Mått

Storlek på din telefonhållare

W (total höjd) – 160 mm
X (insidan av telefonklämman) - Maximalt: 91 mm, Minimum: 66 mm
Y (enhetens bredd) – 65 mm
Z (enhetens höjd) – 120 mm

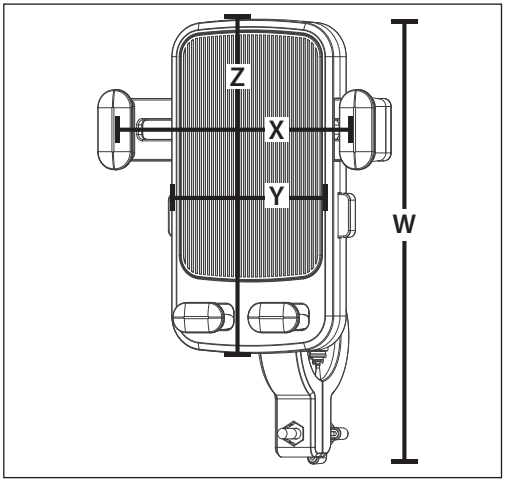

Monteringens storlek

Din telefonhållare kan användas på styren med diametern 15 mm till 22 mm. Detta är dimension A som visas i diagrammet.

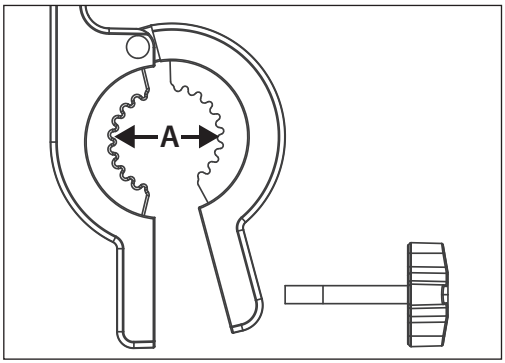

Specifikationer

Modell	EM-PH1A
Storlek på telefonhållarbasen (B x H i mm)	65 × 120
Vikt (g)	118
Material	Plast
Färg	Svart
Varumärke	SHARP
Passar styresdiameter (mm)	15 till 22
Telefonstorlek (tum)	4,7 till 6,5

Важливі вимоги безпеки

Для запобігання пожежі слід тримати свічки та інші джерела відкритого вогню на відстані від даного продукту.

ВАЖЛИВО: Уважно прочитайте наступну інформацію та збережіть її для подальшого використання.

- Компанія Sharp не несе відповідальність за травми чи смерть, заподіяні внаслідок неправильного використання.
- Компанія Sharp не несе відповідальність за недотримання користувачем місцевого законодавства та обмежень.
- Цей тримач телефону призначений для побутового використання.
- Не користуйтесь тримачем телефону, якщо він пошкоджений.

Утилізація цього пристрою

- Не викидайте цей виріб як несортовані побутові відходи. Передайте його на відповідний пункт збирання відходів електричного й електронного обладнання, що підлягає повторній переробці, згідно з національним законодавством. Таким чином ви зробите внесок у збереження ресурсів і захист навколишнього середовища.

Декларація про відповідність директиві RoHS:

- Компанія Sharp Consumer Electronics Poland sp z.o.o. заявляє, що цей тримач телефону відповідає вимогам директиви RoHS Directive 2011/65/EU.
- Повний текст декларації відповідності стандартам ЄС можна знайти, перейшовши за посиланням: www.sharpconsumer.com. На цій сторінці слід увійти у розділ завантаження для вашої моделі і вибрати пункт «CE Statements» (Декларації ЄС).

Очищення

- Для очищення рекомендується використовувати м'яку вологу тканину. За наявності стійкого бруду, який важко відчищається, усуньте щіткою з м'яким ворсом.

ПРИМІТКА:

- Не користуйтеся спиртом чи іншими хімічними засобами, щоб вони не пошкодили поверхню корпуса чи внутрішні деталі.
- Не мийте тримач телефону струменем води під високим тиском.
- Регулярно чистьте тримач телефону.

Увага!

- Не користуйтеся телефоном під час керування транспортним засобом чи їзди верхи.
- Перш ніж рушати, переконайтесь у тому, що телефон надійно закріплений.
- Регулярно перевіряйте стан кронштейна, щоб він не ослаб чи не зазнав пошкодження.
- Не користуйтесь тримачем телефону, якщо він пошкоджений чи несправний.

Цей тримач телефону пасує до електросамокатів Sharp EM-KS1 і EM-KS2, а також більшості інших електросамокатів із діаметром трубки керма від 15 до 22 мм. Він пасує до більшості смартфонів із розміром екрана від 4,7 до 6,5 дюйма.

Вміст упаковки

- Тримач телефону

Конструкція

Назви деталей

1. Затискач
2. Кріпильний гвинт
3. Нижні упори
4. Важелі стопора затискача

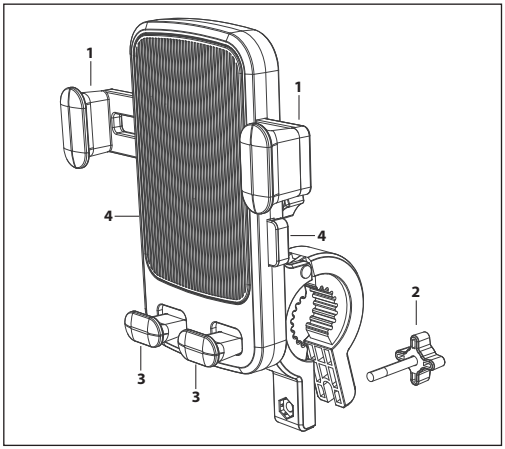

Шарнірний кронштейн

1. Протиковзна ґумова прокладка
2. Скоба

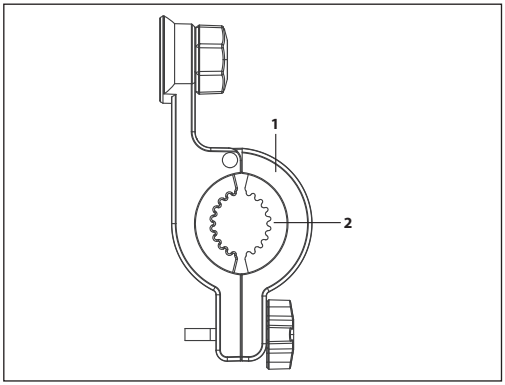

Складання тримача телефону

Тримач телефону складається з двох частин: тримача і кронштейна. Перш ніж установлювати тримач телефону на електросамокат, його слід скласти. Складання пристрою здійснюється наступним чином:

1. Гайка
2. Кронштейн
3. Тримач телефону
4. Гвинт шарніра

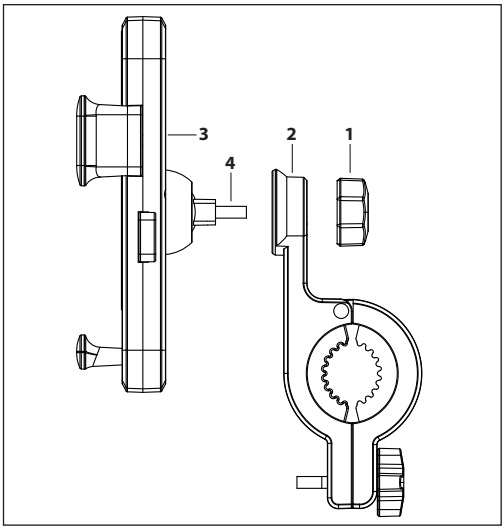

Надійно закріпіть кронштейн на тримачі. Тримач можна встановити у зручне положення. Установивши його під потрібним кутом, обов'язково затягніть гайку, щоб зафіксувати тримач.

5. Тримач із кронштейном у складеному стані.

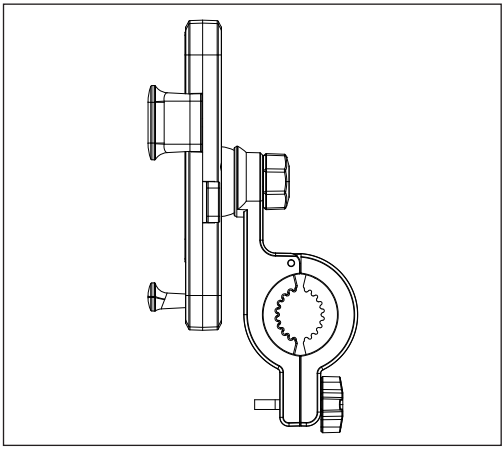

Встановлення

1. Ослабте регулювальну гайку і ослабте затискачі.

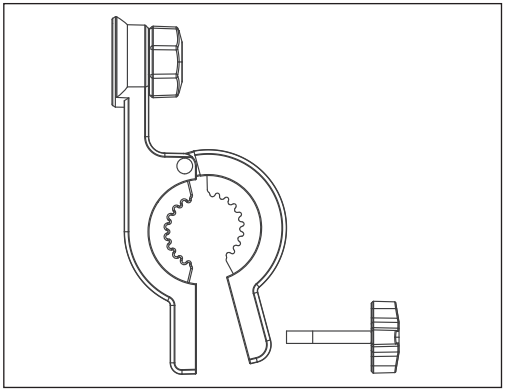

2. Закріпіть тримач телефону на кермі і встановіть його у зручне положення.

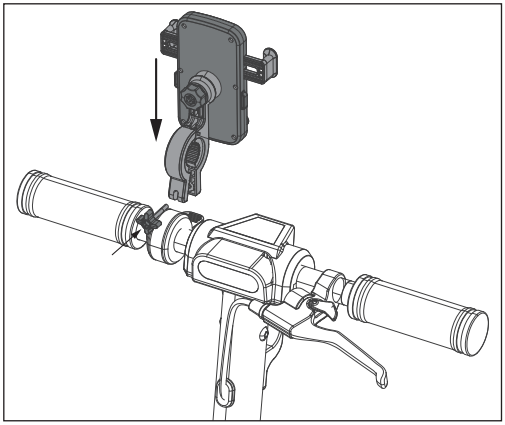

3. Розташуйте кронштейн таким чином, щоб дисплей телефону був повернутий у потрібному напрямку. Відрегулювавши його положення, зафіксуйте кронштейн, затягнувши гайку.

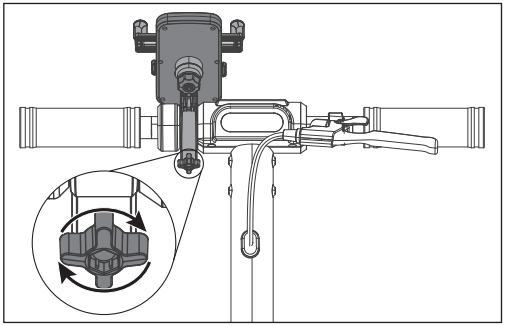

Установлення телефону у тримач

Перш ніж установлювати телефон у тримач, переконайтесь у тому, що затискачі вільні.

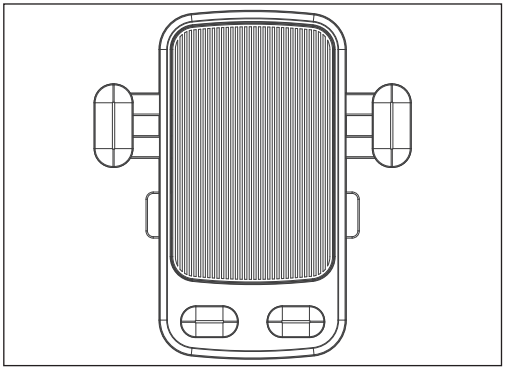

1. Щоб телефон можна було зафіксувати у тримачі, необхідно притиснути важелі фіксатора всередину, як показано на рисунку. Важелі мають стискатися з відчутним зусиллям.

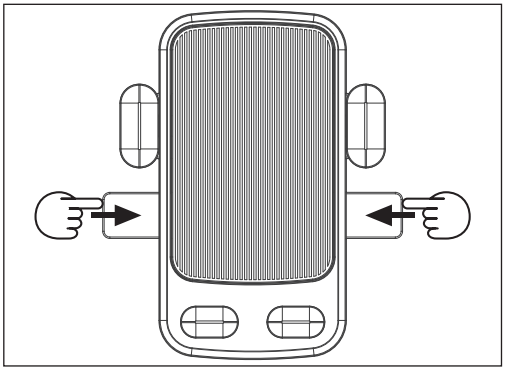

2. Коли важелі фіксатора повністю притиснуті, затискачі висуваються у крайнє положення.

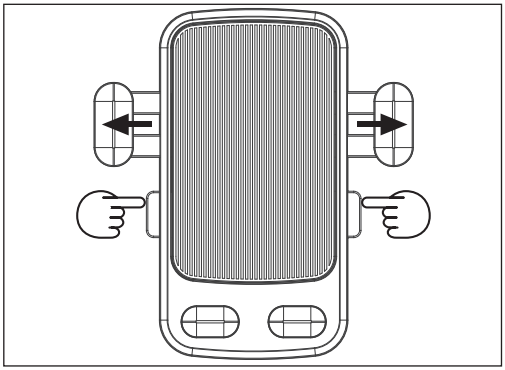

3. Поставте телефон у тримач, як показано на рисунку. Правий і лівий затискачі мають бути повністю висунуті. Телефон має стояти на нижніх упорах.

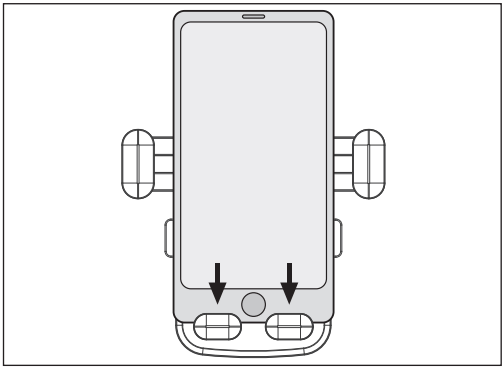

4. Притисніть телефон донизу. Нижні упори зсунуться донизу, і затискачі зсунуться в робоче положення. Водночас важелі фіксатора затискачів вийдуть назовні. Переконайтесь у тому, що телефон добре закріплений і не рухається між затискачами.

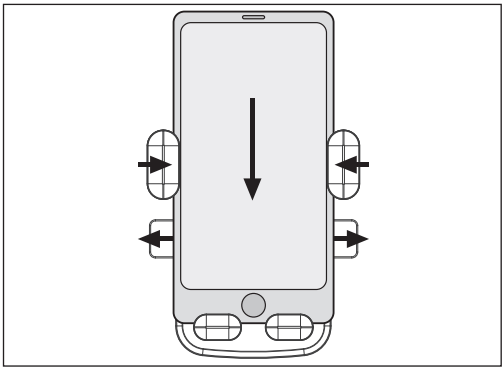

Щоб зняти телефон, стисніть важелі фіксатора затискачів. Притримуйте телефон, щоб він не випав.

Розміри

Розміри тримача телефону

W (загальна висота) – 160 мм
X (відстань між затискачами телефону) – максимум: 91 мм, мінімум: 66 мм
Y (ширина пристрою) – 65 мм
Z (висота пристрою) – 120 мм

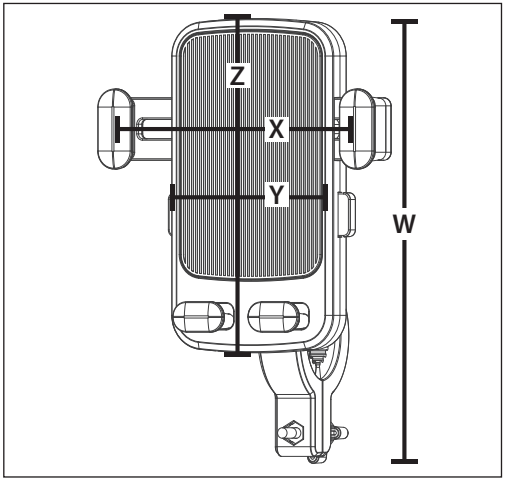

Монтажні розміри

Тримач телефону можна встановлювати на кермо діаметром від 15 мм до 22 мм. Цей розмір позначено на кресленні літерою A.

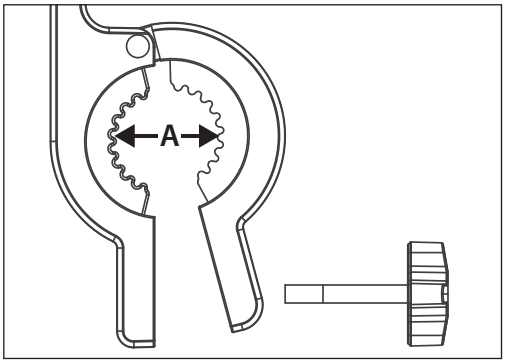

Технічні характеристики

Модель	EM-PH1A
Розмір основи тримача телефону (Ш x В, мм)	65 × 120
Маса, г	118
Матеріал	Пластик
Колір	Чорний
Виробник	SHARP
Діаметр трубки керма, мм	15 – 22
Розмір екрана телефону, дюйм	4,7 – 6,5

Sharp Consumer Electronics Poland sp. z o.o.
Ostaszewo 57B, 87-148 Łysomice, Poland

Made in China

SDA/MAN/0193

www.sharpconsumer.eu

SHARP