SHARP

User manual

DR-I740, DR-I741

Lisbon Stereo Smart Radio (Internet / DAB+ / FM)

EN BG CS DA DE EL ES ET FI FR HR
HU IT LT LV NL NO PL PT RO SK SL
SR SV UA

Trademarks:

SmartRadio
FM • DAB+ • INTERNET

dab+

digitalradio DAB+ DAB FM certified

Spotify

The Spotify software is subject to third party licenses found here: www.spotify.com/connect/third-party-licenses.

Bluetooth®

The Bluetooth® word mark and logos are registered trademarks owned by Bluetooth SIG, Inc. and any use of such marks by Sharp Consumer Electronics is under license. Other trademarks and trade names are those of their respective owners.

OKTIV

- iOS - Download from Apple App Store
- Android™ - Download from Google Play

https://www.sharpconsumer.com/oktiv-app/

airable

The Airable portal provides a great way to explore the Internet Radio & Podcast catalogue and save stations & podcasts to your device. If you have more than one device you can synchronise the favourites across your devices.

Visit the Airable portal to sync: https://airable.fm/devices

Statement of Compliance

1. Product type: **Lisbon Stereo Smart Radio (Internet / DAB+ / FM)**
2. Name and address of manufacturer:
   Sharp Consumer Electronics, Poland sp. z o.o. Ostaszewo 57B, 87-148 Łysomice, Poland.
3. This declaration of compliance is prepared by the manufacturer of this product.
4. Object of the declaration: **SHARP DR-I740, SHARP DR-I741**
5. To the best of their knowledge, the manufacturer has complied with:
   UK Product Security and Telecommunications Infrastructure Act 2022 UK Statutory Instrument 2023 No. 1007, Schedule 2
6. References to the relevant harmonised standards or other technical specifications to which conformity is declared:
   ETSI EN 303 645 V2.1.1 (issued 2020-06) (provision 5.1-1, 5.1-2, 5.2-1)
7. Defined support period: **Minimum of 3 years from the date of purchase.**
8. Website for latest information:
   https://www.sharpconsumer.com/documents-of-conformity/

1

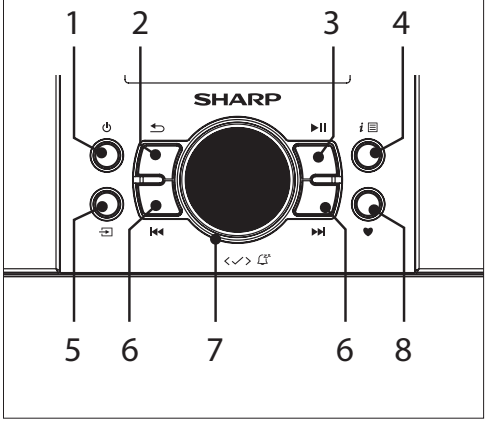
1
2
3
4
SHARP
5
6
7
6
8

2

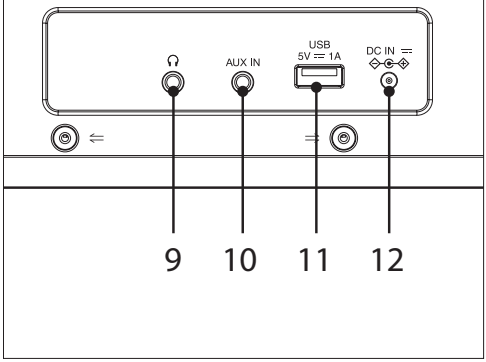
AUX IN
USB
5V ⎓ 1A
DC IN ⎓
9
10
11
12

3

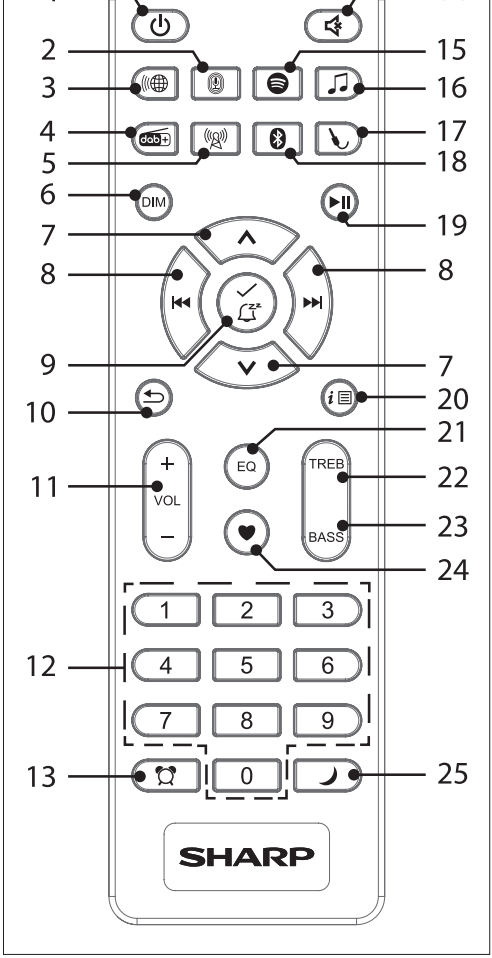
1
2
3
4
5
6
7
8
9
10
11
12
13
14
15
16
17
18
19
8
7
20
21
22
23
24
25
DIM
EQ
TREB
BASS
VOL
+
–
1
2
3
4
5
6
7
8
9
0
SHARP

Important safety instructions

Please follow all safety instructions and warnings. Keep this manual for reference.

Consult user manual for safety, operation, and maintenance information.

Direct current (DC): Voltage marked is DC.

Indoor use only.

Precautions

- Inspect the product after unpacking; if damaged, do not use and consult your dealer.

- User should not attempt repair nor expose the internal parts; this action can be hazardous and will void your warranty. Contact only authorised service centres for repairs.
- Do not handle the power cord with wet hands. Do not force the plug into the outlet. Turn off and unplug the product when not in use. Keep the power plug accessible, without using extension cables.
- Do not damage, stretch, bend or place heavy objects on the USB charging cable.
- Use basic safety precautions around children to prevent misuse of the product.
- Place on a flat, stable surface without overhang.
- Do not block, cover or insert objects into the ventilation slots. Do not insert objects into the product's openings. Doing so may result in a safety risk and/or damage to the product. Ensure a minimum distance of 5 cm around the product for sufficient ventilation to avoid overheating.
- Do not attempt to move the unit when a device is connected to the unit.
- Do not place the product near heat sources or direct sunlight for prolonged periods.
- Keep open flames away from the product to prevent fire.
- Do not expose the product to liquids; keep away from rain, water, and objects filled with liquids to prevent fire or electric shock.
- Disconnect all cables during storms or lightning to prevent damage.
- Disconnect power cords from the product before cleaning and use a soft, dry cloth without chemicals or detergents. If using a vacuum cleaner, use the soft brush attachment.

Batteries Installation

- Use only specified batteries; do not mix types or new with old. Use the correct polarity upon battery insertion.

Use and maintenance

- Keep batteries away from heat, such as near fire or in direct sunshine.
- Remove batteries if unused for over a month to prevent leaking.
- Replace leaking batteries inside the battery compartment.

Child safety

- Ensure battery compartment is secure. Keep batteries away from children's reach. Seek immediate medical help if swallowed.

Environmental conditions

- Keep batteries away from low pressure or high heat to avoid explosion or leakage.

Disposal

- Dispose of the battery pack according to the manual (see "Disposal: equipment and batteries"). Do not throw into fire, disassemble or recharge non-rechargeable batteries, as it may leak or explode.

Disposal: equipment and batteries

Information for users on collection and disposal of old equipment. Product has no user-serviceable parts; recycle electronics and batteries safely as per local guidance. Do not dispose as household waste or in fire as they may explode.

Symbol indicates product contains batteries per EU Regulation 2023/1542/EU; cannot be disposed with household waste. Cd, Hg, or Pb shows battery contains cadmium, mercury, or lead.

This symbol means that the product is designed and manufactured so that it can be recycled and reused.

These symbols on the products, packaging, and/or accompanying documents mean that used electrical and electronic products and batteries should not be mixed with general household waste. Household users should contact either the retailer where they purchased this product, or their local government office, for details of where and how they can take these items for environmentally safe recycling.

CE and UKCA statement:

- Hereby, Sharp Consumer Electronics Poland sp. z o.o. declares that this audio device is in compliance with the essential requirements and other relevant provisions of RED Directive 2014/53/EU and UK Radio Equipment Regulations 2017.
- The full CE text and UKCA declaration of conformity are available at sharpconsumer.com

ERP II NOTE:

- This unit is designed to enter STANDBY mode automatically after approximately 15 minutes of inactivity. Press the POWER button to turn the unit on.

Software updates

- Please check www.sharpconsumer.com periodically for software updates for this model.

What is included in the box

• Smart Radio unit	• 1 x AC adapter
• Remote control (inc. batteries)	• User documentation

Controls

(Refer to 1 on page 2)

1. Short press: Turn on/Standby	**2.** Short press to back.
3. Short press: Play/Pause. Scan DAB/FM	**4.** Short press for info, return to playback Long press for menu
5. Short press: Mode selection	**6.** Short press: Previous/Next track, DAB station or Podcast. Fine tune FM freq Long press: Fast rewind/ forward*. FM auto scan
7. Rotate to increase/decrease volume/parameter Short press to select/snooze	**8.** Short press: Recall a preset Long press: Store a preset

(Refer to 2 on page 2)

9. Headphone jack	**10.** AUX IN
11. USB 5V 1A input	**12.** DC IN port

(Refer to 3 on page 2)

1. Standby	**2.** Podcast mode
3. Internet radio mode	**4.** DAB/DAB+ radio mode
5. FM radio mode	**6.** DIM Toggle display dimmer 'on' level
7. Search/tune up Search/tune down	**8.** Track down, fast reverse Track up, fast forward
9. Select / Snooze	**10.** Back
11. + — VOL –/+	**12.** Number
13. Alarm	**14.** Mute
15. Spotify mode	**16.** USB mode
17. Aux in mode	**18.** Bluetooth mode
19. Play or Pause	**20.** Short press for info, return to playback Long press for menu
21. EQ Toggle EQ mode	**22.** TREB (for My EQ profile)
23. BASS (for My EQ profile)	**24.** Favorite preset
25. Sleep	

Operation

Using this manual

When a button or icon is shown, it can be operated using the corresponding button on the main unit or the remote control.

Battery installation

1. To open the battery compartment, push your thumb down on to the battery compartment cover and slide it down.
2. Fit two AAA batteries observing polarity +/- as shown. When replacing the batteries, use only the same type of battery supplied.
3. Re-fit the battery cover and clip it in place.

CONNECTIONS

Aux in

(Refer to 2 on page 2)

A: Use a 3.5mm audio cable (not included) to connect to an external audio device's audio output socket.

USB

A. Insert a USB flash drive (Max 128GB).

B. Connect a device for charging. Max USB output 5V 1A.

INITIAL SETUP

NOTE:

– *Default settings are indicated with an asterisk on the radio.*

1. Short press the .
2. Use to select the desired language.
3. Choose how to set up the radio:
   - OKTIV app – See OKTIV app setup section.
   - Manual setup:
     <**Yes**> – Proceed to step 4
     <**No**> – Skip setup (can be run later). DAB, FM and Bluetooth are available; Internet features require setup.
4. Time format: Select 12/24 hour format
5. Auto update: Select the date/time update source: DAB, FM, Network or No update
   - If using Network, set your time zone.
   - If using Network, enable daylight saving when applicable.

NOTE:

– *DAB and FM use time signals from radio broadcasts. Network uses an Internet time signal. Daylight saving settings only apply when using Network update.*

6. Keep network connected: Keeps the unit connected to the network in standby. Required for remote control operation. Select <**Yes**> or <**No**>.
7. Select Push Button/Pin/Skip WPS. Use the WPS (Wi-Fi Protected Setup) button on your router to connect quickly without entering a password. If supported, [WPS] will appear next to your network name. Skip if you want to enter the Wi-Fi network key manually.
8. SSID: Select your Wi-Fi network.
9. Key: Use to enter your Wi-Fi network key. If you make a mistake, select <**BKSP**> to delete characters.
10. Once the correct network key is entered, the radio will connect to your network and the setup process will finish. The **Main menu** will be displayed.

Listening to the radio

Press . Use to select one of the following:

Internet radio, Podcasts, Spotify, Music Player (USB), DAB, FM, Bluetooth or Aux. Alternatively, use the remote control to select a mode.

In each mode, the button has two functions:

Short press: Repeatedly press to cycle through available **information** in that mode.

Long press: Opens the **Menu** for that mode.
Each mode menu is detailed below.
All menus include the **System settings** menu and the **Main menu**.
Refer to the relevant sections for further details.

INTERNET RADIO

Information
Scrolling text provided by the broadcaster (e.g. artist, track, station details, language, current date, bit rate, codec, Sampling rate and Playback buffer).

NOTE:
– *Not all stations broadcast this information, and some may only provide partial details.*

Menu
- Last listened: Displays the last 10 stations/podcasts listened to.
- Station list: Opens the Station list sub-menu:
  – Local Area: Stations based on your location.
  – Favourites & My added Stations: Requires an Airable connection. See section Airable.
  – Search: Use ✓ 💤 to enter and select search terms.
  – Location: Browse stations by location.
  – Popular: Most popular stations worldwide.
  – Discover: Browse by Origin (country), Genre or Language.

PODCASTS

Information
Scrolling text provided by the broadcaster (e.g. artist, track, station details, language, current date, bit rate, codec, Sampling rate and Playback buffer).

NOTE:
– *Not all podcasts broadcast this information, and some may only provide partial details.*

Menu
- Last listened: Displays the last 10 podcasts/stations listened to.
- Podcast list: opens the podcast list sub-menu:
  – Local area: Presents a sub-menu for local area podcasts.
  – Favourites & Latest episodes: Requires an Airable connection. See section Airable.
  – Search: Use ✓ 💤 to select and enter search terms.
  – Location: Browse podcasts by location.
  – Discover: Browse by Origin (country), Genre or Language.

DAB

NOTE:
– *The first time DAB is selected, the unit will perform a full scan automatically.*

Information
Scrolling text provided by the broadcaster (e.g. artist, track, station details, language, current date, frequency, bit rate, codec, Sampling rate and signal strength).

NOTE:
– *Not all stations broadcast this information, and some may only provide partial details.*

Menu
- Station list: displays scanned stations.
- Scan: Performs a scan. Use if you change location or to refresh the station list.
- Manual tune: Tune into a specific frequency.
- Prune invalid: Removes unavailable stations from the station list.
- DRC: (Dynamic Range Control) Reduces the difference between loud and quiet sounds. In noisy environments, higher DRC makes quiet sounds louder and loud sounds quieter. Not all broadcasters transmit DRC data.

FM RADIO

NOTE:
– *The first time FM is selected, the unit will perform a full scan automatically.*

Information
Scrolling text provided by the broadcaster e.g Radiotext, Program Type, Station name or frequency, signal and power status.

NOTE:
– *Not all stations broadcast this information, and some may only provide partial details.*

Menu
- Scan setting: Scan for stations with a strong signal only.
- Audio setting: Listen in mono only or stereo.
- AMS: The radio will scan the FM band and automatically store found stations as presets.

SPOTIFY

Use your phone, tablet or computer as a remote control for Spotify. Go to spotify.com/connect to learn how.

BLUETOOTH

Select this mode to play content on your device through the radio. Find **<SHARP DR-I740> / <SHARP DR-I741>** on your device to connect. The radio display will show <**Connected**> when successful.

Information
Scrolling text provided by the software on the device (e.g. artist, track, album and codec).

NOTE:
– *Not all software on devices broadcast this information, and some may only provide partial details.*

Menu
- Setup Bluetooth: Select to start pairing. If already connected, the current device will be disconnected so a new device can connect.
- View details: Enters the Bluetooth details sub-menu:
  – Bluetooth info: Shows radio Bluetooth information.
  – Connected device: Shows device information.
  – Paired device list: Shows a list of devices that have been connected to the radio.

Music Player (USB)

Select this mode to play MP3 files stored on a USB disk (Max size 128GB).

USB playback
When a USB stick is connected to the unit under Music Player Mode, the display shows <**USB disk attached - Open folder?**>. Press ✓ 💤 to confirm.
Navigate your USB folders to find tracks.
Press and hold ✓ 💤 on a track to save it to your playlist.

NOTES:
– *Some USB devices may not be compatible.*
– *It can take up to 10 seconds for a USB disk to be recognised.*

My Playlist
Select <**My playlist**>. Tracks are stored in the order they are saved.
Select a track to begin playback from that track.
Use ⏮ ⏭ to skip/fast forward/rewind tracks.
When in the playlist track selection, press and hold ✓ 💤 to remove it from your playlist.

NOTE:
– *Playlists only apply to the current USB disk. If you use another disk, the playlist may not play. If you select a track in your playlist that is not present, a notification will appear.*

Repeat play
Select <**On**> or <**Off**>. When on, repeats all tracks in the current folder.

Shuffle play
Select <**On**> or <**Off**>. When on, randomly plays tracks in the current folder.

Clear My playlist
Clears all tracks from the current playlist.

Auxiliary input (AUX)

The AUX input can be used to play sound from an external device such as a phone, tablet, or similar device.
In AUX Playback Mode, control the audio features via your external device.

NOTE:
– *Aux mode features the System settings and Main menu only.*

SYSTEM SETTINGS & MAIN MENU

System settings
Long press i ☰ in any mode. Use ✓ Zz to select <**System settings**>.

- Equaliser: Select your preferred sound profile. Select from: Flat, Classic, Rock, Pop, Jazz, Dance, Voice and My EQ.
  - To adjust My EQ, select <**My EQ profile setup**> from the same menu. Use ✓ Zz to adjust bass and treble ± 10 dB.
- Network: Opens the network sub-menu:
  - Network Wizard: Begins the network connection process. If you skipped the initial setup, select your network here. Follow from Step 6 in the Initial setup instructions.
  - PBC WLAN setup: Sets up a connection via the router's WPS button.
  - View settings: Shows radio network connection information.
  - Manual settings: Manually configure the network settings:
    - Once all information is entered, the radio will attempt to connect to the network. Please check all manually entered information carefully. If correct, and the radio does not connect, check the router.
    - Connection type: Only wireless is available for this radio.
    - DHCP: Enable for automatic network setup (recommended). Disable to manually assign network settings.
    - If disabled, the next screens will require you to enter your preferred IP, Subnet mask, Gateway address, Primary and Secondary DNS.
    - SSID: Enter the SSID.
    - Authentication: Select from: Open, WEP, WPA/WPA2.
    - Encryption: Will depend on the authentication method previously selected. Open = <**None**>. WEP = <**PreSharedKey**>, WPA/WPA2 = <**PSK AES/TKIP**>.
    - Key: Enter the network key.
  - Network profile: Select the network from a list of previous network connections.
  - Clear network settings: Clears the network. Select <**YES**> to reset the network connection.
  - Keep network connected: Select <**YES**> to keep the radio connected to the network when put into standby (recommended). Select <**NO**> to disconnect the network when the radio is in standby.

NOTE:
– *If you select no, remote control via the OKTIV app will be disabled when the radio is in standby. OKTIV app control will resume once the radio is turned on and connects to the network.*

  - Streaming audio quality: Select Low, Normal or High quality. Only affects Internet streams.
  - Backlight: enters the colour displays backlight control sub-menu.
    - Timeout: Sets how long the backlight stays on before dimming.
    - On level: Sets the dim level for when the radio is turned on.
    - Dim level: Sets the dim level after the set timeout time has elapsed after last operation.
- Colour theme: Set the colour theme for text and icons. Does not affect SlideShow.
- Time/Date: Enters the time and date sub-menu.
  - Set Time/Date: Use ✓ Zz to select correct values
  - Auto update: Select the date/time update source.
  - Set time format: Select 12h or 24h.
  - Set date format: Select DD-MM-YYYY or MM-DD-YYYY.
  - Set timezone: Select the timezone for your location.
  - Daylight savings: sets daylight savings on or off.

  NOTE:
  – *Timezone and Daylight savings can only be changed if Auto update is set to Network.*
  - Clock style: Sets the clock type visible when the unit is in standby.
- Language: Sets the language for the user interface. Select from: English, Czech, Danish, Dutch, Finnish, French, German, Italian, Norwegian, Polish, Portuguese, Slovak, Spanish, Swedish and Turkish.
- Auto-standby: Sets if the radio enters auto-standby after 15 minutes of inactivity.
- Setup wizard: Begins the initial setup wizard.
- Info: Displays software version, Spotify version and the Radio ID.
- Software update: Set automatic software update checks. Select <**Check now**> to check manually.
- Factory reset: Perform a factory reset by selecting <**YES**>. Performing this will restore the radio to the original factory settings.

Main menu
The Main menu contains all alarm, sleep and timer options.
Long press i ☰ in any mode. Use ✓ Zz to select <**Main menu**>.

Sleep
Set the sleep timer (default: Off). Use ✓ Zz to select 15, 30, 45 or 60 minutes. The radio will enter standby after the selected time.

Alarms
Select <**Alarms**> to view and set alarm 1 and alarm 2.
Both alarms work independently. When alarm 1 or 2 is set, an alarm icon will appear on the display.
Select alarm 1 or 2. Set the following parameters:

Enable	Off/ Daily/ Once/ Weekends/ Weekdays
Time	Alarm "on" time
Date	Alarm "date"
Mode	Buzzer/ Internet radio/ DAB/ FM
Preset	Last Listened / Preset station
Duration	15/30/45/60/90/120 minutes
Volume	Volume 0-30, Max
Save	Save and confirm the alarm setting

NOTES:
– *Date will only be shown if "Once" is enabled*
– *Preset will only be shown if Internet radio/ DAB/ FM is selected for the mode.*

Operating the alarm
When the alarm sounds, press ✓ Zz to set a snooze period of 5 minutes. Press again repeatedly to snooze for 10, 15 or 30 minutes. Each time the alarm is snoozed, the duration will reset. Press the ⏻ button to cancel/stop the alarm/any set snooze period.

NOTE:
– *You can short press i ☰ when the radio is in standby to set alarms.*

Timer
Use ✓ Zz to set a timer (1–99 minutes). Press to confirm and start the countdown.
When the timer ends, a sound will play and gradually increase in volume. Press ✓ Zz to stop the sound.

- Rotate ✓ Zz to adjust the timer

- Press ↩ to cancel the timer
- Press ⊡ to change mode (timer continues)

The timer will still sound in standby.

PRESETS

Presets can be set for Internet radio, Podcasts, Spotify, DAB and FM. The presets can also be selected when setting an alarm.

Setting a preset

In any mode, long press ♥. Use ✓ 💤 to select a preset slot. Short press ✓ 💤 to save the current radio station, podcast or Spotify track. Internet radio and Podcasts share 40 presets. DAB and FM each have 40 presets. Spotify has 10.

To save to preset 1, 2 or 3, press and hold the corresponding button.

Recalling a preset

Short press ♥ to view the list of presets. Short press ✓ 💤 to select. Alternatively, short press the 1, 2 or 3 button to quickly access the preset saved in that slot for that mode.

AIRABLE

Use the Airable portal (address on page 1) to browse Internet Radio and Podcasts, save favourites to your device, and sync them across multiple devices.

To use Airable, the radio must be connected to the internet, and you must have an active Airable account.

To register, visit the Airable portal, create an account if you do not have one and link your radio using the device ID.

To get the device ID, select the Internet radio or Podcasts mode. Use the menu to select <**Station list**>, and then select <**Favourites**>. The device ID will be displayed.

Once linked, you can manage stations and favourites online and access them directly on your radio.

OKTIV app setup

OKTIV enhances your compatible connected audio device – giving you more control and a better listening experience.

Download the app via the QR code on page 1.

On initial setup, you can use the OKTIV app to set the device name, time format, time zone and other settings.

If this is your first time using the radio, at the setup wizard, do not select <**Yes**> or <**No**>. Instead, open the OKTIV app, and set up device from there. Follow the app's on-screen prompts.

Once connected, you can use the OKTIV app to control the radio remotely.

NOTES:

- *To use the OKTIV app, your radio and device must be connected to the same network.*
- *If multiple units of the same model are connected in the OKTIV app, rename them in the app settings.*

Важни инструкции за безопасност

Моля, спазвайте всички инструкции за безопасност и вземете под внимание всички предупреждения. Запазете това ръководство за бъдещи справки.

Консултирайте се с ръководството на потребителя за информация относно безопасност, работа и поддръжка.

Постоянен ток (DC): Напрежението е DC.

Само за вътрешна употреба.

Забележка

- Проверете продукта след разопаковане; ако е повреден, не го използвайте и се консултирайте с вашия дилър.

ВНИМАНИЕ

РИСК ОТ ТОКОВ УДАР ДА НЕ СЕ ОТВАРЯ

- Потребителят не трябва да се опитва да ремонтира или открие вътрешните части; това действие може да бъде опасно и ще анулира гаранцията ви. Свързвайте се само с оторизирани сервизни центрове за ремонти.
- Не манипулирайте захранващия кабел с мокри ръце. Не насилвайте щепсела в контакта. Изключвайте продукта от електрическата мрежа, когато не го използвате. Дръжте захранващия щепсел достъпен, без да използвате удължителни кабели.
- Не повреждайте, не разтягайте, не огъвайте и не поставяйте тежки предмети върху USB кабела за зареждане.
- Използвайте основни предпазни мерки при деца, за да предотвратите неправилна употреба на продукта.
- Поставете на плоска, стабилна повърхност без изпъкналости.
- Внимавайте входните или изходните въздушни отвори да не бъдат запушени. Не вкарвайте предмети в отворите на продукта. Това може да доведе до опасност за безопасността и/или повреда на продукта. Осигурете минимално разстояние от 5 см около продукта за достатъчна вентилация, за да избегнете прегряване.
- Не се опитвайте да местите устройството, когато към него е свързано друго устройство.
- Не поставяйте продукта близо до източници на топлина или на пряка слънчева светлина за продължителни периоди.
- Дръжте открития пламък далеч от продукта, за да предотвратите пожар.
- Не излагайте продукта на течности; дръжте го далеч от дъжд, вода и предмети, пълни с течности, за да предотвратите пожар или електрически удар.
- Изключете всички кабели по време на гръмотевични бури или светкавици, за да предотвратите повреда.
- Разкачете захранващите кабели от продукта преди почистване и използвайте мека, суха кърпа без химикали или детергенти. Ако използвате прахосмукачка, използвайте приставката с мека четка.

Поставяне на батериите

- Използвайте само посочените батерии; не смесвайте различни видове или нови и стари батерии. Използвайте правилната полярност при поставяне на батериите.

Използване и поддръжка

- Дръжте батериите далеч от топлина, като например край огън или на пряка слънчева светлина.
- Извадете батериите, ако не се използват повече от месец, за да предотвратите изтичане.
- Сменете течащите батерии в отделението за батерии.

Безопасност за деца

- Винаги проверявайте дали гнездото за батерии е затворено надлежно. Дръжте батериите извън обсега на деца. Потърсете незабавна медицинска помощ, ако бъдат погълнати.

Околни условия

- Дръжте батериите далеч от ниско налягане или висока топлина, за да избегнете експлозия или изтичане.

Изхвърляне

- Изхвърляйте батериите според инструкциите в ръководството (виж „Изхвърляне: оборудване и батерии“). Не изхвърляйте в огън, не разглобявайте и не презареждайте батерии, които не са предназначени за презареждане, тъй като могат да изтекат или експлодират.

Извеждане от експлоатация: Устройство и батерии

Информация за потребителите относно събиране и изхвърляне на старо оборудване.
Продуктът няма части, които могат да се обслужват от потребителя; рециклирайте електрониката и батериите безопасно съгласно местните указания. Не ги изхвърляйте като битови отпадъци или в огън, тъй като може да експлодират.

Символът указва, че продуктът съдържа батерии съгласно Регламент 2023/1542/ЕС на ЕС; не може да се изхвърля с битовите отпадъци. Cd, Hg или Pb показват, че батерията съдържа кадмий, живак или олово.

Този символ означава, че продуктът е проектиран и произведен така, че да може да бъде рециклиран и използван повторно.

Тези символи върху продуктите, опаковките и/или придружаващите документи означават, че използваните електрически и електронни продукти, както и батериите, не бива да се изхвърлят заедно с общите битови отпадъци. Домашните потребители трябва или да се свържат с търговеца, от когото са закупили този продукт, или с местната администрация, за да получат информация къде и как могат безопасно за околната среда да рециклират тези артикули.

Декларации за съответствие CE и UKCA:

- С настоящото Sharp Consumer Electronics Poland sp. z o.o. декларира, че това аудио устройство е в съответствие с основните изисквания и други съответни разпоредби на Директива RED 2014/53/EU и UK Правилник за радио оборудване 2017.
- Пълният текст на CE и декларацията за съответствие UKCA са налични на sharpconsumer.com

ЗАБЕЛЕЖКА ERP II:

- Този модул е проектиран автоматично да преминава в РЕЖИМ НА ГОТОВНОСТ след приблизително 15 минути бездействие. Натиснете бутона ЗАХРАНВАНЕ, за да включите устройството.

Актуализации на софтуера

- Моля, периодично проверявайте www.sharpconsumer.com за актуализации на софтуера за този модел.

Съдържание на пакета

• Устройство Smart Radio	• 1 x адаптер за променлив ток
• Дистанционно управление (вкл. батерии)	• Документация за потребителя

Управление

(Вижте 1 на страница 2)

1. Кратко натискане: Включване/Режим на готовност	**2.** Кратко натискане за връщане назад.
3. Кратко натискане: Възпроизвеждане/Пауза. Сканиране на DAB/FM	**4.** Кратко натискане за информация, връщане към възпроизвежданеПродължително натискане за меню
5. Кратко натискане: Избор на режим	**6.** Кратко натискане: Предишен/следващ запис, DAB станция или подкаст. Фина настройка на FM честотаПродължително натискане: Бързо превъртане назад/напред*. Автоматично сканиране на FM
7. Завъртете за увеличаване/намаляване на силата на звука/параметъраКратко натискане за избор/дрямка	**8.** Кратко натискане: Извикване на предварителна настройкаПродължително натискане: Запазване на предварителна настройка

(Вижте 2 на страница 2)

9. Изход за слушалки	**10.** AUX вход
11. USB 5V 1A вход	**12.** Порт DC IN

(Вижте 3 на страница 2)

1. В режим на готовност	**2.** Режим Подкаст
3. Режим интернет радио	**4.** Режим DAB/DAB+ радио
5. Възпроизвеждане в режим FM	**6.** DIM Превключване на нивото „вкл." на димера на дисплея
7. Търсене/настройка нагореТърсене/настройка надолу	**8.** Предишен запис, бързо назадСледващ запис, бързо напред
9. Избор / Дрямка	**10.** Назад
11. + – VOL –/+	**12.** Номер
13. Функции на алармата	**14.** Без звук
15. Режим Spotify	**16.** Режим USB
17. Режим Aux In	**18.** Управление чрез Bluetooth
19. Възпроизвеждане или пауза	**20.** Кратко натискане за информация, връщане към възпроизвежданеПродължително натискане за меню
21. EQ Превключване на режим EQ	**22.** TREB (за профила My EQ)
23. BASS (за профила My EQ)	**24.** Любима предварителна настройка
25. Режим СЪН	

Експлоатация

Използване на това ръководство

Когато е показан бутон или икона, той/тя може да се управлява чрез съответния бутон на основното устройство или дистанционното управление.

Поставяне на батерия

1. За да отворите отделението за батерии, натиснете надолу с палеца върху капака и го изместете контекста.
2. Поставете две AAA батерии, спазвайки полярността +/- както е показано. При смяна на батериите използвайте само същия тип батерия, предоставена.
3. Поставете отново капака на отделението за батерии и го закопчейте на място.

ВРЪЗКИ

Aux in (Допълнителен аудио вход)

(Вижте 2 на страница 2)

А: Използвайте 3,5 mm аудио кабел (не е включен), за да свържете към
аудио изходния жак на външно аудио устройство.

USB

А. Поставете USB флаш устройство (макс. 128GB).

Б. Свържете устройство за зареждане. Макс. USB изход 5V 1A.

ПЪРВОНАСТРОЙКА

ЗАБЕЛЕЖКА:

– *Стандартните настройки са отбелязани със звезда на радиото.*

1. Кратко натиснете .
2. Използвайте за избор на желания език.
3. Изберете как да настроите радиото:
   - OKTIV app – Вижте раздела за настройка на OKTIV app.
   - Ръчна настройка:
     <**Да**> – Продължете към стъпка 4
     <**Не**> – Пропуснете настройката (може да се извърши по-късно). DAB, FM и Bluetooth са достъпни; за интернет функции е необходима настройка.
4. Формат на час: Изберете 12/24-часов формат
5. Автоматична актуализация: Изберете източник за актуализация на дата/час: DAB, FM, Мрежа или Без актуализация
   - Ако използвате Мрежа, задайте своята часова зона.
   - Ако използвате Мрежа, разрешете лятно часово време, когато е приложимо.

ЗАБЕЛЕЖКА:

– *DAB и FM използват времеви сигнали от радио излъчвания. Мрежата използва интернет времеви сигнал. Летните настройки важат само при мрежова актуализация.*

6. Дръжте мрежовата връзка активна: Държи устройството свързано към мрежата в режим на готовност. Необходимо за работа с дистанционно управление. Изберете <**Да**> или <**Не**>.
7. Изберете Push Button/Pin/Skip WPS. Използвайте бутона WPS (Wi-Fi Protected Setup) на вашия рутер за бързо свързване без въвеждане на парола. Ако се поддържа, [WPS] ще се появи

до името на вашата мрежа. Пропуснете, ако искате ръчно да въведете мрежов ключ за Wi-Fi.

8. SSID: Изберете вашата Wi-Fi мрежа.
9. Ключ: Използвайте ✓ за въвеждане на мрежовия ключ за Wi-Fi. Ако сгрешите, изберете <**BKSP**> за изтриване на символи.
10. След като въведете правилния мрежов ключ, радиото ще се свърже с вашата мрежа и процесът на настройка ще приключи. Ще се покаже **Главното меню**.

Слушане на радио

Натиснете ▶. Използвайте ✓, за да изберете едно от следните:
Интернет радио, подкасти, Spotify, музикален плейър (USB), DAB, FM, Bluetooth или Aux. Алтернативно използвайте дистанционното управление, за да изберете режим.
Във всеки режим бутонът *i* ☰ има две функции:
Кратко натискане: Натискайте многократно, за да превключвате между наличната **информация** в този режим.
Дълго натискане: Отваря **Меню** за този режим.
Всяко меню на режим е описано по-долу.
Всички менюта включват менюто **Системни настройки** и **Главното меню**.
Вижте конкретните раздели за повече подробности.

ИНТЕРНЕТ РАДИО

Информация

Тече текст, предоставен от оператора (напр. изпълнител, песен, детайли за станция, език, текуща дата, битрейт, кодек, честота на дискретизация и буфер за възпроизвеждане).

ЗАБЕЛЕЖКА:

– *Не всички станции излъчват тази информация и някои може да предоставят само частично.*

Меню

- Последно слушани: Показва последните 10 изслушани станции/подкасти.
- Списък със станции: Отваря подменюто със списъка със станции:
  - Локален район: Станции според вашето местоположение.
  - Любими & Моите добавени станции: изисква Airable връзка. Вижте раздел Airable.
  - Търсене: Използвайте ✓ за въвеждане и избор на търсене .
  - Местоположение: Разгледайте станции по местоположение.
  - Популярни: Най-популярните станции в световен мащаб.
  - Открийте: Разгледайте по произход (държава), жанр или език.

ПОДКАСТИ

Информация

Тече текст, предоставен от оператора (напр. изпълнител, песен, детайли за станция, език, текуща дата, битрейт, кодек, честота на дискретизация и буфер за възпроизвеждане).

ЗАБЕЛЕЖКА:

– *Не всички подкасти излъчват тази информация и някои може да предоставят само частично.*

Меню

- Последно слушани: Показва последните 10 слушани подкаста/станции.
- Списък с подкасти: отваря подменюто със списъка с подкасти:
  - Локален район: Представя подменю за подкасти в местния район.
  - Любими & Последни епизоди: изисква връзка с Airable. Вижте раздел Airable.
  - Търсене: Използвайте ✓ за избор и въвеждане на търсене.
  - Местоположение: Разгледайте подкасти по местоположение.
  - Открийте: Разгледайте по произход (държава), жанр или език.

DAB

ЗАБЕЛЕЖКА:

– *При първо избиране на DAB, уредът автоматично ще изпълни пълно сканиране.*

Информация

Тече текст, предоставен от оператора (напр. изпълнител, песен, детайли за станция, език, текуща дата, честота, битрейт, кодек, честота на дискретизация и сила на сигнала).

ЗАБЕЛЕЖКА:

– *Не всички станции излъчват тази информация и някои може да предоставят само частично.*

Меню

- Списък със станции: показва сканираните станции.
- Сканиране: Извършва сканиране. Използвайте, ако променяте местоположението или за обновяване на списъка със станции.
- Ръчна настройка: Настройване на конкретна честота.
- Почистване на невалидни: Премахва недостъпните станции от списъка.
- DRC: (Динамичен контрол на динамичния обхват) Намалява разликата между силни и тихи звуци. В шумна среда по-висок DRC прави тихите звуци по-силни, а силните — по-тихи. Не всички оператори излъчват DRC данни.

FM РАДИО

ЗАБЕЛЕЖКА:

– *При първо избиране на FM, устройството ще изпълни пълно сканиране автоматично.*

Информация

Преминаващ текст, предоставен от оператора, напр. Radiotext, Program Type, Station name или честота, състояние на сигнала и захранването.

ЗАБЕЛЕЖКА:

– *Не всички станции излъчват тази информация и някои може да предоставят само частично.*

Меню

- Настройка на търсене: Сканира само станции със силен сигнал.
- Настройки на звука: Възпроизвеждане само в моно или стерео.
- AMS: Радиото ще сканира FM обхвата и автоматично ще запамети намерените станции като предварителни настройки.

SPOTIFY

Използвайте телефона, таблета или компютъра си като дистанционно управление за Spotify. Отидете на spotify.com/connect, за да разберете как.

BLUETOOTH

Изберете този режим, за да възпроизвеждате съдържание от вашето устройство през радиото. Намерете **<SHARP DR-I740> / <SHARP DR-I741>** на вашето устройство, за да се свържете.
Дисплеят на радиото ще покаже <**Свързано**> при успешна връзка.

Информация

Тече текст, предоставен от софтуера на устройството (напр. изпълнител, песен, албум и кодек).

ЗАБЕЛЕЖКА:

– *Не всички софтуери на устройства предоставят тази информация; някои може да предоставят само частично.*

Меню

- Настройка на Bluetooth: Изберете за започване на сдвояване. Ако вече е свързано, текущото устройство ще бъде прекъснато, за да може ново устройство да се свърже.
- Виж подробности: Влиза в подменюто с подробности за BLUETOOTH:
  - Информация за Bluetooth: Показва Bluetooth информацията на радиото.

- Свързано устройство: Показва информация за устройството.
- Списък с сдвоени устройства: Показва списък с устройства, които са свързвани към радиото.

Музикален плейър (USB)

Изберете този режим, за да възпроизвеждате MP3 файлове, съхранени на USB диск (макс. размер 128GB).

USB възпроизвеждане

Когато USB флаш памет е свързана към устройството в режим Музикален плейър,
дисплеят показва <**USB дискът е свързан – Отваряне на папката?**>. Натиснете ✓ ⏻, за да потвърдите.
Навигирайте в USB папките си, за да намерите записи.
Натиснете и задръжте ✓ ⏻ върху запис, за да го запазите в плейлиста си.

ЗАБЕЛЕЖКИ:

- *Някои USB устройства може да не са съвместими.*
- *Разпознаването на USB диск може да отнеме до 10 секунди.*

Моят плейлист

Изберете <**Моят плейлист**>. Записите се съхраняват в реда, в който са запазени. Изберете запис, за да започнете възпроизвеждане от този запис.
Използвайте ⏮ ⏭, за да прескачате/превъртате бързо напред/назад записи.
Когато сте в избора на записи от плейлиста, натиснете и задръжте ✓ ⏻, за да го премахнете от плейлиста си.

ЗАБЕЛЕЖКА:

- *Плейлистите се прилагат само за текущия USB диск. Ако използвате друг диск, плейлистът може да не се възпроизведе. Ако изберете запис в плейлиста си, който не е наличен, ще се появи известие.*

Повторно възпроизвеждане

Изберете <**Вкл.**> или <**Изкл.**>. Когато е включено, повтаря всички записи в текущата папка.

Разбъркано възпроизвеждане

Изберете <**Вкл.**> или <**Изкл.**>. Когато е включено, възпроизвежда произволно записи в текущата папка.

Изчистване на Моят плейлист

Изчиства всички записи от текущия плейлист.

Допълнителен вход (AUX)

AUX входът може да се използва за възпроизвеждане на звук от външно устройство, като телефон, таблет или подобно устройство. В режим на възпроизвеждане AUX управлявайте аудио функциите чрез външното си устройство.

ЗАБЕЛЕЖКА:

- *Режимът Aux разполага само със системните настройки и главното меню.*

СИСТЕМНИ НАСТРОЙКИ И ГЛАВНО МЕНЮ

Системни настройки

Дълго натискане на *i* ☰ във всеки режим. Използвайте ✓ ⏻ за избор на <**Системни настройки**>.

- Еквалайзер: Изберете предпочитания звуков профил. Изберете от: Flat, Classic, Rock, Pop, Jazz, Dance, Voice и My EQ.
  - За настройка на My EQ изберете <**Настройка на My EQ профила**> от същото меню. Използвайте ✓ ⏻ за регулиране на басите и високи тонове ± 10 dB.
- Мрежа: Отваря подменюто за мрежа:
  - Мрежов съветник: Стартира процеса по свързване към мрежа. Ако сте пропуснали първоначалната настройка, изберете мрежа тук. Продължете от стъпка 6 в инструкциите за първоначална настройка.
  - PBC WLAN настройка: Настройва връзка чрез бутона WPS на рутера.
  - Преглед на настройки: Показва информацията за мрежовата връзка на радиото.
  - Ръчни настройки: Ръчно конфигуриране на мрежовите настройки:
    - След като се въведе цялата информация, радиото ще се опита да се свърже с мрежата. Моля, проверете внимателно цялата ръчно въведена информация. Ако е вярно, но радиото не се свързва, проверете рутера.
    - Тип връзка: За това радио е налична само безжична връзка.
    - DHCP: Включете за автоматична настройка на мрежата (препоръчително). Изключете, за да зададете ръчно мрежовите настройки.
    - Ако е изключено, следващите екрани ще изискват въвеждане на IP, маска, шлюз и DNS.
    - SSID: Въведете SSID.
    - Удостоверяване: Изберете от: Open, WEP, WPA/WPA2.
    - Шифроване: Зависи от избрания по-рано метод на удостоверяване. Open = <**None**>. WEP = <**PreSharedKey**>, WPA/WPA2 = <**PSK AES/TKIP**>.
    - Ключ: Въведете мрежовия ключ.
  - Мрежов профил: Изберете мрежа от предишни връзки.
  - Изчистване на мрежови настройки: Изтрива мрежата. Изберете <**ДА**> за нулиране на мрежовата връзка.
  - Дръжте мрежата свързана: Изберете <**ДА**> за да държите радиото свързано към мрежата в режим на готовност (препоръчително). Изберете <**НЕ**> за прекъсване на мрежата при режим на готовност.

ЗАБЕЛЕЖКА:

- *Ако изберете "не", дистанционното управление чрез OKTIV app ще бъде неактивно, докато радиото е в режим на готовност. Управлението с OKTIV app ще се възобнови, когато радиото се включи и се свърже към мрежата.*

  - Качество на аудио стрийминга: Изберете ниско, нормално или високо качество. Важи само за интернет излъчвания.
  - Осветеност на дисплей: влезте в подменюто за осветеност на цветния дисплей.
    - Време на осветеност: Задава колко време дисплеят остава осветен преди затъмняване.
    - Ниво при включване: Задава нивото на затъмняване, когато радиото е включено.
    - Ниво на затъмняване: Задава нивото на затъмняване след изтичане на избраното време без работа.
- Цветова тема: Определете цвят за текст и икони. Не влияе върху SlideShow.
- Час/Дата: Влиза в подменюто за време и дата.
  - Задаване на час/дата: Използвайте ✓ ⏻ за избор на правилните стойности
  - Автоматична актуализация: Изберете източник за дата/час.
  - Задаване на формат на час: Изберете 12ч или 24ч.
  - Задаване на формат на дата: Изберете ДД-ММ-ГГГГ или ММ-ДД-ГГГГ.
  - Задаване на часова зона: Изберете часовата зона за вашето място.
  - Лятно часово време: настройва включване или изключване.

  ЗАБЕЛЕЖКА:

  - *Часовата зона и лятното часово време могат да се променят само ако автоматичната актуализация е зададена на Мрежа.*
  - Стил на часовника: Настройва вида на часовника при режим на готовност.
- Език: Задава езика на потребителския интерфейс. Изберете от: Английски, чешки, датски, нидерландски, финландски, френски,

немски, италиански, норвежки, полски, португалски, словашки, испански, шведски и турски.
- Автоматичен Standby: Определя дали радиото ще премине в автоматичен режим на готовност след 15 минути неизползване.
- Съветник за първоначална настройка: Стартира съветника за първоначална настройка.
- Информация: Показва версията на софтуера, версия на Spotify и Radio ID.
- Актуализация на софтуера: Задайте автоматична проверка за актуализации на софтуера. Изберете <**Провери сега**> за ръчна проверка.
- Фабрично нулиране: Изпълнете фабрично нулиране като изберете <**ДА**>. Изпълнението на това ще възстанови радиото към оригиналните фабрични настройки.

ЗАБЕЛЕЖКА:
– *Радиото трябва да е свързано към захранване, за да се изпълни фабрично нулиране.*

Главно меню
Главното меню съдържа всички опции за аларма, заспиване и таймер.
Дълго натискане i ☰ във всеки режим. Използвайте ✓ Zz за избор на <**Главно меню**>.

Заспиване
Задайте таймера за заспиване (по подразбиране: Изключен). Използвайте ✓ Zz за
избор на 15, 30, 45 или 60 минути. Радиото ще влезе в режим на готовност след избраното време.

Аларми
Изберете <**Аларми**> за преглед и настройка на аларма 1 и аларма 2. Двете аларми работят независимо една от друга. Когато аларма 1 или 2 е зададена, на дисплея ще се появи икона за аларма. Изберете аларма 1 или 2. Задайте следните параметри:

Активиране	Изкл./Всеки ден/Еднократно/Уикенд/Делник
Час	Час на включване на алармата
Дата	Дата на алармата
Режим	Зумер/Интернет радио/DAB/FM
Предварително зададена	Последна слушана/Предварително зададена станция
Продължителност	15/30/45/60/90/120 минути
Сила на звука	Сила на звука 0-30, Max
Запис	Запазете и потвърдете настройките на алармата

БЕЛЕЖКИ:
– *Дата ще се показва само ако е избрано "Еднократно"*
– *Предварителната настройка ще се показва само ако е избрано Интернет радио/DAB/FM като режим.*

Работа с алармата
Когато алармата прозвучи, натиснете ✓ Zz за отлагане с 5 минути. Натискайте отново последователно за отлагане с 10, 15 или 30 минути. Всеки път при отлагане времето се рестартира. Натиснете бутона ⏻ за отмяна/спиране на алармата/отлагането.

БЕЛЕЖКИ:
– *Ако радиото не е включено към захранване и е изключено, алармите няма да прозвучат.*
– *Може да натиснете кратко i ☰, когато радиото е в режим на готовност, за да зададете аларми.*

Таймер
Използвайте ✓ Zz за настройка на таймер (1–99 минути).
Натиснете за потвърждение и стартирайте брояча.
Когато таймерът изтече, ще прозвучи аларма с постепенно увеличение на звука. Натиснете ✓ Zz за спиране на звука.
- Завъртете ✓ Zz за настройка на таймера
- Натиснете ↩ за отмяна на таймера
- Натиснете ⇥ за смяна на режим (таймерът продължава)

Таймерът ще прозвучи и при режим на готовност.

ЗАБЕЛЕЖКА:
– *Ако радиото не е свързано към захранване и е изключено, таймерът няма да бъде чут.*

ПРЕДВАРИТЕЛНИ НАСТРОЙКИ

Могат да се запаметяват предварителни настройки за интернет радио, подкасти, Spotify, DAB и FM. Предварителните настройки могат да бъдат използвани и при настройката на аларма.

Запис на предварителна настройка
Във всеки режим, дълго натиснете ♥. Използвайте ✓ Zz за избор на слот за настройка. Кратко натискане ✓ Zz за запазване на текущата радиостанция, подкаст или Spotify песен.

Интернет радио и подкасти споделят 40 предварителни настройки. DAB и FM имат по 40 предварителни настройки всяка. Spotify има 10. За да запазите на пресет 1, 2 или 3, натиснете и задръжте съответния бутон.

Извикване на пресет
Кратко натиснете ♥ за да видите списъка с пресети. Кратко натиснете ✓ Zz за да изберете. Алтернативно, кратко натиснете бутона 1, 2 или 3, за да получите бърз достъп до пресета, съхранен в този слот за този режим.

AIRABLE

Използвайте портала Airable (адресът е на страница 1), за да разглеждате Интернет радио и подкасти, да запазвате любими на устройството си и да ги синхронизирате между няколко устройства. За да използвате Airable, радиото трябва да е свързано с интернет и трябва да имате активен акаунт в Airable.
За да се регистрирате, посетете портала Airable, създайте акаунт, ако нямате такъв, и свържете радиото си с помощта на ID на устройството.
За да получите ID на устройството, изберете режим Интернет радио или подкасти. Използвайте менюто, за да изберете <**Списък с станции**>, след това изберете <**Любими**>. ID на устройството ще се покаже на екрана.
След като свържете, можете да управлявате станции и любими онлайн и да имате директен достъп до тях от вашето радио.

Настройка на приложението OKTIV

OKTIV подобрява вашето съвместимо свързано аудио устройство – предоставяйки ви повече контрол и по-добро изживяване при слушане.
Изтеглете приложението чрез QR кода на страница 1.
При първоначална настройка можете да използвате приложението OKTIV, за да зададете име на устройството, формат на часа, часова зона и други настройки.
Ако това е първият ви път с радиото, при съветника за настройка не избирайте <**Да**> или <**Не**>. Вместо това, отворете приложението OKTIV и настройте устройството от там. Следвайте указанията на екрана в приложението.
След като се свържете, можете да управлявате радиото дистанционно чрез приложението OKTIV.

БЕЛЕЖКИ:
– *За да използвате приложението OKTIV, радиото ви и устройството трябва да са свързани към една и съща мрежа.*
– *Ако в приложението OKTIV са свързани няколко устройства от един и същи модел, ги преименувайте в настройките на приложението.*

Důležité bezpečnostní pokyny

Dodržujte všechny bezpečnostní pokyny a dbejte všech varování. Tento návod uschovejte k budoucímu použití.

Podívejte se do uživatelské příručky pro informace o bezpečnosti, provozu a údržbě.

Stejnosměrný proud (DC): Napětí je označeno jako DC.

Pouze pro vnitřní použití.

Pozor:

- Zkontrolujte produkt po vybalení; pokud je poškozen, nepoužívejte jej a kontaktujte svého prodejce.

POZOR

Nebezpečí úrazu elektrickým proudem. NEOTVÍREJTE

- Uživatel by se neměl pokoušet o opravu ani odkrytí vnitřních částí; tato činnost může být nebezpečná a zruší záruku. S opravami se obracejte pouze na autorizovaná servisní střediska.
- Zásuvkový kabel nemanipulujte mokrýma rukama. Nezasouvejte násilím zástrčku do zásuvky. Vypněte a odpojte produkt ze zásuvky, když jej nepoužíváte. Držte zástrčku dostupnou bez použití prodlužovacích kabelů.
- Nepoškozujte, nenatahujte, neohýbejte USB nabíjecí kabel ani na něj nepokládejte těžké předměty.
- Dodržujte základní bezpečnostní opatření u dětí, abyste předešli zneužití produktu.
- Umístěte na rovný, stabilní povrch bez přesahu.
- Neblokujte, nepřikrývejte ani nevkládejte objekty do větracích štěrbin. Nevkládejte předměty do otvorů produktu. Toto může způsobit bezpečnostní riziko a/nebo poškození produktu. Zajistěte minimální vzdálenost 5 cm kolem produktu pro dostatečnou ventilaci, aby se zabránilo přehřátí.
- Nepokoušejte se jednotkou pohybovat, když je k ní připojeno zařízení.
- Neumisťujte produkt blízko zdrojů tepla nebo na přímé sluneční světlo na dlouhé období.
- Udržujte otevřený plamen daleko od produktu, abyste zabránili požáru.
- Nevystavujte produkt kapalinám; držte ho dál od deště, vody a předmětů naplněných kapalinami, abyste předešli požáru nebo úrazu elektrickým proudem.
- Během bouřky nebo blesků odpojte všechny kabely, abyste zabránili poškození.
- Odpojte napájecí kabely od produktu před čištěním a používejte měkký, suchý hadřík bez chemikálií nebo detergentů. Pokud používáte vysavač, použijte měkký kartáčový nástavec.

Instalace baterií

- Používejte pouze určené baterie; nemíchejte typy nebo nové se starými. Při vkládání baterií používejte správnou polaritu.

Použití a údržba

- Držte baterie mimo toplé prostředí, například poblíž ohně nebo na přímém slunci.
- Vyjměte baterie, pokud nejsou používány více než měsíc, aby se zabránilo úniku.
- Vyměňte prosakující baterie uvnitř bateriového prostoru.

Bezpečnost dětí

- Dbejte, aby byl prostor pro baterie vždy zavřený a zabezpečený. Držte baterie mimo dosah dětí. Pokud jsou spolknuty, okamžitě vyhledejte lékařskou pomoc.

Podmínky prostředí

- Udržujte baterie daleko od nízkého tlaku nebo vysokého tepla, aby se předešlo explozi nebo úniku.

Likvidace

- Bateriový balíček likvidujte podle pokynů v příručce (viz „Likvidace: zařízení a baterie“). Nepřehazujte do ohně, nerozebírejte ani nenabíjejte neakumulátorové baterie, protože mohou prosakovat nebo explodovat.

Likvidace: Zařízení a baterie

Informace pro uživatele o sběru a likvidaci starého zařízení.
Produkt neobsahuje žádné díly opravitelné uživatelem; elektroniku a baterie bezpečně recyklujte podle místních pokynů. Nelikvidujte je jako domovní odpad ani v ohni, protože mohou explodovat.

Symbol označuje, že výrobek obsahuje baterie podle nařízení EU 2023/1542/EU; nelze jej likvidovat s domovním odpadem. Cd, Hg nebo Pb ukazuje, že baterie obsahuje kadmium, rtuť nebo olovo.

Tento symbol znamená, že produkt je navržen a vyroben tak, aby mohl být recyklován a znovu použit.

Tyto symboly na produktech, obalech anebo doprovodných dokumentech znamenají, že použité elektrické a elektronické produkty nesmí být smíchány s běžným komunálním odpadem. Uživatelé v domácnosti by se měli obrátit buď na maloobchod, kde tento produkt zakoupili, nebo na místní úřad, aby zjistili, kde a jak mohou tyto položky odevzdat k ekologicky bezpečné recyklaci.

Prohlášení CE a UKCA:

- Společnost Sharp Consumer Electronics Poland sp. z o.o. tímto prohlašuje, že toto audio zařízení odpovídá základním požadavkům a ostatním relevantním ustanovením směrnice RED 2014/53/EU a nařízení Spojeného království z roku 2017 o rádiovém vybavení.
- Úplný text CE a prohlášení o shodě UKCA jsou k dispozici na sharpconsumer.com

ERP II POZNÁMKA:

- Tato jednotka je navržena tak, aby po přibližně 15 minutách nečinnosti automaticky přešla do pohotovostního režimu. Přístroj zapnete stisknutím tlačítka ZAP./STANDBY.

Aktualizace softwaru

- Pravidelně kontrolujte www.sharpconsumer.com, zda nejsou k dispozici aktualizace softwaru pro tento model.

Co je součástí balení

• Jednotka chytrého rádia	• 1x AC adaptér
• Dálkové ovládání (včetně baterií)	• Uživatelská dokumentace

Ovládání

(Viz 1 na straně 2)

1. Krátké stisknutí: Zapnutí/ pohotovostní režim	**2.** Krátkým stisknutím se vrátíte zpět.
3. Krátké stisknutí: Přehrát/ Pozastavit. Vyhledat DAB/FM	**4.** Krátké stisknutí pro informace, návrat k přehráváníDlouhé stisknutí pro nabídku
5. Krátké stisknutí: Výběr režimu	**6.** Krátké stisknutí: Předchozí/další skladba, stanice DAB nebo podcast. Jemné doladění frekvence FMDlouhé stisknutí: Rychlé převíjení zpět/vpřed*. Automatické vyhledávání FM
7. Otočením zvýšíte/snížíte hlasitost/ parametrKrátkým stisknutím vyberete/aktivujete odložení buzení	**8.** Krátké stisknutí: Vyvolat předvolbuDlouhé stisknutí: Uložit předvolbu

(Viz 2 na straně 2)

9. Zdířka na sluchátka	**10.** Aux vstup
11. Vstup USB 5 V 1 A	**12.** Port DC IN

(Viz 3 na straně 2)

1. Pohotovostní režim	**2.** Režim podcastů
3. Režim internetového rádia	**4.** Režim rádia DAB/DAB+
5. Ovládání FM	**6.** DIM Přepnout úroveň jasu displeje při zapnutí
7. Vyhledat/ladit nahoruVyhledat/ladit dolů	**8.** Předchozí skladba, rychle zpětDalší skladba, rychle vpřed
9. Vybrat / Odložení buzení	**10.** Zpět
11. + − VOL –/+	**12.** Číslo
13. Funkce budíku	**14.** Ztlumit
15. Režim Spotify	**16.** Režim USB
17. Režim Aux In	**18.** Obsluha Bluetooth
19. Přehrát nebo pozastavit	**20.** Krátké stisknutí pro informace, návrat k přehráváníDlouhé stisknutí pro nabídku
21. EQ Přepnout režim EQ	**22.** TREB (pro profil My EQ)
23. BASS (pro profil My EQ)	**24.** Oblíbená předvolba
25. Režim SPÁNKU	

Obsluha

Používání této příručky

Když je zobrazeno tlačítko nebo ikona, lze je ovládat pomocí odpovídajícího tlačítka na hlavní jednotce nebo dálkovém ovladači.

Instalace baterií

1. Pro otevření prostoru s bateriemi, zatlačte palcem na kryt a slidujte dolů.
2. Vložte dvě baterie AAA a dodržte polaritu +/- podle zobrazení. Při výměně baterií používejte pouze stejný typ poskytnutých baterií.
3. Znovu připevněte kryt baterie a zacvakněte ho na místo.

PŘIPOJENÍ

AUX IN

(Viz 2 na straně 2)

A: Pomocí 3,5mm audio kabelu (není součástí balení) připojte k výstupní audio zásuvce externího audio zařízení.

USB

A. Vložte USB flash disk (max. 128 GB).

B. Připojte zařízení k nabíjení. Max. výstup USB 5 V 1 A.

POČÁTEČNÍ NASTAVENÍ

POZNÁMKA:

– *Výchozí nastavení jsou na rádiu označena hvězdičkou.*

1. Krátce stiskněte .
2. Pomocí zvolte požadovaný jazyk.
3. Vyberte způsob nastavení rádia:
   - OKTIV aplikace – viz část o nastavení aplikace OKTIV.
   - Manuální nastavení:
     <**Ano**> – Pokračujte krokem 4
     <**Ne**> – Přeskočte nastavení (lze spustit později). DAB, FM a Bluetooth jsou k dispozici; internetové funkce vyžadují nastavení.
4. Formát času: Zvolte 12/24hodinový formát
5. Automatická aktualizace: Zvolte zdroj aktualizace data/času: DAB, FM, Síť nebo Bez aktualizace
   - Při použití síťového připojení nastavte své časové pásmo.
   - Při použití sítě povolte letní čas, pokud je relevantní.

POZNÁMKA:

– *DAB a FM používají časové signály z rozhlasového vysílání. Síť používá internetový časový signál. Nastavení letního času platí pouze při použití síťové aktualizace.*

6. Zachovat připojení k síti. Umožňuje udržet jednotku připojenou k síti v pohotovostním režimu. Vyžadováno pro ovládání na dálku. Zvolte <**Ano**> nebo <**Ne**>.
7. Zvolte Tlačítko/Pin/Přeskočit WPS. Pro rychlé připojení bez zadání hesla použijte tlačítko WPS (Wi-Fi Protected Setup) na svém routeru. Pokud je podporováno, vedle názvu sítě se zobrazí [WPS]. Přeskočte, pokud chcete zadat klíč Wi-Fi ručně.
8. SSID: Zvolte svou Wi-Fi síť.
9. Klíč: Pomocí zadejte klíč své Wi-Fi sítě. Pokud uděláte chybu, zvolte <**BKSP**> pro smazání znaků.
10. Po zadání správného klíče se rádio připojí k síti a nastavení bude dokončeno. Zobrazí se **Hlavní menu**.

Poslech rádia

Stiskněte . Pomocí vyberte jednu z následujících možností:

Internetové rádio, podcasty, Spotify, hudební přehrávač (USB), DAB, FM, Bluetooth nebo Aux. Případně vyberte režim pomocí dálkového ovladače.
V každém režimu má tlačítko i ☰ dvě funkce:
Krátkým stiskem: Opakovaným stiskem procházíte **informace** v daném režimu.
Dlouhý stisk: Otevře **Menu** v daném režimu.
Menu každého režimu je popsáno níže.
Všechna menu obsahují menu **Systémová nastavení** a **Hlavní menu**. Podrobnosti najdete v příslušných sekcích.

INTERNETOVÉ RÁDIO

Informace
Přejíždějící text poskytovaný vysílatelem (např. interpret, skladba, podrobnosti o stanici, jazyk, aktuální datum, datový tok, kodek, vzorkovací frekvence a vyrovnávací paměť přehrávání).

POZNÁMKA:
– *Ne všechny stanice tyto informace vysílají a některé mohou poskytovat pouze částečné údaje.*

Menu
- Naposledy poslouchané: Zobrazí posledních 10 poslouchaných stanic/podcastů.
- Seznam stanic: Otevře podmenu Seznam stanic:
  – Místní oblast: Stanice podle vaší polohy.
  – Oblíbené a Moje přidané stanice: Vyžaduje připojení k Airable. Viz část Airable.
  – Vyhledávání: Pomocí ✓ zadejte a vyberte vyhledávací dotazy.
  – Umístění: Procházejte stanice podle místa.
  – Populární: Nejpopulárnější stanice po celém světě.
  – Objevit: Procházení podle původu (země), žánru nebo jazyka.

PODCASTY

Informace
Přejíždějící text poskytovaný vysílatelem (např. interpret, skladba, podrobnosti o stanici, jazyk, aktuální datum, datový tok, kodek, vzorkovací frekvence a vyrovnávací paměť přehrávání).

POZNÁMKA:
– *Ne všechny podcasty vysílají tyto informace a některé mohou poskytovat pouze částečné údaje.*

Menu
- Naposledy poslouchané: Zobrazí posledních 10 poslouchaných podcastů/stanic.
- Seznam podcastů: otevře podmenu seznamu podcastů:
  – Místní oblast: Zobrazí podmenu s podcasty v místní oblasti.
  – Oblíbené a Nejnovější epizody: Vyžaduje připojení k Airable. Viz část Airable.
  – Vyhledávání: Pomocí ✓ vyberte a zadejte vyhledávané výrazy.
  – Lokalita: Procházejte podcasty podle místa.
  – Objevit: Procházejte podle původu (země), žánru nebo jazyka.

DAB

POZNÁMKA:
– *Při prvním výběru DAB provede zařízení automatické úplné vyhledávání.*

Informace
Přejíždějící text poskytovaný vysílatelem (např. interpret, skladba, podrobnosti o stanici, jazyk, aktuální datum, frekvence, datový tok, kodek, vzorkovací frekvence a síla signálu).

POZNÁMKA:
– *Ne všechny stanice tyto informace vysílají a některé mohou poskytovat pouze částečné údaje.*

Menu
- Seznam stanic: zobrazí naladěné stanice.
- Ladění: Provádí ladění. Použijte, pokud změníte umístění, nebo pro aktualizaci seznamu stanic.
- Ruční ladění: Naladění na konkrétní frekvenci.
- Odstranit neplatné: Odstraní nedostupné stanice ze seznamu stanic.
- DRC: (Dynamická regulace rozsahu) Snižuje rozdíl mezi hlasitými a tichými zvuky. V hlučném prostředí zvyšuje vyšší DRC hlasitost tichých zvuků a snižuje hlasitost hlasitých zvuků. Ne všichni vysílatelé přenášejí data DRC.

FM RÁDIO

POZNÁMKA:
– *Při prvním výběru FM provede zařízení automatické úplné ladění.*

Informace
Přejíždějící text poskytovaný vysílatelem, např. Radiotext, typ programu, název stanice nebo frekvence, signál a stav napájení.

POZNÁMKA:
– *Ne všechny stanice tyto informace vysílají a některé mohou poskytovat pouze částečné údaje.*

Menu
- Nastavení ladění: Ladí pouze stanice se silným signálem.
- Nastavení zvuku: Poslech pouze v mono nebo ve stereu.
- AMS: Rádio prohledá FM pásmo a automaticky uloží nalezené stanice jako předvolby.

SPOTIFY

Hudbu ze Spotify můžeš ovládat na dálku přes telefon, tablet nebo počítač. Na stránce spotify.com/connect najdeš, jak na to.

BLUETOOTH

Zvolte tento režim pro přehrávání obsahu ze svého zařízení přes rádio. Najděte **<SHARP DR-I740> / <SHARP DR-I741>** na svém zařízení pro připojení. Displej rádia zobrazí <**Připojeno**> při úspěšném připojení.

Informace
Přejíždějící text poskytovaný softwarem na zařízení (např. interpret, skladba, album a kodek).

POZNÁMKA:
– *Ne všechny softwary na zařízení tyto informace vysílají a některé mohou poskytovat pouze částečné údaje.*

Menu
- Nastavit Bluetooth: Zvolte pro zahájení párování. Pokud je již zařízení připojeno, stávající zařízení bude odpojeno, aby se mohlo připojit nové zařízení.
- Zobrazit podrobnosti: Vstoupí do podmenu s podrobnostmi BLUETOOTH:
  – Informace o Bluetooth: Zobrazí Bluetooth informace rádia.
  – Připojené zařízení: Zobrazí informace o zařízení.
  – Seznam spárovaných zařízení: Zobrazí seznam zařízení, která byla připojena k rádiu.

Hudební přehrávač (USB)

Vyberte tento režim pro přehrávání souborů MP3 uložených na USB disku (max. velikost 128 GB).

Přehrávání z USB
Když je k jednotce v režimu hudebního přehrávače připojena USB paměť,
na displeji se zobrazí <**USB disk připojen – Otevřít složku?**>.
Stisknutím ✓ potvrďte.
Procházejte složky na USB a vyhledejte skladby.
Stisknutím a podržením ✓ na skladbě ji uložíte do svého seznamu skladeb.

POZNÁMKY:
– *Některá USB zařízení nemusejí být kompatibilní.*
– *Rozpoznání USB disku může trvat až 10 sekund.*

Můj seznam skladeb
Vyberte <**Můj seznam skladeb**>. Skladby se ukládají v pořadí, v jakém jsou uloženy. Vyberte skladbu, od které chcete zahájit přehrávání.

Pomocí ⏮ ⏭ přeskakujte/rychle posouvejte vpřed/převíjejte skladby zpět.
Při výběru skladeb v seznamu skladeb stiskněte a podržte ✓ 💤 na skladbě, kterou chcete ze seznamu odebrat.

POZNÁMKA:
– *Seznamy skladeb platí pouze pro aktuální USB disk. Pokud použijete jiný disk, seznam skladeb se nemusí přehrát. Pokud v seznamu skladeb vyberete skladbu, která není k dispozici, zobrazí se oznámení.*

Opakované přehrávání
Vyberte <**Zapnuto**> nebo <**Vypnuto**>. Při zapnutí se opakují všechny skladby v aktuální složce.

Náhodné přehrávání
Vyberte <**Zapnuto**> nebo <**Vypnuto**>. Při zapnutí se skladby v aktuální složce přehrávají náhodně.

Vymazat můj seznam skladeb
Vymaže všechny skladby z aktuálního seznamu skladeb.

Pomocný vstup (AUX)

Vstup AUX lze použít k přehrávání zvuku z externího zařízení, například telefonu, tabletu nebo podobného zařízení.
V režimu přehrávání AUX ovládejte audio funkce prostřednictvím externího zařízení.

POZNÁMKA:
– *Režim Aux nabízí pouze Nastavení systému a Hlavní nabídku.*

SYSTÉMOVÁ NASTAVENÍ & HLAVNÍ MENU

Systémová nastavení
Dlouze stiskněte *i* ☰ v jakémkoli režimu. Pomocí ✓ 💤 vyberte <**Systémová nastavení**>.

- Ekvalizér: Zvolte preferovaný zvukový profil. Na výběr: Flat, Classic, Rock, Pop, Jazz, Dance, Voice a Můj EQ.
  – Pro úpravu svého EQ vyberte <**Nastavení vlastního profilu EQ**> ve stejném menu. Pomocí ✓ 💤 upravte basy a výšky v rozsahu ± 10 dB.
- Síť: Otevře podmenu sítě:
  – Průvodce sítí: Zahájí proces připojení k síti. Pokud jste přeskočili počáteční nastavení, vyberte zde svou síť. Pokračujte od kroku 6 v pokynech pro počáteční nastavení.
  – Nastavení PBC WLAN: Nastavuje spojení přes tlačítko WPS na routeru.
  – Zobrazit nastavení: Zobrazí informace o síťovém připojení rádia.
  – Ruční nastavení: Ruční konfigurace síťových parametrů:
    – Po zadání všech údajů se rádio pokusí připojit k síti. Zkontrolujte pečlivě všechny ručně zadané údaje. Pokud je vše správně, a rádio se stejně nepřipojí, zkontrolujte router.
    – Typ spojení: Pro toto rádio je k dispozici pouze bezdrátové připojení.
    – DHCP: Aktivujte pro automatické nastavení sítě (doporučeno). Deaktivujte pro ruční nastavení sítě.
    – Pokud je deaktivováno, na následujících obrazovkách budete muset zadat preferovanou IP, Maska podsítě, Adresa brány, Primární a Sekundární DNS.
    – SSID: Zadejte SSID.
    – Zabezpečení: Vyberte: Otevřené, WEP, WPA/WPA2.
    – Typ šifrování: Bude záviset na předchozí metodě ověření. Otevřené = <**Žádné**>. WEP = <**PreSharedKey**>, WPA/WPA2 = <**PSK AES/TKIP**>.
    – Klíč: Zadejte síťový klíč.
  – Síťový profil: Vyberte síť ze seznamu dřívějších připojení.
  – Vymazat síťová nastavení: Vymaže síť. Vyberte <**ANO**> pro resetování síťového připojení.
  – Udržet síť připojenou: Vyberte <**ANO**> pro udržení rádia připojeného k síti v pohotovostním režimu (doporučeno). Vyberte <**NE**> pro odpojení sítě, když je rádio v pohotovostním režimu.

POZNÁMKA:
– *Pokud zvolíte ne, dálkové ovládání přes aplikaci OKTIV nebude v pohotovostním režimu funkční. Ovládání aplikací OKTIV bude znovu dostupné, jakmile rádio zapnete a připojí se k síti.*

  – Kvalita audiostreamu: Vyberte nízkou, normální nebo vysokou kvalitu. Platí pouze pro internetové streamy.
  – Podsvícení: vstup do podmenu nastavení podsvícení barevného displeje.
    – Čas do ztlumení: Nastaví, jak dlouho zůstane podsvícení zapnuté před ztlumením.
    – Úroveň jasu při použití: Nastaví úroveň podsvícení při zapnutí rádia.
    – Úroveň ztlumeného jasu: Nastaví úroveň podsvícení po uplynutí nastaveného času od poslední operace.
- Barevné schéma: Nastavte barevné téma textu a ikon. Nemá vliv na SlideShow.
- Čas/datum: Vstoupí do podmenu pro nastavení času a data.
  – Nastavení času/data: Pomocí ✓ 💤 vybírejte správné hodnoty
  – Automatická aktualizace: Vyberte zdroj aktualizace data/času.
  – Nastavení formátu: Vyberte 12h nebo 24h.
  – Nastavit formát data: Vyberte DD-MM-RRRR nebo MM-DD-RRRR.
  – Nastavení časového pásma: Vyberte časové pásmo pro vaši polohu.
  – Letní čas: nastavuje letní čas zapnuto/vypnuto.

  POZNÁMKA:
  – *Časové pásmo a letní čas lze měnit pouze pokud je Automatická aktualizace nastavená na Síť.*
  – Styl hodin: Nastaví vzhled hodin zobrazených v pohotovostním režimu.
- Jazyk: Nastaví jazyk prostředí. Na výběr: angličtina, čeština, dánština, holandština, finština, francouzština, němčina, italština, norština, polština, portugalština, slovenština, španělština, švédština a turečtina.
- Automatický pohotovostní režim: Nastaví, zda rádio přejde do pohotovostního režimu po 15 minutách nečinnosti.
- Průvodce nastavením: Spustí průvodce počátečním nastavením.
- Info: Zobrazí verzi softwaru, verzi Spotify a ID rádia.
- Aktualizace softwaru: Nastaví automatickou kontrolu aktualizací softwaru. Zvolte <**Zkontrolovat nyní**> pro ruční kontrolu.
- Tovární nastavení: Proveďte obnovení továrního nastavení výběrem <**ANO**>. Tímto provedete obnovu rádia do původního továrního nastavení.

POZNÁMKA:
– *Pro povolení obnovení továrního nastavení musí být rádio připojeno k napájení.*

Hlavní menu
Hlavní menu obsahuje všechny možnosti alarmu, časovače a sleep dálkování.
Dlouze stiskněte *i* ☰ v jakémkoli režimu. Pomocí ✓ 💤 vyberte <**Hlavní menu**>.

Sleep
Nastavení časovače vypnutí (výchozí: Vypnuto). Pomocí ✓ 💤 vyberte 15, 30, 45 nebo 60 minut. Rádio přejde do pohotovostního režimu po uplynutí zvoleného času.

Budíky
Vyberte <**Budíky**> pro zobrazení a nastavení budíku 1 a 2.
Oba budíky fungují nezávisle. Pokud je nastaven budík 1 nebo 2, na displeji se zobrazí ikona budíku.
Vyberte budík 1 nebo 2. Nastavte následující parametry:

Povolit	Vypnuto/ Denně/ Jednorázově/ Víkendy/ Pracovní dny
Čas	Doba "zapnutí" budíku
Datum	Datum „budíku“

Režim	Bzučák/ Internetové rádio/ DAB/ FM
Předvolba	Naposledy poslouchané / Předvolba stanice
Doba trvání	15/30/45/60/90/120 minut
Hlasitost	Hlasitost 0-30, Max
Uložit	Uložit a potvrdit nastavení budíku

POZNÁMKY:

- *Datum bude zobrazeno pouze při nastavení "Jednorázově"*
- *Předvolba se zobrazí pouze při výběru Internetového rádia/ DAB/ FM pro režim.*

Obsluha budíku

Když zazní budík, stiskněte ✓ 💤 pro nastavení odložení o 5 minut. Opakovaným stisknutím prodloužíte odložení na 10, 15 nebo 30 minut. Pokaždé když se budík odloží, doba se nastaví znovu. Stiskněte tlačítko ⏻ pro zrušení/zastavení budíku či probíhajícího odložení.

POZNÁMKY:

- *Pokud rádio není připojeno ke zdroji napájení a vypnuto, budíky neuslyšíte.*
- *Můžete krátce stisknout i ▣ když je rádio v pohotovostním režimu pro nastavení budíků.*

Časovač

Pomocí ✓ 💤 nastavte časovač (1–99 minut). Stiskem potvrďte a spusťte odpočítávání.
Po uplynutí času se ozve zvuk, který se bude postupně zesilovat.
Stiskněte ✓ 💤 pro zastavení zvuku.

- Otočte ✓ 💤 pro úpravu časovače
- Stiskněte ↩ pro zrušení časovače
- Stiskněte ⇥ pro změnu režimu (časovač pokračuje)

Časovač zazní i v pohotovostním režimu.

POZNÁMKA:

- *Pokud rádio není připojeno ke zdroji napájení a vypnuté, časovač neuslyšíte.*

PŘEDVOLBY

Předvolby lze nastavit pro internetové rádio, podcasty, Spotify, DAB a FM. Předvolby lze také volit při nastavování budíku.

Nastavení předvolby

V jakémkoli režimu dlouze stiskněte ♥. Pomocí ✓ 💤 vyberte slot pro předvolbu. Krátce stiskněte ✓ 💤 pro uložení aktuální rádiové stanice, podcastu nebo skladby Spotify.
Internetové rádio a podcasty sdílí 40 předvoleb. DAB a FM mají každé 40 předvoleb. Spotify má 10.
Pro uložení do předvolby 1, 2 nebo 3 stiskněte a podržte odpovídající tlačítko.

Vyvolání předvolby

Krátce stiskněte ♥ pro zobrazení seznamu předvoleb. Krátce stiskněte ✓ 💤 pro výběr. Případně můžete krátce stisknout tlačítko 1, 2 nebo 3 pro rychlý přístup k předvolbě uložené v dané pozici pro tento režim.

AIRABLE

Použijte portál Airable (adresa na straně 1) k procházení Internetového rádia a podcastů, uložení oblíbených do svého zařízení a jejich synchronizaci mezi více zařízeními.
Pro použití služby Airable musí být rádio připojeno k internetu a musíte mít aktivní účet Airable.
Pro registraci navštivte portál Airable, vytvořte si účet, pokud jej ještě nemáte, a propojte své rádio pomocí ID zařízení.
Pro získání ID zařízení zvolte režim Internetové rádio nebo Podcasty.
V nabídce vyberte <**Seznam stanic**>, a poté zvolte <**Oblíbené**>. ID zařízení bude zobrazeno.
Jakmile je propojeno, můžete spravovat stanice a oblíbené online a přistupovat k nim přímo na svém rádiu.

Nastavení aplikace OKTIV

OKTIV vylepšuje vaše kompatibilní připojené audio zařízení – poskytuje vám více možností ovládání a lepší poslechový zážitek.
Aplikaci si stáhněte pomocí QR kódu na straně 1.
Při prvotním nastavení můžete pomocí aplikace OKTIV nastavit název zařízení, formát času, časové pásmo a další nastavení.
Pokud je to vaše první použití rádia, v průvodci nastavením nevybírejte <**Ano**> ani <**Ne**>. Místo toho otevřete aplikaci OKTIV a nastavte zařízení odtud. Postupujte podle pokynů na obrazovce v aplikaci.
Po připojení můžete pomocí aplikace OKTIV ovládat rádio na dálku.

POZNÁMKY:

- *Pro použití aplikace OKTIV musí být vaše rádio a zařízení připojeny ke stejné síti.*
- *Pokud je v aplikaci OKTIV připojeno více jednotek stejného modelu, přejmenujte je v nastavení aplikace.*

Vigtige sikkerhedsanvisninger

Følg alle sikkerhedsanvisninger, og agt på alle advarsler. Opbevar denne brugervejledning til senere brug.

Konsulter brugsanvisningen for sikkerhed, betjening og vedligeholdelse.

Jævnstrøm (DC): Spænding markeret er DC.

Kun til indendørs brug.

Vigtigt:

- Undersøg produktet efter udpakning; hvis det er beskadiget, må det ikke bruges, og kontakt din forhandler.

FORSIGTIG

RISIKO FOR ELEKTRISK STØD MÅ IKKE ÅBNES

- Brugeren bør ikke forsøge at reparere eller åbne de indvendige dele; denne handling kan være farlig og vil annullere din garanti. Kontakt kun autoriserede servicecentre for reparationer.
- Rør ikke ved strømkablet med våde hænder. Tving ikke stikket ind i stikkontakten. Sluk for produktet og tag stikket ud, når det ikke er i brug. Hold stikket tilgængeligt uden at bruge forlængerledninger.
- Beskadig, stræk eller bøj ikke USB-opladningskablet, og placer ikke tunge genstande på det.
- Brug grundlæggende sikkerhedsforanstaltninger omkring børn for at forhindre misbrug af produktet.
- Placer på en flad, stabil overflade uden overhæng.
- Undlad at blokere, dække eller indsætte genstande i ventilationsåbningerne. Indsæt ikke genstande i produktets åbninger. Gør du det, kan det resultere i en sikkerhedsrisiko og/eller skade på produktet. Sørg for en minimumsafstand på 5 cm omkring produktet for tilstrækkelig ventilation og undgå overophedning.
- Forsøg ikke at flytte enheden, når en enhed er tilsluttet.
- Placer ikke produktet i nærheden af varmekilder eller direkte sollys i længere perioder.
- Hold åbne flammer væk fra produktet for at forhindre brand.
- Udsæt ikke produktet for væsker; hold det væk fra regn, vand og objekter fyldt med væsker for at forhindre brand eller elektrisk stød.
- Afbryd alle kabler under storme eller lynnedslag for at forhindre skader.
- Afbryd strømkabler fra produktet før rengøring og brug blød, tør klud uden kemikalier eller rengøringsmidler. Hvis du bruger en støvsuger, skal du bruge det bløde børsteudstyr.

Isætning af batterier

- Brug kun angivne batterier; bland ikke typer eller nye med gamle. Brug korrekt polaritet ved isætning af batterier.

Brug og vedligeholdelse

- Hold batterier væk fra varme, såsom i nærheden af ild eller i direkte sollys.
- Fjern batterier, hvis de ikke bruges i over en måned for at forhindre lækage.
- Udskift lækkende batterier inde i batterirummet.

Sikkerhed for børn

- Sørg for, at batterirummet er sikkert. Hold batterier uden for børns rækkevidde. Søg omgående lægehjælp, hvis de sluges.

Miljømæssige forhold

- Hold batterier væk fra lavt tryk eller høj varme for at undgå eksplosion eller lækage.

Bortskaffelse

- Bortskaffelse af batteripakken i henhold til manualen (se "Bortskaffelse: udstyr og batterier"). Kast ikke i ild, demonter eller genoplad ikke-genopladelige batterier, da de kan lække eller eksplodere.

Bortskaffelse: Udstyr og batterier

Oplysninger til brugere om indsamling og bortskaffelse af gammelt udstyr.
Produktet har ingen dele, som brugeren selv kan servicere; genbrug elektronik og batterier sikkert i henhold til lokale retningslinjer. Må ikke bortskaffes som husholdningsaffald eller i ild, da de kan eksplodere.

Symbolet angiver, at produktet indeholder batterier i henhold til EU-forordning 2023/1542/EU; det må ikke bortskaffes sammen med husholdningsaffald. Cd, Hg eller Pb viser, at batteriet indeholder cadmium, kviksølv eller bly.

Dette symbol betyder, at produktet er designet og fremstillet, så det kan genbruges og genanvendes.

Disse symboler på produkterne, emballagen og/eller ledsagedokumenterne betyder, at brugte elektriske og elektroniske produkter ikke må blandes med almindeligt husholdningsaffald. Husstandens brugere skal kontakte forhandleren, hvor de købte produktet eller det lokale offentlige kontor, for oplysninger om hvor og hvordan man miljømæssigt sikkert kan genbruge disse varer.

CE- og UKCA-erklæring:

- Sharp Consumer Electronics Poland sp. z o.o. erklærer herved, at dette lydapparat er i overensstemmelse med de væsentlige krav og andre relevante bestemmelser i RED-direktiv 2014/53/EU og UK Radio Equipment Regulations 2017.
- Den fulde CE-tekst og UKCA-overensstemmelseserklæringen er tilgængelige på sharpconsumer.com

ERP II BEMÆRK:

- Denne enhed er designet til automatisk at gå i STANDBY-tilstand efter cirka 15 minutters inaktivitet. Tryk på POWER-knappen for at tænde enheden.

Softwareopdateringer

- Kontrollér regelmæssigt www.sharpconsumer.com for softwareopdateringer til denne model.

Hvad er der i pakken

• Smart Radio-enhed	• 1 x vekselstrømsadapter
• Fjernbetjening (inkl. batterier)	• Brugerdokumentation

Betjeningsknapper

(Se 1 på side 2)

1. Kort tryk: Tænd/Standby	**2.** Kort tryk for at gå tilbage.
3. Kort tryk: Afspil/Pause. Søg efter DAB/FM	**4.** Kort tryk for info, tilbage til afspilningLangt tryk for menu
5. Kort tryk: Valg af tilstand	**6.** Kort tryk: Forrige/næste nummer, DAB-station eller podcast. Finjuster FM-frekvensLangt tryk: Hurtig tilbagespoling/fremspoling*. Automatisk FM-scanning
7. Drej for at øge/sænke lydstyrke/ parameterKort tryk for at vælge/slumre	**8.** Kort tryk: Hent en forudindstillingLangt tryk: Gem en forudindstilling

(Se 2 på side 2)

9. Headphone-stik	**10.** AUX in
11. USB 5V 1A-indgang	**12.** DC-IN port

(Se 3 på side 2)

1. Standby	**2.** Podcast-tilstand
3. Internetradio-tilstand	**4.** DAB/DAB+-radiotilstand
5. Sådan anvendes FM	**6.** DIM Skift niveau for skærmdæmper 'til'
7. Søg/indstil op Søg/ indstil ned	**8.** Nummer ned, hurtig tilbagespoling Nummer op, hurtig fremspoling
9. Vælg / Slumre	**10.** Tilbage
11. VOL –/+	**12.** Nummer
13. Alarmfunktion	**14.** Slå lyd fra
15. Spotify-tilstand	**16.** USB-tilstand
17. Aux in-tilstand:	**18.** Bluetooth anvendelse
19. Afspil eller pause	**20.** Kort tryk for info, tilbage til afspilningLangt tryk for menu
21. EQ Skift EQ-tilstand	**22.** TREB (for Min EQ-profil)
23. BASS (for Min EQ-profil)	**24.** Foretrukken forudindstilling
25. SLUMREtilstand	

Betjening

Brug af denne vejledning

Når en knap eller et ikon vises, kan den/det betjenes med den tilsvarende knap på hovedenheden eller fjernbetjeningen.

Indsættelse af batterier

1. For at åbne batterirummet skal du trykke dit tommelfinger ned på batterirumsdækslet og glide det ned.
2. Placer to AAA batterier og observer polaritet +/- som vist. Når du udskifter batterierne, skal du kun bruge samme type batteri, som er leveret.
3. Sæt batteridækslet på plads igen.

TILSLUTNINGER

AUX in

(Se 2 på side 2)

A: Brug et 3,5 mm lydkabel (medfølger ikke) til at tilslutte til et eksternt lydenheds lydudgangsstik.

USB

A. Indsæt et USB-flashdrev (maks. 128GB).

B. Tilslut en enhed til opladning. Maks. USB-udgang 5V 1A.

FØRSTE OPSÆTNING

BEMÆRK:

– *Standardindstillinger er markeret med en stjerne på radioen.*

1. Kort tryk på .
2. Brug for at vælge det ønskede sprog.
3. Vælg hvordan radioen skal opsættes:
   - OKTIV app – Se opsætningsafsnit for OKTIV app.
   - Manuel opsætning:
     <**Ja**> – Fortsæt til trin 4
     <**Nej**> – Spring opsætning over (kan køres senere). DAB, FM og Bluetooth er tilgængelige; Internet-funktioner kræver opsætning.
4. Tidsformat: Vælg 12/24-timers format
5. Auto-opdatér: Vælg kilde til dato-/tidsopdatering: DAB, FM, Netværk eller Ingen opdatering
   - Hvis du bruger Netværk, skal du indstille din tidszone.
   - Hvis du bruger Netværk, aktiver sommertid, hvis det er aktuelt.

BEMÆRK:

– *DAB og FM bruger tidssignaler fra radioudsendelser. Netværk bruger et internettidssignal. Sommertidsindstillinger gælder kun ved brug af netværksopdatering.*

6. Hold netværket tilsluttet: Holder enheden forbundet til netværket i standby. Påkrævet for fjernbetjening. Vælg <**Ja**> eller <**Nej**>.
7. Vælg Push button/Pin/Skip WPS. Brug WPS (Wi-Fi Protected Setup)-knappen på din router for hurtig tilslutning uden at indtaste adgangskode. Hvis det understøttes, vil [WPS] vises ved siden af dit netværksnavn. Spring over, hvis du ønsker at indtaste Wi-Fi-netværksnøglen manuelt.
8. SSID: Vælg dit Wi-Fi-netværk.
9. Nøgle: Brug til at indtaste din Wi-Fi-netværksnøgle. Hvis du laver en fejl, vælg <**BKSP**> for at slette tegn.
10. Når den korrekte netværksnøgle er indtastet, opretter radioen forbindelse til dit netværk og afslutter opsætningen. **Hovedmenuen** vises.

Lytning til radio

Tryk på . Brug til at vælge en af følgende: Internetradio, podcasts, Spotify, musikafspiller (USB), DAB, FM, Bluetooth eller Aux. Alternativt kan du bruge fjernbetjeningen til at vælge en tilstand.

I hver tilstand har knappen *i* ☰ to funktioner:
Kort tryk: Tryk gentagne gange for at gennemgå tilgængelig **information** i denne tilstand.
Langt tryk: Åbner **Menuen** for denne tilstand.
Hver tilstandsmenu er detaljeret nedenfor.
Alle menuer indeholder **Systemindstillinger**-menuen og **Hovedmenuen**.
Se de relevante afsnit for yderligere oplysninger.

INTERNET RADIO

Information
Rullende tekst leveret af programudbyderen (f.eks. kunstner, titel, station, sprog, aktuel dato, bithastighed, codec, samplingfrekvens og afspilningsbuffer).

BEMÆRK:
– *Ikke alle stationer sender disse oplysninger, og nogle giver kun delvise oplysninger.*

Menu
- Sidst lyttet: Viser de 10 sidst lyttede stationer/podcasts.
- Stationsliste: Åbner undermenuen Stationsliste:
  – Lokalt område: Stationer baseret på din placering.
  – Favoritter & Mine tilføjede stationer: Kræver Airable-forbindelse. Se afsnittet Airable.
  – Søg: Brug ✓ 💤 for at indtaste og vælge søgeord.
  – Placering: Gennemse stationer efter placering.
  – Populære: Mest populære stationer på verdensplan.
  – Opdag: Gennemse efter oprindelse (land), genre eller sprog.

PODCASTS

Information
Rullende tekst leveret af programudbyderen (f.eks. kunstner, titel, station, sprog, aktuel dato, bithastighed, codec, samplingfrekvens og afspilningsbuffer).

BEMÆRK:
– *Ikke alle podcasts sender disse oplysninger, og nogle giver kun delvise oplysninger.*

Menu
- Sidst aflyttede: Viser de 10 sidst lyttede podcasts/stationer.
- Podcast-liste: åbner podcast-listens undermenu:
  – Lokalt område: Giver en undermenu for lokale podcasts.
  – Favoritter & Seneste afsnit: Kræver Airable-forbindelse. Se afsnittet Airable.
  – Søg: Brug ✓ 💤 til at vælge og indtaste søgetermer.
  – Lokalitet: Gennemse podcasts efter placering.
  – Opdag: Gennemse efter oprindelse (land), genre eller sprog.

DAB

BEMÆRK:
– *Første gang DAB vælges, vil enheden automatisk udføre en fuld scanning.*

Information
Rullende tekst leveret af programudbyderen (f.eks. kunstner, titel, station, sprog, aktuel dato, frekvens, bithastighed, codec, samplingfrekvens og signalstyrke).

BEMÆRK:
– *Ikke alle stationer sender disse oplysninger, og nogle giver kun delvise oplysninger.*

Menu
- Liste over indhold: viser scannede stationer.
- Fuld Scanning: Udfører en scanning. Bruges hvis du ændrer placering eller vil opdatere stationslisten.
- Manuel indstilling: Skift til en bestemt frekvens.
- Fjern ugyldige: Fjerner utilgængelige stationer fra stationslisten.
- DRC: (Dynamisk rækkeviddekontrol) Reducerer forskellen mellem høje og lave lyde. I støjende omgivelser gør højere DRC stille lyde højere og høje lyde lavere. Ikke alle udbydere sender DRC-data.

FM RADIO

BEMÆRK:
– *Første gang FM vælges, vil enheden automatisk udføre en fuld scanning.*

Information
Rullende tekst leveret af udbyderen f.eks. radiotekst, programtype, stationsnavn eller frekvens, signal og strømstatus.

BEMÆRK:
– *Ikke alle stationer sender disse oplysninger, og nogle giver kun delvise oplysninger.*

Menu
- Scan-indstilling: Søg kun efter stationer med et stærkt signal.
- Lydindstilling: Lyt kun i mono eller stereo.
- AMS: Radioen scanner FM-båndet og gemmer automatisk fundne stationer som forvalg.

SPOTIFY

Brug din telefon, tablet eller computer som fjernbetjening til Spotify. Gå til spotify.com/connect for at finde ud af, hvordan du gør.

BLUETOOTH

Vælg denne tilstand for at afspille indhold fra din enhed gennem radioen. Find **<SHARP DR-I740> / <SHARP DR-I741>** på din enhed for at oprette forbindelse. Radiodisplayet viser <**Forbundet**> når det lykkes.

Information
Rullende tekst leveret af softwaren på enheden (f.eks. kunstner, titel, album og codec).

BEMÆRK:
– *Ikke all software på enheder sender disse oplysninger, og nogle giver kun delvise oplysninger.*

Menu
- Opsæt Bluetooth: Vælg for at starte parring. Hvis der allerede er tilsluttet en enhed, vil den aktuelle enhed blive afbrudt, så en ny enhed kan tilsluttes.
- Vis detaljer: Går ind i bluetooth-detaljer undermenuen:
  – Bluetooth-info: Viser radioens Bluetooth-oplysninger.
  – Tilknyttet enhed: Viser enhedsoplysninger.
  – Parreliste: Viser en liste over enheder, der været tilsluttet radioen.

Musikafspiller (USB)

Vælg denne tilstand for at afspille MP3-filer, der er gemt på en USB-disk (maks. størrelse 128GB).

USB-afspilning
Når en USB-stick er tilsluttet enheden i musikafspillertilstand, viser displayet <**USB-disk tilsluttet - Åbn mappe?**>. Tryk på ✓ 💤 for at bekræfte.
Naviger i dine USB-mapper for at finde numre.
Tryk og hold ✓ 💤 nede på et nummer for at gemme det på din afspilningsliste.

BEMÆRKNINGER:
– *Nogle USB-enheder er muligvis ikke kompatible.*
– *Det kan tage op til 10 sekunder, før en USB-disk genkendes.*

Min afspilningsliste
Vælg <**Min afspilningsliste**>. Numre gemmes i den rækkefølge, de gemmes. Vælg et nummer for at starte afspilningen fra det nummer.
Brug ⏮ ⏭ til at springe over/hurtigt frem/tilbagespole numre.
Når du er i valg af numre på afspilningslisten, skal du trykke og holde ✓ 💤 nede for at fjerne det fra din afspilningsliste.

BEMARK:

- *Afspilningslister gælder kun for den aktuelle USB-disk. Hvis du bruger en anden disk, afspilles afspilningslisten muligvis ikke. Hvis du vælger et nummer på din afspilningsliste, som ikke findes, vises der en meddelelse.*

Gentag afspilning

Vælg <**Til**> eller <**Fra**>. Når funktionen er slået til, gentages alle numre i den aktuelle mappe.

Bland afspilning

Vælg <**Til**> eller <**Fra**>. Når funktionen er slået til, afspilles numrene i den aktuelle mappe i tilfældig rækkefølge.

Ryd Min afspilningsliste

Rydder alle numre fra den aktuelle afspilningsliste.

Ekstra indgang (AUX)

AUX-indgangen kan bruges til at afspille lyd fra en ekstern enhed såsom en telefon, tablet eller lignende enhed.
I AUX-afspilningstilstand styres lydfunktionerne via din eksterne enhed.

BEMARK:

- *Aux-tilstand har kun Systemindstillinger og Hovedmenu.*

SYSTEMINDSTILLINGER & HOVEDMENU

Systemindstillinger

Langt tryk på *i* ☰ i en hvilken som helst tilstand. Brug ✓ Zz for at vælge <**Systemopsætning**>.

- Equalizer: Vælg din foretrukne lydprofil. Vælg mellem: Flat, Klassisk, Rock, Pop, Jazz, Dans, Stemme og Min EQ.
  - For at justere Min EQ, vælg <**Min EQ-profilopsætning**> i samme menu. Brug ✓ Zz for at justere bas og diskant ± 10 dB.
- Netværk: Åbner netværksundermenuen:
  - Netværksguide: Starter processen for netværksforbindelse. Hvis du sprang den første opsætning over, kan du vælge dit netværk her. Følg fra trin 6 i vejledningen til første opsætning.
  - PBC WLAN-opsætning: Opretter forbindelse via routerens WPS-knap.
  - Vis indstillinger: Viser radioens netværksforbindelsesinfo.
  - Manuelle indstillinger: Opsæt netværksindstillinger manuelt:
    - Når alle oplysninger er indtastet, vil radioen forsøge at oprette forbindelse til netværket. Tjek alle manuelt indtastede oplysninger grundigt. Hvis korrekt, og radioen ikke opretter forbindelse, kontroller routeren.
    - Forbindelsestype: Kun trådløs er tilgængelig for denne radio.
    - DHCP: Aktiver for automatisk netværksopsætning (anbefales). Deaktiver for manuel tildeling af netværksindstillinger.
    - Hvis deaktiveret, skal du på de næste skærme indtaste din foretrukne IP, subnetmaske, gatewayadresse, primære og sekundære DNS.
    - SSID: Indtast SSID.
    - Godkendelse: Vælg mellem: Open, WEP, WPA/WPA2.
    - Krypteringstype: Afhænger af godkendelsesmetoden, der blev valgt tidligere. Open = <**none**>. WEP = <**Foruddelt nøgle**>, WPA/WPA2 = <**PSK AES/TKIP**>.
    - Nøgle: Indtast netværksnøglen.
  - Netværksprofil: Vælg netværket fra en liste over tidligere netværksforbindelser.
  - Ryd netværksindstillinger: Rydder netværket. Vælg <**JA**> for at nulstille netværksforbindelsen.
  - Hold netværksforbindelsen: Vælg <**JA**> for at holde radioen tilsluttet netværket i standby (anbefales). Vælg <**NEJ**> for at frakoble netværket, når radioen er i standby.

BEMÆRK:

- *Hvis du vælger nej, vil fjernbetjening via OKTIV app være deaktiveret når radioen er i standby. OKTIV app-styring genoptages, når radioen tændes og forbinder til netværket.*

  - Streaming lydkvalitet: Vælg Lav, Normal eller Høj kvalitet. Gælder kun internetstreams.
  - Baggrundslys: Går ind i undermenuen for farvedisplayets baggrundsbelysning.
    - Tid før dæmpning: Indstil hvor længe baggrundsbelysningen er tændt, før den dæmpes.
    - Lysstyrke ved brug: Indstil dæmpning når radioen er tændt.
    - Dæmpet lysstyrke: Indstil dæmpningen efter det indstillede tidsudløb efter sidste handling.
- Farvetema: Indstil farvetemaet for tekst og ikoner. Påvirker ikke SlideShow.
- Tid/dato: Går ind i undermenuen for tid og dato.
  - Indstil tid/dato: Brug ✓ Zz til at vælge korrekte værdier
  - Automatisk opdatering: Vælg kilden til dato-/tidsopdatering.
  - Indstil tidsformat: Vælg 12 timer eller 24 timer.
  - Indstil datoformat: Vælg DD-MM-YYYY eller MM-DD-YYYY.
  - Indstil tidszone: Vælg tidszonen for din placering.
  - Sommertid: Aktiver eller deaktiver sommertid.

  BEMÆRK:

  - *Tidszone og sommertid kan kun ændres, hvis automatisk opdatering er sat til netværk.*
  - Urtype: Indstiller urtypen, der bliver synlig, når enheden er i standby.
- Sprog: Indstiller sprog til brugerfladen. Vælg mellem: Engelsk, tjekkisk, dansk, hollandsk, finsk, fransk, tysk, italiensk, norsk, polsk, portugisisk, slovakisk, spansk, svensk og tyrkisk.
- Automatisk standby: Indstil om radioen skal gå i auto-standby efter 15 minutters inaktivitet.
- Opsætningsguide: Starter den første opsætningsguide.
- Information: Viser softwareversion, Spotify-version og radio-ID.
- Softwareopdatering: Indstil automatiske tjek for softwareopdatering. Vælg <**Check nu**> for at tjekke manuelt.
- Fabriksnulstilling: Udfør fabriksnulstilling ved at vælge <**JA**>. Dette vil gendanne radioen til fabriksindstillingerne.

BEMÆRK:

- *Radioen skal være tilsluttet strøm for at muliggøre fabriksnulstilling.*

Hovedmenu

Hovedmenuen indeholder alle alarm-, sleep- og timer-indstillinger.
Langt tryk på *i* ☰ i enhver tilstand. Brug ✓ Zz til at vælge <**Hovedmenu**>.

Sleep

Indstil sleep-timeren (standard: Fra). Brug ✓ Zz for at vælge 15, 30, 45 eller 60 minutter. Radioen går i standby efter den valgte tid.

Alarmer

Vælg <**Alarmer**> for at se og indstille alarm 1 og alarm 2.
Begge alarmer fungerer uafhængigt af hinanden. Når alarm 1 eller 2 er indstillet, vises et alarmikon på displayet.
Vælg alarm 1 eller 2. Indstil følgende parametre:

Aktiver	Fra/ Dagligt/ Én gang/ Weekender/ Hverdage
Tid	Alarm "tændt" tid
Dato	Alarm "dato"
Tilstand	Buzzer/ Internet radio/ DAB/ FM
Forvalg	Senest lyttet / Forvalgt station
Varighed	15/30/45/60/90/120 minutter
Lydstyrke	Lydstyrke 0-30, Maks
Gem	Gem og bekræft alarmindstilling

BEMÆRKNINGER:

- *Dato vises kun, hvis "Én gang" er aktiveret*
- *Forvalg vises kun, hvis Internet radio/ DAB/ FM er valgt for tilstand.*

Drift af alarmen
Når alarmen lyder, tryk på ✓ for at sætte snooze-tiden til 5 minutter. Tryk igen gentagne gange for at snooze i 10, 15 eller 30 minutter. Hver gang alarmen udsættes, nulstilles varigheden. Tryk på ⏻ knappen for at annullere/stoppe alarmen/ eventuel aktiveret snooze-periode.

BEMÆRKNINGER:
- *Hvis radioen ikke er tilsluttet strøm og er slukket, høres alarmerne ikke.*
- *Du kan kort trykke på i for at indstille alarmer.*

Timer
Brug ✓ for at indstille en timer (1–99 minutter). Tryk for at bekræfte og starte nedtællingen.
Når timeren slutter, vil en lyd spille og gradvist stige i volumen. Tryk på ✓ for at stoppe lyden.
- Drej ✓ for at justere timeren
- Tryk på ↩ for at annullere timeren
- Tryk på ⊡ for at ændre tilstand (timer fortsætter)

Timeren vil stadig lyde i standby.

BEMÆRK:
- *Hvis radioen ikke er tilsluttet strøm og er slukket, høres timeren ikke.*

FORVALG

Forvalg kan indstilles for Internet radio, Podcasts, Spotify, DAB og FM. Forvalg kan også vælges, når en alarm indstilles.

Indstilling af forvalg
I enhver tilstand, langt tryk på ♥. Brug ✓ for at vælge en forvalgsplads. Kort tryk på ✓ for at gemme den aktuelle radiostation, podcast eller Spotify-nummer.
Internet radio og Podcasts deler 40 forvalg. DAB og FM har hver 40 forvalg. Spotify har 10.
For at gemme til forudindstilling 1, 2 eller 3, skal du trykke og holde den tilsvarende knap nede.

Gendannelse af en forudindstilling
Kort tryk på ♥ for at se listen over forudindstillinger. Kort tryk på ✓ for at vælge. Alternativt kan du hurtigt få adgang til den forudindstilling, der er gemt i den pågældende plads for denne tilstand, ved at trykke kort på knappen 1, 2 eller 3.

AIRABLE

Brug Airable-portalen (adressen står på side 1) til at gennemse internetradio og podcasts, gemme favoritter på din enhed og synkronisere dem på tværs af flere enheder.
For at bruge Airable skal radioen være forbundet til internettet, og du skal have en aktiv Airable-konto.
For at registrere dig skal du besøge Airable-portalen, oprette en konto, hvis du ikke har en, og tilknytte din radio med enheds-ID'et.
For at få enheds-ID'et skal du vælge internetradio- eller podcasttilstand. Brug menuen til at vælge <**Stationsliste**>, og vælg derefter <**Favoritter**>. Enheds-ID'et vil blive vist.
Når enheden er tilknyttet, kan du administrere stationer og favoritter online og få direkte adgang til dem på din radio.

OKTIV app opsætning

OKTIV forbedrer din kompatible og tilsluttede lydenhed – så du får mere kontrol og en bedre lytteoplevelse.
Download appen via QR-koden på side 1.
Ved den indledende opsætning kan du bruge OKTIV-appen til at angive enhedsnavn, tidsformat, tidszone og andre indstillinger.
Hvis det er første gang, du bruger radioen, må du ikke vælge <**Ja**> eller <**Nej**> i installationsguiden. Åbn i stedet OKTIV-appen, og opsæt enheden derfra. Følg appens instruktioner på skærmen.
Når forbindelsen er oprettet, kan du bruge OKTIV-appen til at fjernstyre radioen.

BEMÆRK:
- *For at bruge OKTIV-appen skal din radio og enhed være forbundet til det samme netværk.*
- *Hvis flere enheder af samme model er tilsluttet i OKTIV-appen, skal de omdøbes i appens indstillinger.*

Wichtige Sicherheitsanweisungen

Bitte befolgen Sie alle Sicherheitsanweisungen und beachten Sie alle Warnungen. Bewahren Sie dieses Handbuch als Referenz auf.

Konsultieren Sie das Benutzerhandbuch für Informationen zu Sicherheit, Betrieb und Wartung.

Gleichstrom (DC): Angegebene Spannung ist DC.

Nur für Innenräume geeignet.

Achtung:

- Überprüfen Sie das Produkt nach dem Auspacken; wenn es beschädigt ist, nicht verwenden und Ihren Händler konsultieren.

VORSICHT

GEFAHR AUF STROMSCHLAG NICHT ÖFFNEN

- Der Benutzer sollte keinen Versuch zur Reparatur oder Freilegung der internen Teile unternehmen; diese Handlung kann gefährlich sein und Ihre Garantie erlöschen lassen. Wenden Sie sich für Reparaturen nur an autorisierte Servicezentren.
- Fassen Sie das Netzkabel nicht mit nassen Händen an. Drücken Sie den Stecker nicht mit Gewalt in die Steckdose. Stecken Sie das Produkt aus, wenn es nicht verwendet wird. Halten Sie den Netzstecker griffbereit, ohne Verlängerungskabel zu verwenden.
- Beschädigen, dehnen oder biegen Sie das USB-Ladekabel nicht und stellen Sie keine schweren Gegenstände darauf.
- Verwenden Sie grundlegende Sicherheitsvorkehrungen in der Nähe von Kindern, um einen Missbrauch des Produkts zu vermeiden.
- Stellen Sie es auf eine flache, stabile Fläche ohne Überhang.
- Die Lüftungsschlitze dürfen nicht blockiert, abgedeckt oder Objekte hineingesteckt werden. Keine Objekte in die Öffnungen des Produkts stecken. Dies könnte ein Sicherheitsrisiko und/oder Schäden am Produkt verursachen. Stellen Sie sicher, dass ein Mindestabstand von 5 cm um das Produkt herum für eine ausreichende Belüftung zur Vermeidung von Überhitzung eingehalten wird.
- Versuchen Sie nicht, das Gerät zu bewegen, während ein Gerät angeschlossen ist.
- Stellen Sie das Produkt nicht in der Nähe von Wärmequellen oder über längere Zeit direktem Sonnenlicht aus.
- Halten Sie offene Flammen von dem Produkt fern, um Brandgefahr zu vermeiden.
- Setzen Sie das Produkt keinen Flüssigkeiten aus; halten Sie es von Regen, Wasser und flüssigkeitsgefüllten Gegenständen fern, um Feuer oder Stromschlag zu vermeiden.
- Trennen Sie bei Stürmen oder Blitzschlag alle Kabel, um Schäden zu vermeiden.
- Trennen Sie die Netzkabel vor der Reinigung vom Produkt und verwenden Sie ein weiches, trockenes Tuch ohne Chemikalien oder Reinigungsmittel. Bei Verwendung eines Staubsaugers die weiche Bürstenaufsatz verwenden.

Einlegen der Batterien

- Verwenden Sie nur die angegebenen Batterien; mischen Sie nicht alte und neue oder unterschiedliche Typen. Achten Sie auf die korrekte Polarität beim Einsetzen der Batterie.

Nutzung und Wartung

- Bewahren Sie Batterien fern von Wärmequellen auf, wie z. B. in der Nähe von Feuer oder im direkten Sonnenlicht.
- Entfernen Sie die Batterien, wenn sie länger als einen Monat nicht verwendet werden, um Auslaufen zu verhindern.
- Ersetzen Sie auslaufende Batterien im Batteriefach.

Kindersicherheit

- Vergewissern Sie sich, dass das Batteriefach geschlossen und gesichert ist. Bewahren Sie Batterien außerhalb der Reichweite von Kindern auf. Suchen Sie sofort ärztliche Hilfe, wenn verschluckt.

Umweltbedingungen

- Halten Sie Batterien von niedrigem Druck oder großer Hitze fern, um Explosionen oder Undichtigkeiten zu vermeiden.

Entsorgung

- Entsorgen Sie die Batterie gemäß dem Handbuch (siehe „Entsorgung: Gerät und Batterien“). Nicht in Feuer werfen, zerlegen oder nicht wiederaufladbare Batterien aufladen, da sie auslaufen oder explodieren können.

Entsorgung: Geräte und Batterien

Informationen für Benutzer hinsichtlich der Sammlung und Entsorgung von Altgeräten.
Das Produkt enthält keine vom Benutzer wartbaren Teile; recyceln Sie Elektronik und Batterien sicher gemäß den örtlichen Vorgaben. Entsorgen Sie sie nicht im Hausmüll oder im Feuer, da sie explodieren können.

Das Symbol zeigt an, dass das Produkt Batterien gemäß EU-Verordnung 2023/1542/EU enthält; es darf nicht mit dem Hausmüll entsorgt werden. Cd, Hg, oder Pb zeigt an, dass die Batterie Cadmium, Quecksilber oder Blei enthält.

Dieses Symbol bedeutet, dass die Herstellung des Produkts so konzipiert ist, dass es recycelt und wiederverwendet werden kann.

Diese Symbole auf den Produkten, Verpackungen und/oder Begleitdokumenten bedeuten, dass gebrauchte elektrische und elektronische Produkte nicht mit dem allgemeinen Hausmüll vermischt werden dürfen. Haushaltskunden sollten sich bezüglich Informationen, wie sie diese Gegenstände einem umweltverträglichen Recycling zuführen können, entweder an den Händler wenden, bei dem sie dieses Produkt gekauft haben, oder an ein lokales Regierungsamt.

CE- und UKCA-Erklärung:

- Sharp Consumer Electronics Poland Sp. z o.o. erklärt hiermit, dass dieses Audiogerät den wesentlichen Anforderungen und weiteren entsprechenden Vorschriften der RED-Verordnung 2014/53/EU und der britischen Funkgeräteverordnung von 2017 entspricht.
- Der vollständige CE-Text und die UKCA-Konformitätserklärung sind unter sharpconsumer.com verfügbar

ERP II HINWEIS:

- Diese Einheit wechselt automatisch in den STANDBY-Modus nach ungefähr 15 Minuten Inaktivität. Drücken Sie den POWER-Knopf, um die Einheit einzuschalten.

Software-Updates

- Bitte prüfen Sie www.sharpconsumer.com regelmäßig auf Software-Updates für dieses Modell.

Inhalt der Verpackung

• Smart-Radio-Gerät	• 1x AC-Adapter
• Fernbedienung (inkl. Batterien)	• Benutzerdokumentation

Steuerelemente

(Siehe 1 auf Seite 2)

1. Kurz drücken: Einschalten/ Standby	**2.** Kurz drücken, um zurückzugehen.
3. Kurz drücken: Wiedergabe/Pause. DAB/FM scannen	**4.** Kurz drücken für Informationen, zurück zur WiedergabeLang drücken für Menü
5. Kurz drücken: Modusauswahl	**6.** Kurz drücken: Vorheriger/nächster Titel, DAB-Sender oder Podcast. FM-Frequenz feinabstimmenLang drücken: Schneller Rücklauf/Vorlauf*. Automatischer FM-Suchlauf
7. Drehen, um Lautstärke/Parameter zu erhöhen/verringernKurz drücken zum Auswählen/ Schlummern	**8.** Kurz drücken: Gespeicherten Sender abrufenLang drücken: Sender speichern

(Siehe 2 auf Seite 2)

9. Kopfhöreranschluss	**10.** Aux in
11. USB-5V-1A-Eingang	**12.** DC IN-Anschluss

(Siehe 3 auf Seite 2)

1. Stand-by	**2.** Podcast-Modus
3. Internetradio-Modus	**4.** DAB/DAB+-Radiomodus
5. FM-Radio-Modus	**6.** DIM Display-Dimmer-Stufe „Ein“ umschalten
7. Suche/Abstimmung aufwärts Suche/ Abstimmung abwärts	**8.** Titel zurück, schneller Rücklauf Titel vor, schneller Vorlauf
9. Auswählen / Schlummern	**10.** Zurück
11. + – VOL –/+	**12.** Nummer
13. Alarmfunktion	**14.** Stummschalten
15. Spotify-Modus	**16.** USB-Modus
17. Aux-in-Modus	**18.** Bluetooth-Betrieb
19. Wiedergabe oder Pause	**20.** Kurz drücken für Informationen, zurück zur WiedergabeLang drücken für Menü
21. EQ EQ-Modus umschalten	**22.** TREB (für Mein EQ-Profil)
23. BASS (für Mein EQ-Profil)	**24.** Favoritenspeicher
25. Sleeptimer	

Betrieb

Verwendung dieses Handbuchs

Wenn eine Taste oder ein Symbol angezeigt wird, kann die Bedienung über die entsprechende Taste am Hauptgerät oder auf der Fernbedienung erfolgen.

Einsetzen der Batterien

1. Um das Batteriefach zu öffnen, drücken Sie mit dem Daumen auf den Deckel des Batteriefachs und schieben Sie ihn nach unten.
2. Setzen Sie zwei AAA-Batterien ein und beachten Sie die Polarität +/- wie angegeben. Beim Ersetzen der Batterien nur denselben Batterietyp verwenden, der mitgeliefert wurde.
3. Setzen Sie die Batterieabdeckung wieder ein und lassen Sie sie einrasten.

ANSCHLÜSSE

Aux in

(Siehe 2 auf Seite 2)

A: Verwenden Sie ein 3,5-mm-Audiokabel (nicht im Lieferumfang enthalten), um eine Verbindung mit einer Audioausgangsbuchse eines externen Audiogeräts herzustellen.

USB

A. Stecken Sie einen USB-Stick ein (max. 128 GB).

B. Schließen Sie ein Gerät zum Aufladen an. Max. USB-Ausgang 5 V 1 A.

ERSTEINRICHTUNG

HINWEIS:

– *Standardeinstellungen sind im Radio mit einem Sternchen gekennzeichnet.*

1. Drücken Sie kurz die .
2. Verwenden Sie , um die gewünschte Sprache auszuwählen.
3. Wählen Sie aus, wie Sie das Radio einrichten möchten:
   - OKTIV App – Siehe Abschnitt Einrichtung der OKTIV App.
   - Manuelle Einrichtung:
     <**Ja**> – Fahren Sie mit Schritt 4 fort
     <**Nein**> – Einrichtung überspringen (kann später durchgeführt werden). DAB, FM und Bluetooth sind verfügbar; Internet-Funktionen erfordern eine Einrichtung.
4. Zeitformat: Wählen Sie 12-/24-Stunden-Format
5. Autom. Update: Wählen Sie die Quelle für das Datum/Uhrzeit-Update: DAB, FM, Netzwerk oder kein Update
   - Wenn Sie Netzwerk nutzen, stellen Sie Ihre Zeitzone ein.
   - Wenn Sie Netzwerk nutzen, aktivieren Sie die Sommerzeit, falls zutreffend.

HINWEIS:

– *DAB und FM verwenden Zeitsignale aus Rundfunksendungen. Netzwerk verwendet ein Internet-Zeitsignal. Die Einstellungen zur Sommerzeit gelten nur bei Netzwerk-Update.*

6. Netzwerkverbindung beibehalten: Hält die Einheit im Standby mit dem Netzwerk verbunden. Erforderlich für die Bedienung per Fernsteuerung. Wählen Sie <**Ja**> oder <**Nein**>.
7. Wählen Sie Push Button/Pin/Skip WPS. Verwenden Sie die WPS (Wi-Fi Protected Setup) Taste an Ihrem Router für eine schnelle Verbindung ohne Passwort-Eingabe. Falls unterstützt, wird [WPS] neben Ihrem Netzwerknamen angezeigt. Überspringen, wenn Sie den WLAN-Netzwerkschlüssel manuell eingeben möchten.
8. SSID: Wählen Sie Ihr WLAN-Netzwerk.
9. Schlüssel: Verwenden Sie , um Ihren WLAN-Netzwerkschlüssel einzugeben. Bei einem Fehler wählen Sie <**BKSP**>, um Zeichen zu löschen.

10. Nach Eingabe des korrekten Netzwerkschlüssels verbindet sich das Radio mit Ihrem Netzwerk und der Einrichtungsprozess ist abgeschlossen. Das **Hauptmenü** wird angezeigt.

Radio hören

Drücken Sie ⊡. Verwenden Sie ✓ ⏲, um eine der folgenden Optionen auszuwählen:
Internetradio, Podcasts, Spotify, Musikplayer (USB), DAB, FM, Bluetooth oder Aux. Alternativ können Sie die Fernbedienung verwenden, um einen Modus auszuwählen.
In jedem Modus hat die Taste *i* ☰ zwei Funktionen:
Kurz drücken: Wiederholt drücken, um verfügbaren **Informationen** im jeweiligen Modus durchzuschalten.
Langes Drücken: Öffnet das **Menü** für den jeweiligen Modus.
Jedes Modus-Menü ist unten beschrieben.
Alle Menüs enthalten das **Systemeinstellungen**-Menü und das **Hauptmenü**.
Siehe die entsprechenden Abschnitte für weitere Details.

INTERNETRADIO

Informationen

Scrolltext bereitgestellt vom Sender (z.B. Künstler, Titel, Senderdetails, Sprache, aktuelles Datum, Bitrate, Codec, Abtastrate und Puffer für die Wiedergabe).

HINWEIS:

– *Nicht alle Sender übertragen diese Informationen und manche bieten nur teilweise Angaben.*

Menü

- Zuletzt gehört: Zeigt die letzten 10 gehörten Sender/Podcasts an.
- Senderliste: Öffnet das Untermenü Senderliste:
  - Lokale Sender: Sender basierend auf Ihrem Standort.
  - Favoriten & Meine hinzugefügten Sender: Erfordert eine Airable-Verbindung. Siehe Abschnitt Airable.
  - Suche: Verwenden Sie ✓ ⏲, um Suchbegriffe einzugeben und auszuwählen.
  - Ort: Sender nach Standort durchsuchen.
  - Beliebt: Meistgehörte Sender weltweit.
  - Entdecken: Nach Herkunft (Land), Genre oder Sprache durchsuchen.

PODCASTS

Informationen

Scrolltext bereitgestellt vom Sender (z.B. Künstler, Titel, Senderdetails, Sprache, aktuelles Datum, Bitrate, Codec, Abtastrate und Puffer für die Wiedergabe).

HINWEIS:

– *Nicht alle Podcasts übertragen diese Informationen und manche bieten nur teilweise Angaben.*

Menü

- Zuletzt gehört: Zeigt die letzten 10 gehörten Podcasts/Sender an.
- Podcast-Liste: Öffnet das Podcast-Listen-Untermenü:
  - Lokaler Bereich: Zeigt ein Untermenü für lokale Podcasts an.
  - Favoriten & Neueste Folgen: Erfordert eine Airable-Verbindung. Siehe Abschnitt Airable.
  - Suche: Verwenden Sie ✓ ⏲, um Suchbegriffe einzugeben und auszuwählen.
  - Ort: Podcasts nach Standort durchsuchen.
  - Entdecken: Nach Herkunft (Land), Genre oder Sprache durchsuchen.

DAB

HINWEIS:

– *Wenn zum ersten Mal DAB gewählt wird, führt das Gerät automatisch einen vollständigen Suchlauf durch.*

Informationen

Scrolltext bereitgestellt vom Sender (z.B. Künstler, Titel, Senderdetails, Sprache, aktuelles Datum, Frequenz, Bitrate, Codec, Abtastrate und Signalstärke).

HINWEIS:

– *Nicht alle Sender übertragen diese Informationen und manche bieten nur teilweise Angaben.*

Menü

- Liste der Inhalte: Zeigt gescannte Sender an.
- Vollständiger Suchlauf: Führt einen Suchlauf durch. Verwenden Sie diese Funktion, wenn Sie den Standort wechseln oder die Senderliste aktualisieren möchten.
- Manuell einstellen: Auf eine bestimmte Frequenz abstimmen.
- Bereinigung ungültig: Entfernt nicht verfügbare Sender aus der Senderliste.
- DRC: (Dynamische Bereichssteuerung) Verringert den Unterschied zwischen lauten und leisen Tönen. In lauter Umgebung macht ein höherer DRC-Wert leise Töne lauter und laute Töne leiser. Nicht alle Sender übertragen DRC-Daten.

FM RADIO

HINWEIS:

– *Beim ersten Auswählen von FM führt das Gerät automatisch einen vollständigen Suchlauf durch.*

Informationen

Scrolltext bereitgestellt vom Sender, z. B. Radiotext, Programmart, Sendername oder Frequenz, Signal- und Leistungsstatus.

HINWEIS:

– *Nicht alle Sender übertragen diese Informationen und manche bieten nur teilweise Angaben.*

Menü

- Suchlauf-Einstellung: Nur Sender mit starkem Signal suchen.
- Audioeinstellung: Nur Mono oder Stereo hören.
- AMS: Das Radio durchsucht das FM-Band und speichert gefundene Sender automatisch als Presets.

SPOTIFY

Verwende dein Smartphone, Tablet oder deinen Computer als Fernbedienung für Spotify. Auf spotify.com/connect erfährst du mehr.

BLUETOOTH

Wählen Sie diesen Modus, um Inhalte von Ihrem Gerät über das Radio wiederzugeben. Suchen Sie auf Ihrem Gerät nach **<SHARP DR-I740> / <SHARP DR-I741>** und verbinden Sie sich. Die Radi-Anzeige zeigt <**Verbunden**> an, sobald die Verbindung erfolgreich war.

Informationen

Scrolltext bereitgestellt vom der Software auf dem Gerät (z.B. Künstler, Titel, Album und Codec).

HINWEIS:

– *Nicht alle Geräte-Software überträgt diese Informationen, manche geben nur teilweise Angaben aus.*

Menü

- Bluetooth einrichten: Wählen, um die Kopplung zu starten. Wenn bereits verbunden, wird das aktuelle Gerät getrennt, damit ein neues verbunden werden kann.
- Details anzeigen: Ruft das Bluetooth-Details-Untermenü auf:
  - Bluetooth-Info: Zeigt Bluetooth-Informationen des Radios an.
  - Verbundenes Gerät: Zeigt Geräteinformationen an.
  - Liste der gekoppelten Geräte: Zeigt eine Liste von Geräten an, die bereits mit dem Radio verbunden waren.

Musikplayer (USB)

Wählen Sie diesen Modus, um auf einem USB-Datenträger gespeicherte MP3-Dateien wiederzugeben (max. Größe 128 GB).

USB-Wiedergabe
Wenn im Musikplayer-Modus ein USB-Stick mit dem Gerät verbunden ist, zeigt das
Display <**USB Disk angeschlossen – Ordner öffnen?**>. Drücken Sie ✓ ⏲, um zu bestätigen.
Navigieren Sie durch Ihre USB-Ordner, um Titel zu finden.
Halten Sie ✓ ⏲ bei einem Titel gedrückt, um ihn in Ihrer Wiedergabeliste zu speichern.

HINWEIS:
- *Einige USB-Geräte sind möglicherweise nicht kompatibel.*
- *Es kann bis zu 10 Sekunden dauern, bis ein USB-Datenträger erkannt wird.*

Meine Wiedergabeliste
Wählen Sie <**Meine Wiedergabeliste**>. Titel werden in der Reihenfolge gespeichert, in der sie gesichert werden. Wählen Sie einen Titel aus, um die Wiedergabe ab diesem Titel zu starten.
Verwenden Sie ⏮ ⏭, um Titel zu überspringen/vorzuspulen/zurückzuspulen.
Halten Sie in der Titelauswahl der Wiedergabeliste ✓ ⏲ gedrückt, um ihn aus Ihrer Wiedergabeliste zu entfernen.

HINWEIS:
- *Wiedergabelisten gelten nur für den aktuellen USB-Datenträger. Wenn Sie einen anderen Datenträger verwenden, wird die Wiedergabeliste möglicherweise nicht abgespielt. Wenn Sie einen Titel in Ihrer Wiedergabeliste auswählen, der nicht vorhanden ist, wird eine Benachrichtigung angezeigt.*

Wiederholte Wiedergabe
Wählen Sie <**Ein**> oder <**Aus**>. Wenn aktiviert, werden alle Titel im aktuellen Ordner wiederholt.

Zufallswiedergabe
Wählen Sie <**Ein**> oder <**Aus**>. Wenn aktiviert, werden Titel im aktuellen Ordner in zufälliger Reihenfolge wiedergegeben.

Meine Wiedergabeliste löschen
Löscht alle Titel aus der aktuellen Wiedergabeliste.

Aux-Eingang (AUX)

Der AUX-Eingang kann verwendet werden, um Ton von einem externen Gerät wie einem Telefon, Tablet oder ähnlichen Gerät wiederzugeben. Steuern Sie im AUX-Wiedergabemodus die Audiofunktionen über Ihr externes Gerät.

HINWEIS:
- *Der Aux-Modus bietet nur die Systemeinstellungen und das Hauptmenü.*

SYSTEMEINSTELLUNGEN & HAUPTMENÜ

Systemeinstellungen
Lange *i* ☰ in jedem Modus drücken. Verwenden Sie ✓ ⏲, um <**Systemeinstellungen**> auszuwählen.
- Equalizer: Wählen Sie Ihr bevorzugtes Klangprofil. Wählen Sie aus: Flat, Classic, Rock, Pop, Jazz, Dance, Voice und Mein EQ.
  - Um Mein EQ anzupassen, wählen Sie <**Meine EQ-Einstellung**> im gleichen Menü. Verwenden Sie ✓ ⏲, um Bass und Treble ±10 dB einzustellen.
- Netzwerk: Öffnet das Netzwerk-Untermenü:
  - Netzwerkassistent: Startet den Netzwerkverbindungsprozess. Wenn Sie die Ersteinrichtung übersprungen haben, können Sie hier Ihr Netzwerk auswählen. Folgen Sie ab Schritt 6 der Anleitung zur Ersteinrichtung.
  - PBC WLAN-Einrichtung: Verbindung über die Router-WPS-Taste herstellen.
  - Einstellungen anzeigen: Zeigt Informationen zur Funknetzwerkverbindung des Radios an.
  - Manuelle Einstellungen: Konfigurieren Sie die Netzwerkeinstellungen manuell:
    - Nachdem alle Informationen eingegeben wurden, versucht das Radio, die Verbindung zum Netzwerk herzustellen. Bitte überprüfen Sie alle manuell eingegebenen Daten sorgfältig. Bei korrekten Angaben und keiner Verbindung prüfen Sie Ihren Router.
    - Verbindungsart: Für dieses Radio steht nur eine drahtlose Verbindung zur Verfügung.
    - DHCP: Aktivieren für automatische Netzwerkeinrichtung (empfohlen). Deaktivieren, um Netzwerkeinstellungen manuell zuzuweisen.
    - Ist dies deaktiviert, müssen Sie anschließend IP-Adresse, Subnetzmaske, Gateway-Adresse, primären und sekundären DNS eingeben.
    - SSID: SSID eingeben.
    - Authentifizierung: Wählen Sie aus: Open, WEP, WPA/WPA2.
    - Die Verschlüsselung richtet sich nach der vorher gewählten Authentifizierungsmethode. Open = <**Keine**>. WEP = <**PreSharedKey**>, WPA/WPA2 = <**PSK AES/TKIP**>.
    - Schlüssel: Netzwerkschlüssel eingeben.
  - Netzwerkprofil: Wählen Sie das Netzwerk aus einer Liste vorhergiger Verbindungen aus.
  - Netzwerkeinstellungen löschen: Netzwerk löschen. Wählen Sie <**JA**>, um die Netzwerkverbindung zurückzusetzen.
  - Netzwerkverbindung aufrechterhalten: Wählen Sie <**JA**>, um das Radio im Standby mit dem Netzwerk verbunden zu halten (empfohlen). Wählen Sie <**NEIN**>, um die Netzwerkverbindung im Standby zu trennen.

HINWEIS:
- *Wenn 'Nein' gewählt wird, ist die Fernsteuerung über die OKTIV App im Standby nicht möglich. Die Steuerung über die OKTIV App ist wieder möglich, sobald das Radio eingeschaltet und mit dem Netzwerk verbunden ist.*

  - Qualität Audiostream: Wählen Sie niedrige, normale oder hohe Qualität. Nur Internet-Streams sind betroffen.
  - Displaybeleuchtung: Öffnet das Untermenü zur Steuerung der Hintergrundbeleuchtung des Farbdisplays.
    - Zeit bis zum Dimmen: Legt fest, wie lange die Hintergrundbeleuchtung anbleibt, bevor sie gedimmt wird.
    - Helligkeitsstufe bei Nutzung: Legt den Helligkeitswert beim Einschalten fest.
    - Gedimmte Helligkeitsstufe: Legt den Dimmwert fest, nachdem die eingestellte Zeit nach der letzten Bedienung abgelaufen ist.
- Farbthema: Legt das Farbthema für Text und Symbole fest. Beeinflusst nicht die SlideShow.
- Uhrzeit/Datum: Öffnet das Untermenü für Zeit und Datum.
  - Uhrzeit/Datum einstellen: ✓ ⏲ zum Auswählen der korrekten Werte verwenden
  - Automatisches Update: Quelle für das Update von Datum und Uhrzeit wählen.
  - Zeitformat einstellen: 12h- oder 24h-Format auswählen.
  - Datumsformat einstellen: TT-MM-YYYY oder MM-TT-YYYY auswählen.
  - Zeitzone einstellen: Zeitzone für Ihren Standort auswählen.
  - Sommerzeit: Sommerzeit aktivieren oder deaktivieren.

  HINWEIS:
  - *Zeitzone und Sommerzeit können nur geändert werden, wenn automatisches Update auf Netzwerk eingestellt ist.*
  - Uhrstil: Lege die Uhrart fest, die im Standby angezeigt wird.
- Sprache: Legt die Sprache der Benutzeroberfläche fest. Wählen Sie aus: Englisch, Tschechisch, Dänisch, Niederländisch, Finnisch, Französisch, Deutsch, Italienisch, Norwegisch, Polnisch, Portugiesisch, Slowakisch, Spanisch, Schwedisch und Türkisch.
- Auto-Standby: Legt fest, ob das Radio nach 15 Minuten Inaktivität automatisch in Standby geht.
- Einrichtungsassistent: Startet den Einrichtungsassistenten.
- Info: Zeigt Softwareversion, Spotify-Version und die Radio-ID an.

- Software-Update: Automatische Suche nach Software-Updates einstellen. <**Jetzt suchen**> wählen, um die Suche manuell zu starten.
- Werkseinstellung: Durch Auswahl von <**JA**> Werkseinstellungen wiederherstellen. Dadurch wird das Radio auf die ursprünglichen Werkseinstellungen zurückgesetzt.

HINWEIS:

– *Das Radio muss an eine Stromquelle angeschlossen sein, um einen Werksreset durchführen zu können.*

Hauptmenü

Das Hauptmenü enthält alle Optionen für Alarm, Sleep und Timer. Lange *i* in jedem Modus drücken. Verwenden Sie ✓ Zz, um <**Hauptmenü**> auszuwählen.

Sleep

Countdown-Timer einstellen (Standard: Aus). Verwenden Sie ✓ Zz Wählen Sie 15, 30, 45 oder 60 Minuten. Nach Ablauf der gewählten Zeit schaltet das Radio in den Standby.

Wecker

Wählen Sie <**Wecker**>, um Wecker 1 und 2 anzuzeigen und zu programmieren.
Beide Wecker funktionieren unabhängig voneinander. Wenn Wecker 1 oder 2 gesetzt ist, erscheint ein Wecker-Symbol auf dem Display.
Wecker 1 oder 2 auswählen. Folgende Parameter einstellen:

Aktivieren	Aus / Täglich / Einmal / Wochenende / Werktage
Zeit	Weckzeit "Ein"
Datum	Weckdatum
Modus	Summer/ Internetradio/ DAB/ FM
Sender-Preset	Zuletzt gehört / Sender-Preset
Dauer	15/30/45/60/90/120 Minuten
Lautstärke	Lautstärke 0-30, Max
Speichern	Einstellungen für den Wecker speichern und bestätigen

HINWEISE:

– *Das Datum wird nur angezeigt, wenn "Einmal" aktiviert ist*

– *Preset wird nur angezeigt, wenn Internetradio/ DAB/ FM für den Modus gewählt ist.*

Wecker bedienen

Wenn der Wecker klingelt, drücken Sie ✓ Zz, um eine Schlummerzeit von 5 Minuten einzustellen. Drücken Sie wiederholt, um die Schlummerzeit auf 10, 15 oder 30 Minuten zu verlängern. Jedes Mal, wenn der Wecker schlummert, wird die Zeit zurückgesetzt. Drücken Sie die ⏻-Taste, um den Wecker/Schlummermodus abzubrechen/beenden.

HINWEISE:

– *Wenn das Radio nicht am Stromnetz ist und ausgeschaltet wurde, werden die Wecker nicht hörbar sein.*

– *Sie können kurz i drücken. im Standby des Radios, um Wecker einzustellen.*

Timer

Verwenden Sie ✓ Zz, um einen Timer (1–99 Minuten) einzustellen. Zum Bestätigen drücken und den Countdown starten.
Sobald der Timer endet, ertönt ein Signal, das schrittweise lauter wird. Drücken Sie ✓ Zz, um das Signal zu stoppen.

- Drehen Sie ✓ Zz, um den Timer zu verstellen
- Drücken Sie ↩, um den Timer abzubrechen
- Drücken Sie ⊡, um den Modus zu wechseln (Timer läuft weiter)

Der Timer ertönt auch im Standby.

HINWEIS:

– *Wenn das Radio nicht am Stromnetz ist und ausgeschaltet wurde, ertönt der Timer nicht.*

SPEICHERPLÄTZE

Speicherplätze können für Internetradio, Podcasts, Spotify, DAB und FM verwendet werden. Die Speicherplätze können auch beim Einstellen eines Weckers gewählt werden.

Ein Speicherplatz festlegen

In jedem Modus ♥ lang drücken. Verwenden Sie ✓ Zz, um einen Speicherplatz auszuwählen. Kurz ✓ Zz drücken, um den aktuellen Radiosender, Podcast oder Spotify-Titel zu speichern.
Internetradio und Podcasts teilen sich 40 Speicherplätze. DAB und FM haben jeweils 40 Speicherplätze. Spotify hat 10.
Um auf Speicherplatz 1, 2 oder 3 zu speichern, halten Sie die entsprechende Taste gedrückt.

Einen Speicherplatz aufrufen

Kurz ♥ drücken, um die Liste der Speicherplätze anzuzeigen. Kurz ✓ Zz drücken, um auszuwählen. Alternativ können Sie die Taste 1, 2 oder 3 kurz drücken, um direkt auf den in diesem Feld gespeicherten Speicherplatz für diesen Modus zuzugreifen.

AIRABLE

Verwenden Sie das Airable-Portal (Adresse auf Seite 1), um Internetradio und Podcasts zu durchsuchen, Favoriten auf Ihrem Gerät zu speichern und sie über mehrere Geräte hinweg zu synchronisieren.
Um Airable zu nutzen, muss das Radio mit dem Internet verbunden sein und Sie müssen ein aktives Airable-Konto besitzen.
Um sich zu registrieren, besuchen Sie das Airable-Portal, erstellen Sie ein Konto, falls Sie keines besitzen, und verbinden Sie Ihr Radio über die Geräte-ID.
Um die Geräte-ID zu erhalten, wählen Sie den Modus Internetradio oder Podcasts. Verwenden Sie das Menü, um <**Senderliste**> auszuwählen und wählen Sie dann <**Favoriten**>. Die Geräte-ID wird angezeigt.
Sobald die Verbindung hergestellt ist, können Sie Sender und Favoriten online verwalten und direkt auf Ihrem Radio darauf zugreifen.

OKTIV-App-Einrichtung

OKTIV verbessert Ihr kompatibles verbundenes Audiogerät – und gibt Ihnen mehr Kontrolle sowie ein besseres Hörerlebnis.
Laden Sie die App über den QR-Code auf Seite 1 herunter.
Bei der Ersteinrichtung können Sie mit der OKTIV-App den Gerätenamen, das Zeitformat, die Zeitzone und andere Einstellungen festlegen.
Wenn Sie das Radio zum ersten Mal verwenden, wählen Sie im Installationsassistenten nicht <**Ja**> oder <**Nein**> aus. Öffnen Sie stattdessen die OKTIV-App und richten Sie das Gerät dort ein. Folgen Sie den Bildschirmanweisungen der App.
Sobald die Verbindung hergestellt ist, können Sie mit der OKTIV-App das Radio aus der Ferne steuern.

HINWEISE:

– *Um die OKTIV-App zu verwenden, müssen Ihr Radio und das Gerät mit demselben Netzwerk verbunden sein.*

– *Wenn mehrere Einheiten desselben Modells in der OKTIV-App verbunden sind, benennen Sie diese in den App-Einstellungen um.*

Σημαντικές οδηγίες ασφάλειας

Ακολουθήστε όλες τις οδηγίες ασφάλειας και δώστε προσοχή σε όλες τις προειδοποιήσεις. Φυλάξτε αυτό το εγχειρίδιο οδηγιών για μελλοντική αναφορά.

Συμβουλευτείτε το εγχειρίδιο χρήσης για πληροφορίες σχετικά με την ασφάλεια, τη λειτουργία και τη συντήρηση.

Συνεχές ρεύμα (DC): Η τάση που επισημαίνεται είναι DC.

Μόνο για εσωτερική χρήση.

Σημείωση

- Επιθεωρήστε το προϊόν μετά το άνοιγμα της συσκευασίας. Εάν είναι κατεστραμμένο, μην το χρησιμοποιήσετε και συμβουλευτείτε τον προμηθευτή σας.

ΠΡΟΣΟΧΗ

ΚΙΝΔΥΝΟΣ ΗΛΕΚΤΡΟΠΛΗΞΙΑΣ ΜΗΝ ΑΝΟΙΓΕΤΕ

- Ο χρήστης δεν πρέπει να επιχειρήσει επισκευή ούτε να εκθέσει τα εσωτερικά μέρη. Αυτή η ενέργεια μπορεί να είναι επικίνδυνη και θα ακυρώσει την εγγύησή σας. Επικοινωνήστε μόνο με εξουσιοδοτημένα κέντρα εξυπηρέτησης για επισκευές. Επικοινωνείτε μόνο με εξουσιοδοτημένα κέντρα σέρβις για επισκευές.
- Μην χειρίζεστε το καλώδιο τροφοδοσίας με βρεγμένα χέρια. Μην πιέζετε να μπει το βύσμα στην πρίζα. Αποσυνδέστε το προϊόν όταν δεν το χρησιμοποιείτε. Διατηρήστε το βύσμα τροφοδοσίας προσβάσιμο χωρίς να χρησιμοποιείτε καλώδια προέκτασης.
- Μην προκαλείτε ζημιά, μην τεντώνετε, μην λυγίζετε και μην τοποθετείτε βαριά αντικείμενα πάνω στο καλώδιο φόρτισης USB.
- Χρησιμοποιήστε βασικές προφυλάξεις ασφαλείας γύρω από παιδιά για να αποφύγετε την κακή χρήση του προϊόντος.
- Τοποθετήστε σε επίπεδη, σταθερή επιφάνεια χωρίς εξέχοντα μέρη.
- Μην μπλοκάρετε, καλύπτετε ή εισάγετε αντικείμενα στις σχισμές αερισμού. Μην εισάγετε αντικείμενα στους ανοίγματος του προϊόντος. Αυτό μπορεί να προκαλέσει κίνδυνο ασφαλείας ή/και ζημιά στο προϊόν. Εξασφαλίστε ελάχιστη απόσταση 5 cm γύρω από το προϊόν για επαρκή αερισμό για να αποφευχθεί υπερθέρμανση.
- Μην προσπαθήσετε να μετακινήσετε τη μονάδα όταν μια συσκευή είναι συνδεδεμένη σε αυτή.
- Μην τοποθετείτε το προϊόν κοντά σε πηγές θερμότητας ή απευθείας στο ηλιακό φως για μεγάλες χρονικές περιόδους.
- Κρατήστε τις ανοιχτές φλόγες μακριά από το προϊόν για να αποφύγετε την πυρκαγιά.
- Μην εκθέτετε το προϊόν σε υγρά. Κρατήστε το μακριά από βροχή, νερό και αντικείμενα γεμάτα υγρά για να αποφύγετε την πυρκαγιά ή τον ηλεκτροπληξία.
- Αποσυνδέστε όλα τα καλώδια κατά τη διάρκεια καταιγίδων ή αστραπών για να αποφύγετε ζημιές.
- Αποσυνδέστε τα καλώδια ρεύματος από το προϊόν πριν από τον καθαρισμό και χρησιμοποιήστε ένα απαλό, στεγνό πανί χωρίς χημικά ή απορρυπαντικά. Αν χρησιμοποιείτε ηλεκτρική σκούπα, χρησιμοποιήστε το εξάρτημα μαλακού βουρτσίσματος.

Τοποθέτηση μπαταριών

- Χρησιμοποιείτε μόνο τις καθορισμένες μπαταρίες. Μην ανακατεύετε τύπους ή νέες με παλιές. Χρησιμοποιήστε τη σωστή πολικότητα κατά την εισαγωγή της μπαταρίας.

Χρήση και συντήρηση

- Μην εκθέτετε τις μπαταρίες σε υψηλές θερμοκρασίες, π.χ. κοντά σε φωτιά ή σε άμεσο ηλιακό φως.
- Αφαιρέστε τις μπαταρίες αν δεν τις χρησιμοποιήσετε για πάνω από έναν μήνα για να αποφύγετε διαρροές.
- Αντικαταστήστε τις μπαταρίες που διαρρέουν μέσα στο διαμέρισμα μπαταριών.

Ασφάλεια παιδιών

- Πάντοτε να βεβαιώνεστε ότι το διαμέρισμα των μπαταριών είναι κλειστό και ασφαλισμένο. Κρατήστε τις μπαταρίες μακριά από την πρόσβαση των παιδιών. Αναζητήστε άμεση ιατρική βοήθεια αν καταποθούν.

Περιβαλλοντικές συνθήκες

- Μην αποθηκεύετε τις μπαταρίες σε συνθήκες χαμηλής ατμοσφαιρικής πίεσης ή υψηλής θερμοκρασίας, καθώς υπάρχει κίνδυνος έκρηξης ή διαρροής.

Απόρριψη

- Απορρίψτε το πακέτο μπαταριών σύμφωνα με τις οδηγίες του εγχειριδίου (δείτε «Απόρριψη: εξοπλισμός και μπαταρίες»). Μην τα πετάξετε στη φωτιά, μην αποσυναρμολογείτε ή φορτίζετε μη επαναφορτιζόμενες μπαταρίες, καθώς μπορεί να διαρρεύσουν ή να εκραγούν.

Απόρριψη: Εξοπλισμός και μπαταρίες

Πληροφορίες για χρήστες σχετικά με τη συλλογή και απόρριψη παλαιού εξοπλισμού.

Το προϊόν δεν διαθέτει εξαρτήματα που μπορούν να επισκευαστούν από τον χρήστη. Ανακυκλώστε με ασφάλεια τα ηλεκτρονικά είδη και τις μπαταρίες σύμφωνα με τις τοπικές οδηγίες. Μην τις απορρίπτετε ως οικιακά απορρίμματα ή στη φωτιά, καθώς ενδέχεται να εκραγούν.

Το σύμβολο υποδεικνύει ότι το προϊόν περιέχει μπαταρίες σύμφωνα με τον Κανονισμό ΕΕ 2023/1542/ΕΕ και δεν μπορεί να απορριφθεί μαζί με τα οικιακά απορρίμματα. Cd, Hg, ή Pb δείχνει ότι η μπαταρία περιέχει κάδμιο, υδράργυρο, ή μόλυβδο.

Αυτό το σύμβολο σημαίνει πως το προϊόν έχει σχεδιαστεί και κατασκευαστεί έτσι ώστε να είναι δυνατή η ανακύκλωση και επανάχρησή του.

Αυτά τα σύμβολα στα προϊόντα, τη συσκευασία, ή/και στα συνοδευτικά έγγραφα σημαίνουν πως τα χρησιμοποιημένα προϊόντα ηλεκτρικού και ηλεκτρονικού εξοπλισμού δεν θα πρέπει να αναμιγνύονται με γενικά οικιακά απορρίμματα. Οι οικιακοί χρήστες θα πρέπει να επικοινωνούν είτε με τον εμπορικό αντιπρόσωπο από τον οποίο αγόρασαν το προϊόν, ή με την αρμόδια κρατική υπηρεσία για λεπτομέρειες σχετικά με τον τρόπο και τον τύπο ανακύκλωσης αυτών των αντικειμένων με περιβαλλοντική ασφάλεια.

Δήλωση CE και UKCA:

- Με το παρόν, η Sharp Consumer Electronics Poland sp. z o.o. δηλώνει πως αυτή η συσκευή ήχου συμμορφώνεται με τις ουσιαστικές απαιτήσεις και άλλες σχετικές διατάξεις της Οδηγίας Ραδιοεξοπλισμού 2014/53/ΕΕ και τους Κανονισμούς Ραδιοεξοπλισμού ΗΒ 2017.
- Το πλήρες κείμενο CE και η δήλωση συμμόρφωσης UKCA είναι διαθέσιμα στη διεύθυνση sharpconsumer.com

ERP II ΣΗΜΕΙΩΣΗ:

- Αυτή η μονάδα έχει σχεδιαστεί να εισέρχεται σε κατάσταση ΑΝΑΜΟΝΗΣ αυτόματα μετά από περίπου 15 λεπτά αδράνειας. Πατήστε το κουμπί POWER για να ενεργοποιήσετε τη μονάδα.

Ενημερώσεις λογισμικού

- Ελέγχετε περιοδικά τη διεύθυνση www.sharpconsumer.com για ενημερώσεις λογισμικού για αυτό το μοντέλο.

Περιεχόμενα συσκευασίας

• Μονάδα Smart Radio	• 1 x αντάπτορας AC
• Τηλεχειριστήριο (περιλαμβάνονται μπαταρίες)	• Τεκμηρίωση χρήστη

Χειρισμός

(Ανατρέξτε στο 1 στη σελίδα 2)

1. Σύντομο πάτημα: Ενεργοποίηση/Αναμονή	**2.** Σύντομο πάτημα για επιστροφή.
3. Σύντομο πάτημα: Αναπαραγωγή/Παύση. Σάρωση DAB/FM	**4.** Σύντομο πάτημα για πληροφορίες, επιστροφή στην αναπαραγωγή Παρατεταμένο πάτημα για μενού
5. Σύντομο πάτημα: Επιλογή λειτουργίας	**6.** Σύντομο πάτημα: Προηγούμενο/Επόμενο κομμάτι, σταθμός DAB ή podcast. Λεπτομερής συντονισμός συχνότητας FM Παρατεταμένο πάτημα: Γρήγορη επαναφορά/προώθηση*. Αυτόματη σάρωση FM
7. Περιστρέψτε για αύξηση/μείωση έντασης ήχου/παραμέτρου Σύντομο πάτημα για επιλογή/αναβολή αφύπνισης	**8.** Σύντομο πάτημα: Ανάκληση προεπιλογής Παρατεταμένο πάτημα: Αποθήκευση προεπιλογής

(Ανατρέξτε στο 2 στη σελίδα 2)

9. Υποδοχή ακουστικών	**10.** Είσοδος Aux
11. Είσοδος USB 5V 1A	**12.** Υποδοχή DC IN

(Ανατρέξτε στο 3 στη σελίδα 2)

1. Κατάσταση αναμονής	**2.** Λειτουργία Podcast
3. Λειτουργία διαδικτυακού ραδιοφώνου	**4.** Λειτουργία ραδιοφώνου DAB/DAB+
5. Λειτουργία FM	**6.** DIM Εναλλαγή επιπέδου ενεργοποίησης ροοστάτη οθόνης
7. Αναζήτηση/συντονισμός προς τα επάνω Αναζήτηση/συντονισμός προς τα κάτω	**8.** Προηγούμενο κομμάτι, γρήγορη επαναφορά Επόμενο κομμάτι, γρήγορη προώθηση
9. Επιλογή / Αναβολή αφύπνισης	**10.** Πίσω
11. + − Ένταση –/+	**12.** Αριθμός
13. Λειτουργία αφύπνισης	**14.** Σίγαση
15. Λειτουργία Spotify	**16.** Λειτουργία USB
17. Λειτουργία Aux In	**18.** Λειτουργία Bluetooth
19. Αναπαραγωγή ή Παύση	**20.** Σύντομο πάτημα για πληροφορίες, επιστροφή στην αναπαραγωγή Παρατεταμένο πάτημα για μενού
21. EQ Εναλλαγή λειτουργίας EQ	**22.** TREB (για το προφίλ My EQ)
23. BASS (για το προφίλ My EQ)	**24.** Αγαπημένη προεπιλογή
25. Αδράνεια	

Λειτουργία

Χρήση αυτού του εγχειριδίου

Όταν εμφανίζεται ένα κουμπί ή εικονίδιο, μπορεί να χρησιμοποιηθεί με το αντίστοιχο κουμπί στην κύρια μονάδα ή στο τηλεχειριστήριο.

Εγκατάσταση μπαταρίας

1. Για να ανοίξετε το διαμέρισμα μπαταρίας, πιέστε τον αντίχειρά σας πάνω του και σύρετε προς τα κάτω.
2. Τοποθετήστε δύο AAA μπαταρίες προσέχοντας την πολικότητα +/- όπως φαίνεται. Όταν αντικαθιστάτε τις μπαταρίες, χρησιμοποιείτε μόνο τις ίδιου τύπου που προμηθεύθηκαν.
3. Τοποθετήστε ξανά το καπάκι των μπαταριών στη θέση του ώστε να κουμπώσει.

ΣΥΝΔΕΣΕΙΣ

Είσοδος Aux

(Ανατρέξτε στο 2 στη σελίδα 2)

A: Χρησιμοποιήστε ένα καλώδιο ήχου 3,5 mm (δεν περιλαμβάνεται) για σύνδεση σε
την υποδοχή εξόδου ήχου μιας εξωτερικής συσκευής ήχου.

USB

A. Τοποθετήστε μια μονάδα flash USB (μέγ. 128GB).
B. Συνδέστε μια συσκευή για φόρτιση. Μέγ. έξοδος USB 5V 1A.

ΑΡΧΙΚΗ ΡΥΘΜΙΣΗ

ΣΗΜΕΙΩΣΗ:

– *Οι προεπιλεγμένες ρυθμίσεις υποδεικνύονται με έναν αστερίσκο στο ραδιόφωνο.*

1. Πατήστε σύντομα το .
2. Χρησιμοποιήστε το για να επιλέξετε την επιθυμητή γλώσσα.
3. Επιλέξτε πώς θέλετε να ρυθμίσετε το ραδιόφωνο:
   - Εφαρμογή OKTIV – Δείτε την ενότητα ρύθμισης της εφαρμογής OKTIV.
   - Χειροκίνητη ρύθμιση:
     <**Ναι**> – Προχωρήστε στο βήμα 4
     <**Όχι**> – Παράλειψη ρύθμισης (μπορεί να εκτελεστεί αργότερα). DAB, FM και Bluetooth είναι διαθέσιμα· οι λειτουργίες Διαδικτύου απαιτούν ρύθμιση.
4. Μορφή ώρας: Επιλέξτε μορφή 12/24 ωρών
5. Αυτόματη ενημέρωση: Επιλέξτε την πηγή ενημέρωσης ημερομηνίας/ώρας: DAB, FM, Δίκτυο ή Καμία ενημέρωση
   - Εάν χρησιμοποιείτε Δίκτυο, ορίστε τη ζώνη ώρας σας.
   - Εάν χρησιμοποιείτε Δίκτυο, ενεργοποιήστε τη θερινή ώρα όταν απαιτείται.

ΣΗΜΕΙΩΣΗ:

– *Το DAB και το FM χρησιμοποιούν σήματα ώρας από ραδιοφωνικές μεταδόσεις. Το Δίκτυο χρησιμοποιεί ένα διαδικτυακό σήμα ώρας. Οι ρυθμίσεις θερινής ώρας εφαρμόζονται μόνο όταν χρησιμοποιείται ενημέρωση δικτύου.*

6. Διατήρηση σύνδεσης δικτύου: Διατηρεί τη συσκευή συνδεδεμένη στο δίκτυο σε κατάσταση αναμονής. Απαιτείται για λειτουργία τηλεχειριστηρίου. Επιλέξτε <**Ναι**> ή <**Όχι**>.
7. Επιλέξτε Push Button/Pin/Skip WPS. Χρησιμοποιήστε το κουμπί WPS (Wi-Fi Protected Setup) στο router σας για γρήγορη σύνδεση χωρίς εισαγωγή κωδικού. Εάν υποστηρίζεται, [WPS] θα εμφανιστεί δίπλα στο όνομα του δικτύου σας. Παραλείψτε εάν θέλετε να εισαγάγετε χειροκίνητα το κλειδί δικτύου Wi-Fi.
8. SSID: Επιλέξτε το Wi-Fi δίκτυό σας.
9. Κλειδί: Χρησιμοποιήστε το ✓ Zz για να εισάγετε το κλειδί του Wi-Fi δικτύου σας. Εάν κάνετε λάθος, επιλέξτε <**BKSP**> για να διαγράψετε χαρακτήρες.
10. Μόλις εισαχθεί το σωστό κλειδί δικτύου, το ραδιόφωνο θα συνδεθεί στο δίκτυο και η διαδικασία ρύθμισης θα ολοκληρωθεί. Θα εμφανιστεί το **Κύριο μενού**.

Ακρόαση ραδιοφώνου

Πατήστε ⇥. Χρησιμοποιήστε το ✓ Zz για να επιλέξετε ένα από τα ακόλουθα:

Διαδικτυακό ραδιόφωνο, Podcast, Spotify, Αναπαραγωγή μουσικής (USB), DAB, FM, Bluetooth ή Aux. Εναλλακτικά, χρησιμοποιήστε το τηλεχειριστήριο για να επιλέξετε λειτουργία.

Σε κάθε λειτουργία, το κουμπί *i* ▤ έχει δύο λειτουργίες:

Σύντομο πάτημα: Πατήστε επανειλημμένα για εναλλαγή των διαθέσιμων **πληροφοριών** στη συγκεκριμένη λειτουργία.

Παρατεταμένο πάτημα: Ανοίγει το **Μενού** για αυτήν τη λειτουργία.

Κάθε μενού λειτουργίας περιγράφεται παρακάτω.

Όλα τα μενού περιλαμβάνουν το μενού **Ρυθμίσεις συστήματος** και το **Κύριο μενού**.

Ανατρέξτε στις σχετικές ενότητες για περισσότερες λεπτομέρειες.

INTERNET RADIO

Πληροφορίες

Κυλιόμενο κείμενο που παρέχεται από τον εκδότη (π.χ. καλλιτέχνης, τίτλος, στοιχεία σταθμού, γλώσσα, τρέχουσα ημερομηνία, bit rate, κωδικοποιητής, ρυθμός δειγματοληψίας και buffer αναπαραγωγής).

ΣΗΜΕΙΩΣΗ:

– *Δεν μεταδίδουν όλοι οι σταθμοί αυτές τις πληροφορίες και κάποιοι μπορεί να παρέχουν μόνο μερικά στοιχεία.*

Μενού

- Τελευταία ακροάστηκαν: Εμφανίζει τους 10 τελευταίους σταθμούς/podcasts που ακούστηκαν.
- Λίστα σταθμών: Ανοίγει το υπομενού Λίστα σταθμών:
  – Τοπική περιοχή: Σταθμοί που βασίζονται στην τοποθεσία σας.
  – Αγαπημένα & Προστιθέμενοι Σταθμοί: Απαιτείται σύνδεση Airable. Δείτε την ενότητα Airable.
  – Αναζήτηση: Χρησιμοποιήστε το ✓ Zz για να εισάγετε και να επιλέξετε όρους αναζήτησης.
  – Τοποθεσία: Περιήγηση στους σταθμούς ανά τοποθεσία.
  – Δημοφιλή: Οι πιο δημοφιλείς σταθμοί παγκοσμίως.
  – Ανακαλύψτε: Περιηγηθείτε ανά Προέλευση (χώρα), Είδος ή Γλώσσα.

PODCASTS

Πληροφορίες

Κυλιόμενο κείμενο που παρέχεται από τον εκδότη (π.χ. καλλιτέχνης, τίτλος, στοιχεία σταθμού, γλώσσα, τρέχουσα ημερομηνία, bit rate, κωδικοποιητής, ρυθμός δειγματοληψίας και buffer αναπαραγωγής).

ΣΗΜΕΙΩΣΗ:

– *Δεν μεταδίδουν όλα τα podcasts αυτές τις πληροφορίες και κάποια μπορεί να παρέχουν μόνο μερικά στοιχεία.*

Μενού

- Τελευταία ακροάστηκαν: Εμφανίζει τα 10 τελευταία podcasts/σταθμούς που ακούστηκαν.
- Λίστα podcasts: ανοίγει το υπομενού λίστας podcast:
  – Τοπική περιοχή: Εμφανίζει υπομενού για τοπικά podcasts.
  – Αγαπημένα & Τελευταία επεισόδια: Απαιτείται σύνδεση Airable. Δείτε την ενότητα Airable.
  – Αναζήτηση: Χρησιμοποιήστε το ✓ Zz για να επιλέξετε και να εισαγάγετε όρους αναζήτησης.
  – Τοποθεσία: Περιήγηση σε podcasts ανά τοποθεσία.
  – Ανακαλύψτε: Περιηγηθείτε ανά Προέλευση (χώρα), Είδος ή Γλώσσα.

DAB

ΣΗΜΕΙΩΣΗ:

– *Την πρώτη φορά που επιλέγεται το DAB, η συσκευή θα πραγματοποιήσει αυτόματη πλήρη σάρωση.*

Πληροφορίες

Κυλιόμενο κείμενο που παρέχεται από τον εκδότη (π.χ. καλλιτέχνης, τίτλος, στοιχεία σταθμού, γλώσσα, τρέχουσα ημερομηνία, συχνότητα, bit rate, κωδικοποιητής, ρυθμός δειγματοληψίας και ισχύς σήματος).

ΣΗΜΕΙΩΣΗ:

– *Δεν μεταδίδουν όλοι οι σταθμοί αυτές τις πληροφορίες και κάποιοι μπορεί να παρέχουν μόνο μερικά στοιχεία.*

Μενού

- Λίστα σταθμών: εμφανίζει τους σαρωμένους σταθμούς.
- Σάρωση: Εκτελεί σάρωση. Χρησιμοποιήστε αν αλλάξετε τοποθεσία ή για να ενημερώσετε τη λίστα σταθμών.
- Χειροκίνητη ρύθμιση: Συντονιστείτε σε συγκεκριμένη συχνότητα.
- Αφαίρεση μη έγκυρων: Αφαιρεί μη διαθέσιμους σταθμούς από τη λίστα.
- DRC: (Dynamic Range Control) Μειώνει τη διαφορά μεταξύ δυνατών και αδύναμων ήχων. Σε θορυβώδη περιβάλλοντα, υψηλότερο DRC κάνει τους αδύναμους ήχους πιο δυνατούς και τους δυνατούς πιο χαμηλούς. Δεν μεταδίδουν όλοι οι εκδότες δεδομένα DRC.

FM RADIO

ΣΗΜΕΙΩΣΗ:

– *Την πρώτη φορά που επιλέγεται το FM, η συσκευή θα πραγματοποιήσει αυτόματη πλήρη σάρωση.*

Πληροφορίες

Κυλιόμενο κείμενο που παρέχεται από τον εκδότη π.χ. Radiotext, Τύπος προγράμματος, Όνομα σταθμού ή συχνότητα, σήμα και κατάσταση ισχύος.

ΣΗΜΕΙΩΣΗ:

– *Δεν μεταδίδουν όλοι οι σταθμοί αυτές τις πληροφορίες και κάποιοι μπορεί να παρέχουν μόνο μερικά στοιχεία.*

Μενού

- Ρύθμιση σάρωσης: Σάρωση μόνο για σταθμούς με ισχυρό σήμα.
- Ρύθμιση ήχου: Ακρόαση μόνο σε mono ή σε stereo.
- AMS: Το ραδιόφωνο θα σαρώσει τη ζώνη FM και θα αποθηκεύσει αυτόματα τους σταθμούς ως προεπιλογές.

SPOTIFY

Χρησιμοποίησε το τηλέφωνο, το τάμπλετ ή τον υπολογιστή σου ως τηλεχειριστήριο για το Spotify. Πήγαινε στο spotify.com/connect για να μάθεις πώς.

BLUETOOTH

Επιλέξτε αυτή τη λειτουργία για να αναπαράγετε περιεχόμενο στη συσκευή σας μέσω του ραδιοφώνου. Βρείτε **<SHARP DR-I740> / <SHARP DR-I741>** στη συσκευή σας για σύνδεση. Η οθόνη του ραδιοφώνου θα δείξει <**Συνδέθηκε**> όταν ολοκληρωθεί η σύνδεση.

Πληροφορίες

Κυλιόμενο κείμενο που παρέχεται από το λογισμικό της συσκευής (π.χ. καλλιτέχνης, τίτλος, άλμπουμ και κωδικοποιητής).

ΣΗΜΕΙΩΣΗ:

– *Δεν μεταδίδουν όλα τα λογισμικά συσκευών αυτές τις πληροφορίες και κάποια μπορεί να παρέχουν μόνο μερικά στοιχεία.*

Μενού

- Ρύθμιση Bluetooth: Επιλέξτε για να ξεκινήσει η σύζευξη. Εάν υπάρχει ήδη σύνδεση, η τρέχουσα συσκευή θα αποσυνδεθεί ώστε να μπορέσει να συνδεθεί νέα συσκευή.
- Προβολή λεπτομερειών: Εισέρχεται στο υπομενού λεπτομερειών Bluetooth:
  - Πληροφορίες Bluetooth: Εμφανίζει πληροφορίες Bluetooth του ραδιοφώνου.
  - Συνδεδεμένη συσκευή: Εμφανίζει πληροφορίες συσκευής.
  - Λίστα συσκευών σύζευξης: Εμφανίζει λίστα συσκευών που έχουν συνδεθεί στο ραδιόφωνο.

Αναπαραγωγή μουσικής (USB)

Επιλέξτε αυτήν τη λειτουργία για αναπαραγωγή αρχείων MP3 που είναι αποθηκευμένα σε δίσκο USB (μέγ. μέγεθος 128GB).

Αναπαραγωγή USB

Όταν μια μονάδα USB είναι συνδεδεμένη στη μονάδα σε λειτουργία Αναπαραγωγής μουσικής, η
οθόνη εμφανίζει <**Συνδέθηκε δίσκος USB - Άνοιγμα φακέλου;**>.
Πατήστε ✓ 💤 για επιβεβαίωση.
Περιηγηθείτε στους φακέλους USB για να βρείτε κομμάτια.
Πατήστε παρατεταμένα το ✓ 💤 σε ένα κομμάτι για να το αποθηκεύσετε στη λίστα αναπαραγωγής σας.

ΣΗΜΕΙΩΣΕΙΣ:

- *Ορισμένες συσκευές USB ενδέχεται να μην είναι συμβατές.*
- *Μπορεί να χρειαστούν έως και 10 δευτερόλεπτα για την αναγνώριση ενός δίσκου USB.*

Η λίστα αναπαραγωγής μου

Επιλέξτε <**Η λίστα αναπαραγωγής μου**>. Τα κομμάτια αποθηκεύονται με τη σειρά με την οποία αποθηκεύονται. Επιλέξτε ένα κομμάτι για να ξεκινήσει η αναπαραγωγή από αυτό το κομμάτι.
Χρησιμοποιήστε το ⏮ ⏭ για παράλειψη/γρήγορη προώθηση/επαναφορά κομματιών.
Όταν βρίσκεστε στην επιλογή κομματιών της λίστας αναπαραγωγής, πατήστε παρατεταμένα το ✓ 💤 για να το αφαιρέσετε από τη λίστα αναπαραγωγής σας.

ΣΗΜΕΙΩΣΗ:

- *Οι λίστες αναπαραγωγής ισχύουν μόνο για τον τρέχοντα δίσκο USB. Αν χρησιμοποιήσετε άλλον δίσκο, η λίστα αναπαραγωγής ενδέχεται να μην αναπαραχθεί. Αν επιλέξετε ένα κομμάτι στη λίστα αναπαραγωγής σας που δεν υπάρχει, θα εμφανιστεί μια ειδοποίηση.*

Επανάληψη αναπαραγωγής

Επιλέξτε <**Ενεργό**> ή <**Ανενεργό**>. Όταν είναι ενεργό, επαναλαμβάνει όλα τα κομμάτια στον τρέχοντα φάκελο.

Τυχαία αναπαραγωγή

Επιλέξτε <**Ενεργό**> ή <**Ανενεργό**>. Όταν είναι ενεργό, αναπαράγει τυχαία τα κομμάτια στον τρέχοντα φάκελο.

Εκκαθάριση της λίστας αναπαραγωγής μου

Διαγράφει όλα τα κομμάτια από την τρέχουσα λίστα αναπαραγωγής.

Βοηθητική είσοδος (AUX)

Η είσοδος AUX μπορεί να χρησιμοποιηθεί για αναπαραγωγή ήχου από εξωτερική συσκευή, όπως τηλέφωνο, tablet ή παρόμοια συσκευή.
Στη λειτουργία αναπαραγωγής AUX, ελέγξτε τις λειτουργίες ήχου μέσω της εξωτερικής συσκευής σας.

ΣΗΜΕΙΩΣΗ:

- *Η λειτουργία Aux διαθέτει μόνο τις Ρυθμίσεις συστήματος και το Κύριο μενού.*

ΡΥΘΜΙΣΕΙΣ ΣΥΣΤΗΜΑΤΟΣ & ΚΥΡΙΟ ΜΕΝΟΥ

Ρυθμίσεις συστήματος

Πατήστε παρατεταμένα το *i* ☰ σε οποιαδήποτε λειτουργία.
Χρησιμοποιήστε το ✓ 💤 για να επιλέξετε <**Ρυθμίσεις συστήματος**>.

- Ισοσταθμιστής: Επιλέξτε το προτιμώμενο προφίλ ήχου σας. Επιλέξτε από: Flat, Classic, Rock, Pop, Jazz, Dance, Voice και My EQ.
  - Για ρύθμιση του My EQ, επιλέξτε <**Ρύθμιση προφίλ My EQ**> από το ίδιο μενού. Χρησιμοποιήστε το ✓ 💤 για να ρυθμίσετε τα μπάσα και τα πρίμα ± 10 dB.
- Δίκτυο: Ανοίγει το υπομενού δικτύου:
  - Network Wizard: Ξεκινά η διαδικασία σύνδεσης δικτύου. Εάν παραλείψατε την αρχική ρύθμιση, επιλέξτε εδώ το δίκτυό σας. Ακολουθήστε από το Βήμα 6 στις οδηγίες αρχικής ρύθμισης.
  - Ρύθμιση PBC WLAN: Δημιουργεί σύνδεση μέσω του πλήκτρου WPS του router.
  - Προβολή ρυθμίσεων: Εμφανίζει πληροφορίες σύνδεσης δικτύου του ραδιοφώνου.
  - Χειροκίνητες ρυθμίσεις: Χειροκίνητη διαμόρφωση ρυθμίσεων δικτύου:
    - Αφού εισαχθούν όλες οι πληροφορίες, το ραδιόφωνο θα προσπαθήσει να συνδεθεί στο δίκτυο. Ελέγξτε προσεκτικά όλες τις πληροφορίες που εισαγάγατε χειροκίνητα. Εάν είναι σωστές και το ραδιόφωνο δεν συνδέεται, ελέγξτε το router.
    - Τύπος σύνδεσης: Διατίθεται μόνο ασύρματη σύνδεση για αυτό το ραδιόφωνο.
    - DHCP: Ενεργοποιήστε για αυτόματη ρύθμιση δικτύου (συνιστάται). Απενεργοποιήστε για χειροκίνητο ορισμό ρυθμίσεων δικτύου.
    - Εάν απενεργοποιηθεί, οι επόμενες οθόνες θα απαιτήσουν να εισαγάγετε την προτιμώμενη διεύθυνση IP, Μάσκα υποδικτύου, Gateway, Πρωτεύον και Δευτερεύον DNS.
    - SSID: Εισάγετε το SSID.
    - Πιστοποίηση: Επιλέξτε από: Ανοιχτό, WEP, WPA/WPA2.
    - Κρυπτογράφηση: Εξαρτάται από τη μέθοδο πιστοποίησης που επιλέξατε. Ανοιχτό = <**Κανένα**>. WEP = <**PreSharedKey**>, WPA/WPA2 = <**PSK AES/TKIP**>.
    - Κλειδί: Εισάγετε το κλειδί δικτύου.
  - Προφίλ δικτύου: Επιλέξτε το δίκτυο από λίστα προηγούμενων συνδέσεων.
  - Εκκαθάριση ρυθμίσεων δικτύου: Διαγράφει το δίκτυο. Επιλέξτε <**NAI**> για επαναφορά της σύνδεσης δικτύου.
  - Διατήρηση σύνδεσης δικτύου: Επιλέξτε <**NAI**> για να μείνει το ραδιόφωνο συνδεδεμένο με το δίκτυο σε κατάσταση αναμονής (συνιστάται). Επιλέξτε <**OXI**> για αποσύνδεση του δικτύου όταν το ραδιόφωνο είναι σε αναμονή.

ΣΗΜΕΙΩΣΗ:

- *Εάν επιλέξετε όχι, ο απομακρυσμένος έλεγχος μέσω της εφαρμογής OKTIV θα απενεργοποιηθεί όταν το ραδιόφωνο είναι σε αναμονή. Ο έλεγχος της εφαρμογής OKTIV θα συνεχιστεί μόλις ενεργοποιηθεί το ραδιόφωνο και συνδεθεί στο δίκτυο.*

  - Ποιότητα ροής ήχου: Επιλέξτε Χαμηλή, Κανονική ή Υψηλή ποιότητα. Επηρεάζει μόνο διαδικτυακές ροές.
  - Φωτισμός οθόνης: εισέρχεται στο υπομενού ελέγχου φωτεινότητας έγχρωμων οθονών.
    - Χρονικό όριο: Ρυθμίζει πόσο διαρκεί ο φωτισμός πριν χαμηλώσει.
    - Επίπεδο ενεργό: Ορίζει το επίπεδο φωτεινότητας όταν το ραδιόφωνο είναι ενεργό.
    - Επίπεδο αδράνειας: Ορίζει επίπεδο φωτεινότητας μετά το χρονικό όριο εφόσον δεν έχει γίνει λειτουργία.
- Θέμα χρώματος: Ορίστε το θέμα χρώματος για το κείμενο και τα εικονίδια. Δεν επηρεάζει το SlideShow.
- Ώρα/Ημερομηνία: Εισέρχεται στο υπομενού ώρας και ημερομηνίας.
  - Ορισμός ώρας/ημερομηνίας: Χρησιμοποιήστε το ✓ 💤 για να επιλέξετε τις σωστές τιμές
  - Αυτόματη ενημέρωση: Επιλογή πηγής ενημέρωσης ημερομηνίας/ώρας.
  - Ρύθμιση μορφής ώρας: Επιλέξτε 12ωρο ή 24ωρο.
  - Ρύθμιση μορφής ημερομηνίας: Επιλέξτε DD-MM-YYYY ή MM-DD-YYYY.
  - Ρύθμιση ζώνης ώρας: Επιλέξτε τη ζώνη ώρας για την τοποθεσία σας.
  - Θερινή ώρα: ενεργοποιεί ή απενεργοποιεί τη θερινή ώρα.

ΣΗΜΕΙΩΣΗ:

- *Η Ζώνη ώρας και η θερινή ώρα μπορούν να αλλάξουν μόνο εάν η Αυτόματη ενημέρωση έχει οριστεί σε Δίκτυο.*
- Στυλ ρολογιού: Ορίζει τον τύπο ρολογιού που εμφανίζεται όταν η συσκευή είναι σε αναμονή.

- Γλώσσα: Ορίζει τη γλώσσα του περιβάλλοντος χρήστη. Επιλέξτε από: English, Czech, Danish, Dutch, Finnish, French, German, Italian, Norwegian, Polish, Portuguese, Slovak, Spanish, Swedish και Turkish.
- Αυτόματη αναμονή: Ορίζει αν το ραδιόφωνο θα εισέλθει σε αυτόματη αναμονή μετά από 15 λεπτά αδράνειας.
- Βοηθός ρύθμισης: Εκκινεί τον αρχικό οδηγό ρύθμισης.
- Πληροφορίες: Εμφανίζει την έκδοση λογισμικού, την έκδοση Spotify και το Radio ID.
- Ενημέρωση λογισμικού: Ορίζει αυτόματες ειδοποιήσεις για διαθέσιμες ενημερώσεις λογισμικού. Επιλέξτε <**Έλεγχος τώρα**> για να ελέγξετε χειροκίνητα.
- Επαναφορά εργοστασιακών ρυθμίσεων: Πραγματοποιήστε επαναφορά εργοστασιακών ρυθμίσεων επιλέγοντας <**ΝΑΙ**>. Αυτή η ενέργεια θα επαναφέρει το ραδιόφωνο στις αρχικές εργοστασιακές ρυθμίσεις.

ΣΗΜΕΙΩΣΗ:

- *Το ραδιόφωνο πρέπει να είναι συνδεδεμένο στην παροχή ρεύματος για να γίνει Επαναφορά εργοστασιακών ρυθμίσεων.*

Κύριο μενού

Το Κύριο μενού περιλαμβάνει όλες τις επιλογές αφύπνισης, ύπνου και χρονοδιακόπτη.
Πατήστε παρατεταμένα το i σε οποιαδήποτε λειτουργία.
Χρησιμοποιήστε το ✓ για να επιλέξετε <**Κύριο μενού**>.

Ύπνος

Ορίστε το χρονοδιακόπτη ύπνου (προεπιλογή: Απενεργοποιημένος).
Χρησιμοποιήστε το ✓ για να
επιλέξετε 15, 30, 45 ή 60 λεπτά. Το ραδιόφωνο θα τεθεί σε αναμονή μετά τον επιλεγμένο χρόνο.

Ξυπνητήρια

Επιλέξτε <**Αφυπνίσεις**> για να δείτε και να ρυθμίσετε το ξυπνητήρι 1 και το ξυπνητήρι 2.
Και τα δύο ξυπνητήρια λειτουργούν ανεξάρτητα. Όταν ρυθμιστεί το ξυπνητήρι 1 ή 2, εμφανίζεται εικονίδιο αφύπνισης στην οθόνη.
Επιλέξτε ξυπνητήρι 1 ή ξυπνητήρι 2. Ορίστε τις παρακάτω παραμέτρους:

Ενεργοποίηση	Απενεργοποίηση/ Καθημερινά/ Μία φορά/ Σαββατοκύριακα/ Καθημερινές
Ώρα	Χρόνος ενεργοποίησης αφύπνισης
Ημερομηνία	Ημερομηνία αφύπνισης
Λειτουργία	Βομβητής/ Internet radio/ DAB/ FM
Προεπιλογή	Τελευταίο που άκουσα / Προεπιλεγμένος σταθμός
Διάρκεια	15/30/45/60/90/120 λεπτά
Ένταση ήχου	Ένταση 0-30, Μέγ
Αποθήκευση	Αποθηκεύστε και επιβεβαιώστε τη ρύθμιση του ξυπνητηριού

ΣΗΜΕΙΩΣΕΙΣ:

- *Η ημερομηνία θα εμφανιστεί μόνο εάν ενεργοποιηθεί η επιλογή "Μία φορά"*
- *Η προεπιλογή θα εμφανιστεί μόνο εάν επιλεγεί Internet radio/ DAB/ FM ως λειτουργία.*

Λειτουργία ξυπνητηριού

Όταν ηχήσει το ξυπνητήρι, πατήστε ✓ για υπνάκο διάρκειας 5 λεπτών. Πατήστε ξανά επανειλημμένα για υπνάκο διάρκειας 10, 15 ή 30 λεπτών. Κάθε φορά που ρυθμίζεται υπνάκος, η διάρκεια επαναφέρεται.
Πατήστε το κουμπί ⏻ για ακύρωση/διακοπή του ξυπνητηριού/ οποιουδήποτε υπνάκου.

ΣΗΜΕΙΩΣΕΙΣ:

- *Αν το ραδιόφωνο δεν είναι συνδεδεμένο στο ρεύμα και είναι σβηστό, τα ξυπνητήρια δεν θα ακουστούν.*
- *Μπορείτε να πατήσετε σύντομα το i όταν το ραδιόφωνο είναι σε αναμονή για να ορίσετε ξυπνητήρια.*

Χρονοδιακόπτης

Χρησιμοποιήστε το ✓ για να ορίσετε χρονοδιακόπτη (1–99 λεπτά).
Πατήστε για επιβεβαίωση και έναρξη αντίστροφης μέτρησης.
Όταν ολοκληρωθεί ο χρονοδιακόπτης, θα αναπαραχθεί ήχος που θα αυξάνεται σταδιακά στην ένταση. Πατήστε ✓ για να σταματήσετε τον ήχο.

- Περιστρέψτε το ✓ για να ρυθμίσετε το χρονόμετρο
- Πατήστε ↩ για ακύρωση του χρονοδιακόπτη
- Πατήστε ⊡ για αλλαγή λειτουργίας (ο χρονοδιακόπτης συνεχίζει)

Ο χρονοδιακόπτης θα ηχήσει ακόμη κι αν το ραδιόφωνο είναι σε αναμονή.

ΣΗΜΕΙΩΣΗ:

- *Αν το ραδιόφωνο δεν είναι συνδεδεμένο στο ρεύμα και είναι σβηστό ο χρονοδιακόπτης δεν θα ακουστεί.*

ΠΡΟΕΠΙΛΟΓΕΣ

Οι προεπιλογές μπορούν να οριστούν για Internet radio, Podcasts, Spotify, DAB και FM. Οι προεπιλογές μπορούν επίσης να επιλεγούν κατά τη ρύθμιση ξυπνητηριού.

Ορισμός προεπιλογής

Σε οποιαδήποτε λειτουργία, πατήστε παρατεταμένα το ♥.
Χρησιμοποιήστε το ✓ για να επιλέξετε μια θέση προεπιλογής.
Πατήστε σύντομα το ✓ για να αποθηκεύσετε τον τρέχοντα ραδιοφωνικό σταθμό, podcast ή κομμάτι Spotify.
Το Internet radio και τα Podcasts μοιράζονται 40 προεπιλογές. Το DAB και το FM έχουν διαφορετικά από 40 προεπιλογές. Το Spotify έχει 10.
Για να αποθηκεύσετε στη μνήμη 1, 2 ή 3, πατήστε και κρατήστε πατημένο το αντίστοιχο κουμπί.

Ανάκληση μιας προεπιλογής

Σύντομο πάτημα του ♥ για προβολή της λίστας προεπιλογών. Σύντομο πάτημα του ✓ για επιλογή. Εναλλακτικά, σύντομο πάτημα του κουμπιού 1, 2 ή 3 για άμεση πρόσβαση στη προεπιλογή που έχει αποθηκευτεί σε αυτή τη θέση για αυτή τη λειτουργία.

AIRABLE

Χρησιμοποιήστε το portal της Airable (διεύθυνση στη σελίδα 1) για να περιηγηθείτε σε Internet Radio και Podcasts, να αποθηκεύσετε αγαπημένα στη συσκευή σας και να τα συγχρονίσετε σε πολλαπλές συσκευές.
Για να χρησιμοποιήσετε το Airable, το ραδιόφωνο πρέπει να είναι συνδεδεμένο στο διαδίκτυο και πρέπει να έχετε ενεργό λογαριασμό Airable.
Για εγγραφή, επισκεφτείτε το portal Airable, δημιουργήστε λογαριασμό αν δεν έχετε και συνδέστε το ραδιόφωνό σας χρησιμοποιώντας το αναγνωριστικό συσκευής.
Για να πάρετε το αναγνωριστικό συσκευής, επιλέξτε τη λειτουργία Internet radio ή Podcasts. Χρησιμοποιήστε το μενού για να επιλέξετε <**Λίστα σταθμών**> και στη συνέχεια επιλέξτε <**Αγαπημένα**>. Το αναγνωριστικό συσκευής θα εμφανιστεί.
Αφού γίνει η σύνδεση, μπορείτε να διαχειριστείτε σταθμούς και αγαπημένα online και να έχετε άμεση πρόσβαση σε αυτά από το ραδιόφωνό σας.

Ρύθμιση εφαρμογής OKTIV

Η OKTIV βελτιώνει τη συμβατή σας συνδεδεμένη συσκευή ήχου – προσφέροντάς σας περισσότερο έλεγχο και καλύτερη εμπειρία ακρόασης.
Κατεβάστε την εφαρμογή μέσω του QR code στη σελίδα 1.
Κατά την αρχική ρύθμιση, μπορείτε να χρησιμοποιήσετε την εφαρμογή OKTIV για να ορίσετε το όνομα της συσκευής, τη μορφή ώρας, τη ζώνη ώρας και άλλες ρυθμίσεις.

Αν αυτή είναι η πρώτη φορά που χρησιμοποιείτε το ραδιόφωνο, στον οδηγό εγκατάστασης μην επιλέξετε <**Ναι**> ή <**Όχι**>. Αντίθετα, ανοίξτε την εφαρμογή OKTIV και πραγματοποιήστε ρύθμιση της συσκευής από εκεί. Ακολουθήστε τις οδηγίες που εμφανίζονται στην οθόνη της εφαρμογής.
Μόλις συνδεθεί, μπορείτε να χρησιμοποιήσετε την εφαρμογή OKTIV για να ελέγχετε το ραδιόφωνο απομακρυσμένα.

ΣΗΜΕΙΩΣΕΙΣ:

- *Για να χρησιμοποιήσετε την εφαρμογή OKTIV, το ραδιόφωνο και η συσκευή σας πρέπει να είναι συνδεδεμένα στο ίδιο δίκτυο.*
- *Αν είναι συνδεδεμένες πολλαπλές μονάδες του ίδιου μοντέλου στην εφαρμογή OKTIV, μετονομάστε τις στις ρυθμίσεις της εφαρμογής.*

Instrucciones importantes de seguridad

Siga todas las instrucciones de seguridad y preste atención a todas las advertencias. Conserve este manual para futuras consultas.

Consulte el manual del usuario para obtener información sobre seguridad, funcionamiento y mantenimiento.

Corriente continua (DC): El voltaje indicado es DC.

Sólo para uso en interiores.

Atención:

- Inspeccione el producto después de desempacarlo; si está dañado, no lo use y consulte a su distribuidor.

ADVERTENCIA
RIESGO DE DESCARGA ELÉCTRICA
NO ABRIR

- El usuario no debe intentar reparar ni exponer las partes internas; esta acción puede ser peligrosa y anulará su garantía. Póngase en contacto únicamente con centros de servicio autorizados para las reparaciones.
- No manipule el cable de alimentación con las manos mojadas. No fuerce el enchufe en la toma de corriente. Desconecte y desenchufe el producto cuando no se use. Mantenga el enchufe accesible, sin usar cables de extensión.
- No dañe, estire, doble ni coloque objetos pesados sobre el cable de carga USB.
- Use precauciones básicas de seguridad cerca de niños para prevenir el uso indebido del producto.
- Coloque en una superficie plana y estable sin saliente.
- No bloquee, cubra ni inserte objetos en las ranuras de ventilación. No introduzca objetos en las aberturas del producto. Hacerlo puede resultar en un riesgo de seguridad y/o daño al producto. Asegure una distancia mínima de 5 cm alrededor del producto para una ventilación suficiente y evitar el sobrecalentamiento.
- No intente mover la unidad cuando tenga un dispositivo conectado.
- No coloque el producto cerca de fuentes de calor o luz solar directa por períodos prolongados.
- Mantenga las llamas abiertas alejadas del producto para evitar incendios.
- No exponga el producto a líquidos; manténgalo alejado de la lluvia, agua, y objetos llenos de líquidos para evitar incendios o descargas eléctricas.
- Desconecte todos los cables durante tormentas o relámpagos para evitar daños.
- Desconecte los cables de alimentación del producto antes de limpiar y use un paño suave, sin productos químicos ni detergentes. Si usa una aspiradora, use el accesorio de cepillo suave.

Instalación de las pilas

- Use solo las pilas especificadas; no mezcle tipos o nuevas con viejas. Use la polaridad correcta al insertar las pilas.

Uso y mantenimiento

- Mantenga las pilas lejos del calor, como cerca de fuego o bajo luz solar directa.
- Retire las pilas si no se utilizan durante más de un mes para prevenir fugas.
- Reemplace las pilas que goteen dentro del compartimento de las pilas.

Seguridad infantil

- Asegúrese de que el compartimento de las pilas está bien cerrado. Mantenga las pilas fuera del alcance de los niños. Busque ayuda médica inmediata si se ingieren.

Condiciones ambientales

- Mantenga las pilas alejadas de baja presión o calor excesivo para evitar explosiones o fugas.

Eliminación

- Elimine el paquete de baterías según el manual (ver "Eliminación: equipamiento y baterías"). No las arroje al fuego, desmonte o recargue pilas no recargables, ya que pueden gotear o explotar.

Eliminación de equipo y baterías

Información dirigida a los usuarios relativa a la recogida y eliminación de equipos antiguos.
El producto no contiene piezas que el usuario pueda reparar; recicle los aparatos electrónicos y las pilas de forma segura conforme a las indicaciones locales. No las deseche como residuos domésticos ni las arroje al fuego, ya que pueden explotar.

El símbolo indica que el producto contiene pilas conforme al Reglamento de la UE 2023/1542/UE; no puede desecharse con los residuos domésticos. Cd, Hg, o Pb indica que la batería contiene cadmio, mercurio o plomo.

Este símbolo indica que el producto se ha diseñado y fabricado para poder reciclarse y reutilizarse.

Estos símbolos incluidos en los productos, los embalajes o los documentos acompañantes indican que los productos eléctricos y electrónicos no deben mezclarse con la basura doméstica general. Los usuarios deben ponerse en contacto con el establecimiento comercial en el que compraron el producto o en las oficinas públicas locales para obtener detalles sobre dónde y cómo pueden reciclar estos artículos de forma respetuosa con el medio ambiente.

Declaración de CE y de CA del Reino Unido:

- Por la presente, Sharp Consumer Electronics Poland sp. z o.o. declara que este equipo cumple los requisitos esenciales y otras disposiciones pertinentes de la Directiva RED 2014/53/UE y los reglamentos sobre equipos de radio del Reino Unido de 2017.
- El texto completo de la declaración de conformidad CE y UKCA está disponible en sharpconsumer.com

ERP II NOTA:

- Esta unidad está diseñada para entrar en modo STANDBY automáticamente después de aproximadamente 15 minutos de inactividad. Pulse el botón POWER para encender la unidad.

Actualizaciones de software

- Consulte periódicamente www.sharpconsumer.com para ver las actualizaciones de software de este modelo.

Contenido de la caja

• Unidad de radio inteligente	• 1 x Adaptador de CA
• Mando a distancia (incluye pilas)	• Documentación de usuario

Controles

(Consulte 1 en la página 2)

1. ⏻ Pulsación breve: Encender/ Modo de espera	**2.** ↩ Pulse brevemente para volver.
3. ▶II Pulsación breve: Reproducir/Pausar. Buscar DAB/FM	**4.** *i* ☰ Pulsación breve para obtener información, volver a la reproducciónPulsación larga para el menú
5. Pulsación breve: Selección de modo	**6.** ⏮ ⏭ Pulsación breve: pista anterior/siguiente, emisora DAB o podcast. Ajustar con precisión la frecuencia FM Pulsación larga: retroceso/ avance rápido*. Búsqueda automática FM
7. ✓ Gire para aumentar/ disminuir el volumen/ parámetroPulse brevemente para seleccionar/posponer	**8.** ♥ Pulsación breve: recuperar una presintoníaPulsación larga: guardar una presintonía

(Consulte 2 en la página 2)

9. Conexión para los auriculares	**10.** Entrada AUX
11. Entrada USB 5V 1A	**12.** Puerto de entrada CC

(Consulte 3 en la página 2)

1. ⏻ En espera	**2.** Modo Podcast
3. Modo de radio por Internet	**4.** dab+ Modo de radio DAB/ DAB+
5. Modo de radio FM	**6.** DIM Cambiar el nivel de brillo "activado" de la pantalla
7. ∧ Buscar/sintonizar hacia arriba ∨ Buscar/sintonizar hacia abajo	**8.** ⏮ Pista anterior, retroceso rápido ⏭ Pista siguiente, avance rápido
9. ✓ Seleccionar / Posponer	**10.** ↩ Atrás
11. + — VOL –/+	**12.** Número
13. Funcionalidad de alarma	**14.** Silenciar
15. Modo Spotify	**16.** Modo USB
17. Modo de entrada AUX:	**18.** Funcionamiento Bluetooth
19. ▶II Reproducir o pausar	**20.** *i* ☰ Pulsación breve para información, volver a la reproducción Pulsación larga para el menú
21. EQ Cambiar modo EQ	**22.** TREB (para el perfil My EQ)
23. BASS (para el perfil My EQ)	**24.** ♥ Presintonía favorita
25. Apagado automático	

Funcionamiento

Uso de este manual

Cuando se muestra un botón o icono, puede accionarse usando el botón correspondiente de la unidad principal o del mando a distancia.

Instalación de pilas

1. Para abrir el compartimento de las pilas, empuje su pulgar sobre la tapa del compartimento y deslícela hacia abajo.
2. Coloque dos AAA pilas observando la polaridad +/- como se muestra. Al reemplazar las pilas, use solo el mismo tipo de pila suministrada.
3. Vuelva a colocar la tapa de las pilas y ciérrela.

CONEXIONES

Entrada AUX

(Consulte 2 en la página 2)

A: Utilice un cable de audio de 3,5 mm (no incluido) para conectarlo a una
toma de salida de audio de un dispositivo de audio externo.

USB

A. Inserte una unidad flash USB (máx. 128GB).
B. Conecte un dispositivo para cargarlo. Salida USB máx. 5V 1A.

CONFIGURACIÓN INICIAL

NOTA:

– *Los valores predeterminados se indican con un asterisco en la radio.*

1. Pulsación corta de ⏻.
2. Use ✓ para seleccionar el idioma deseado.
3. Elija cómo configurar la radio:
   - App OKTIV – Consulte la sección de configuración de la app OKTIV.
   - Configuración manual:
     <**Sí**> – Continuar con el paso 4
     <**No**> – Saltar configuración (se puede ejecutar más tarde). DAB, FM y Bluetooth están disponibles; las funciones de Internet requieren configuración.
4. Formato de hora: Seleccione formato de 12/24 horas
5. Actualización automática: Seleccione la fuente de actualización de fecha/hora: DAB, FM, Red o Sin actualización
   - Si utiliza Red, configure su zona horaria.
   - Si usa Red, active el horario de verano cuando sea aplicable.

NOTA:

– *DAB y FM usan señales de horario de emisiones de radio. La red utiliza una señal horaria de Internet. Los ajustes de horario de verano solo aplican cuando se usa la actualización por red.*

6. Mantener conexión: Mantiene la unidad conectada a la red en modo de espera. Requerido para el funcionamiento por control remoto. Seleccione <**Sí**> o <**No**>.
7. Seleccione Botón de presión/Pin/Omitir WPS. Use el botón WPS (Wi-Fi Protected Setup) en su router para conectar rápidamente sin ingresar contraseña. Si es compatible, [WPS] aparecerá junto al nombre de su red. Omitir si desea ingresar la clave de la red Wi-Fi manualmente.
8. SSID: Seleccione su red Wi-Fi.
9. Clave: Use ✓ para introducir la clave de su red Wi-Fi. Si comete un error, seleccione <**BKSP**> para eliminar caracteres.

10. Una vez ingresada la clave correcta de la red, la radio se conectará a su red y el proceso de configuración finalizará. El **menú principal** se mostrará.

Escuchar la radio

Pulse . Use ✓ para seleccionar una de las siguientes opciones: Radio por Internet, podcasts, Spotify, Reproductor de música (USB), DAB, FM, Bluetooth o Aux. También puede usar el mando a distancia para seleccionar un modo.

En cada modo, el botón *i* tiene dos funciones:

Pulsación corta: Pulse repetidamente para recorrer la **información** disponible en ese modo

Pulsación larga: Abre el **menú** de ese modo

Cada menú de modo se detalla a continuación.

Todos los menús incluyen el menú de **ajustes del sistema** y el **menú principal**.

Consulte las secciones correspondientes para más detalles.

RADIO POR INTERNET

Información

Texto desplazable proporcionado por el emisor (por ejemplo, artista, pista, detalles de la estación, idioma, fecha actual, tasa de bits, códec, frecuencia de muestreo y búfer de reproducción).

NOTA:

– *No todas las emisoras transmiten esta información y algunas pueden brindar solo datos parciales.*

Menú

- Último escuchado: Muestra las últimas 10 emisoras/podcasts escuchados.
- Lista de emisoras: Abre el submenú de lista de emisoras:
  - Área local: Emisoras basadas en su ubicación.
  - Favoritos y mis emisoras agregadas: Requiere conexión Airable. Consulte la sección Airable.
  - Buscar: Use ✓ para introducir y seleccionar términos de búsqueda.
  - Ubicación: Buscar emisoras por localidad.
  - Popular: Emisoras más populares a nivel mundial.
  - Descubrir: Buscar por Origen (país), Género o Idioma.

PODCASTS

Información

Texto desplazable proporcionado por el emisor (por ejemplo, artista, pista, detalles de la estación, idioma, fecha actual, tasa de bits, códec, frecuencia de muestreo y búfer de reproducción).

NOTA:

– *No todos los podcasts transmiten esta información y algunos solo pueden brindar datos parciales.*

Menú

- Último escuchado: Muestra los últimos 10 podcasts/estaciones escuchados.
- Lista de podcasts: abre el submenú de lista de podcasts:
  - Área local: Presenta un submenú para podcasts de la zona local.
  - Favoritos y últimos episodios: Requiere conexión Airable. Consulte la sección Airable.
  - Buscar: Use ✓ para seleccionar e introducir términos de búsqueda.
  - Ubicación: Buscar podcasts por localidad.
  - Descubrir: Buscar por origen (país), género o idioma.

DAB

NOTA:

– *La primera vez que se seleccione DAB, la unidad realizará un escaneo completo automáticamente.*

Información

Texto desplazable proporcionado por el emisor (por ejemplo, artista, pista, detalles de la estación, idioma, fecha actual, frecuencia, tasa de bits, códec, frecuencia de muestreo y nivel de señal).

NOTA:

– *No todas las emisoras transmiten esta información y algunas pueden brindar solo datos parciales.*

Menú

- Lista de contenidos: muestra las emisoras escaneadas.
- Búsqueda completa: Realiza un escaneo. Úselo si cambia de ubicación o para actualizar la lista de emisoras.
- Sintonización manual: sintonice una frecuencia específica.
- Reducc. Inválida: elimina de la lista las emisoras no disponibles.
- DRC: (Control Dinámico de Rango) Reduce la diferencia entre sonidos altos y bajos. En ambientes ruidosos, un DRC más alto hace que los sonidos bajos sean más altos y los altos más bajos. No todos los emisores transmiten datos DRC.

RADIO FM

NOTA:

– *La primera vez que se seleccione FM, la unidad realizará un escaneo completo automáticamente.*

Información

Texto desplazable proporcionado por el emisor, como Radiotexto, tipo de programa, nombre de estación o frecuencia, señal y estado de energía.

NOTA:

– *No todas las emisoras transmiten esta información y algunas solo pueden proporcionar datos parciales.*

Menú

- Configurar búsqueda: buscar solo estaciones con señal fuerte.
- Configuración de audio: escuchar solo en mono o estéreo.
- AMS: la radio escaneará la banda FM y almacenará automáticamente las estaciones encontradas como preajustes.

SPOTIFY

Usa tu teléfono, tu tablet o tu computadora como control remoto de Spotify. Para más información, entra a spotify.com/connect.

BLUETOOTH

Seleccione este modo para reproducir el contenido de su dispositivo a través de la radio. Busque **<SHARP DR-I740> / <SHARP DR-I741>** en su dispositivo para conectar. La pantalla de la radio mostrará <**Conectado**> cuando tenga éxito.

Información

Texto desplazable proporcionado por el software del dispositivo (por ejemplo, artista, pista, álbum y códec).

NOTA:

– *No todo el software de los dispositivos emite esta información, y algunos sólo pueden proporcionar detalles parciales.*

Menú

- Configurar Bluetooth: seleccione para iniciar el emparejamiento. Si ya está conectado, el dispositivo actual se desconectará para que uno nuevo pueda conectarse.
- Ver detalles: Ingresa al submenú de detalles de Bluetooth:
  - Información Bluetooth: muestra información Bluetooth de la radio.
  - Dispositivo conectado: muestra la información del dispositivo.
  - Lista de dispositivos emparejados: muestra una lista de dispositivos que se han conectado a la radio.

Reproductor de música (USB)

Seleccione este modo para reproducir archivos MP3 almacenados en un disco USB (tamaño máx. 128GB).

Reproducción USB

Cuando se conecta una memoria USB a la unidad en el modo Reproductor de música, la pantalla muestra <**Disco USB conectado - Abrir carpeta**>. Pulse ✓ para confirmar.

Navegue por las carpetas de su USB para encontrar pistas.
Mantenga pulsado ✓ en una pista para guardarla en su lista de reproducción.

NOTAS:
- *Es posible que algunos dispositivos USB no sean compatibles.*
- *Un disco USB puede tardar hasta 10 segundos en reconocerse.*

Mi lista de reproducción
Seleccione <**Mi lista de reproducción**>. Las pistas se almacenan en el orden en que se guardan. Seleccione una pista para iniciar la reproducción desde esa pista.
Use ⏮ ⏭ para saltar/avanzar rápido/retroceder pistas.
En la selección de pistas de la lista de reproducción, mantenga pulsado ✓ para eliminarla de su lista de reproducción.

NOTA:
- *Las listas de reproducción solo se aplican al disco USB actual. Si utiliza otro disco, es posible que la lista de reproducción no se reproduzca. Si selecciona una pista de su lista de reproducción que no está presente, aparecerá una notificación.*

Reproducción repetida
Seleccione <**Activado**> o <**Desactivado**>. Cuando está activado, repite todas las pistas de la carpeta actual.

Reproducción aleatoria
Seleccione <**Activado**> o <**Desactivado**>. Cuando está activado, reproduce aleatoriamente las pistas de la carpeta actual.

Borrar Mi lista de reproducción
Borra todas las pistas de la lista de reproducción actual.

Entrada auxiliar (AUX)

La entrada AUX puede utilizarse para reproducir sonido desde un dispositivo externo, como un teléfono, una tableta o un dispositivo similar.
En el modo de reproducción AUX, controle las funciones de audio desde su dispositivo externo.

NOTA:
- *El modo Aux solo incluye los ajustes del sistema y el menú principal.*

AJUSTES DEL SISTEMA Y MENÚ PRINCIPAL

Ajustes del sistema
Mantenga pulsado *i* en cualquier modo. Utilice ✓ para seleccionar <**Configurar sistema**>

- Ecualizador: Seleccione su perfil de sonido preferido. Seleccione entre: Plano, Clásico, Rock, Pop, Jazz, Dance, Voz y Mi EQ.
  - Para ajustar Mi EQ, seleccione <**Configuración de perfil Mi EQ**> en el mismo menú. Utilice ✓ para ajustar graves y agudos ± 10 dB.
- Red: abre el submenú de red:
  - Asistente de Red: Inicia el proceso de conexión de red. Si omitió la configuración inicial, seleccione su red aquí. Continúe desde el Paso 6 en las instrucciones de Configuración Inicial.
  - Configuración WLAN PBC: configura una conexión vía el botón WPS del router.
  - Ver configuraciones: muestra información de la conexión de red de la radio.
  - Config. manual: configure manualmente los ajustes de red:
    - Una vez introducida toda la información, la radio intentará conectarse a la red. Por favor, verifique cuidadosamente toda la información ingresada manualmente. Si es correcta y la radio no se conecta, revise el router.
    - Tipo de conexión: sólo inalámbrico disponible para esta radio.
    - DHCP: Habilite para configuración automática de red (recomendado). Deshabilite para asignar manualmente los ajustes de red.
    - Si se deshabilita, las siguientes pantallas requerirán que ingrese su IP, Máscara de subred, Puerta de enlace, DNS primario y secundario preferidos.
    - SSID: Introduzca el SSID.
    - Autenticación: Seleccione entre: Abierta, WEP, WPA/WPA2.
    - Tipo encriptado: dependerá del método de autenticación seleccionado anteriormente. Abierta = <**Ninguno**>. WEP = <**PreSharedKey**>, WPA/WPA2 = <**PSK AES/TKIP**>.
    - Clave: Introduzca la clave de red.
  - Perfil de red: seleccione la red de una lista de conexiones anteriores.
  - Borrar ajustes de red: borra la red. Seleccione <**SÍ**> para restablecer la conexión de red.
  - Mantener red conectada: seleccione <**SÍ**> para mantener la radio conectada a la red cuando esté en espera (recomendado). Seleccione <**NO**> para desconectar la red cuando la radio esté en espera.

NOTA:
- *Si selecciona no, el control remoto desde la app OKTIV estará deshabilitado mientras la radio esté en espera. El control mediante la app OKTIV funcionará nuevamente una vez que la radio se encienda y conecte a la red.*

  - Calidad de audio por streaming: Seleccione calidad Baja, Normal o Alta. Solo afecta a las transmisiones a través de Internet.
  - Luz de fondo: entra al submenú de control de retroiluminación de la pantalla a color.
    - Tiempo hasta atenuación: Define cuánto tiempo permanece encendida la retroiluminación antes de atenuarse.
    - Nivel de brillo en uso: Ajusta el nivel de atenuación cuando la radio está encendida.
    - Nivel de brillo atenuado: Ajusta el nivel de atenuación tras el tiempo de espera definido después de la última operación.
- Tema de colores: establezca el esquema de colores para texto e íconos. No afecta a SlideShow.
- Hora/Fecha: entra en el submenú de hora y fecha.
  - Ajustar hora/fecha: Use ✓ para seleccionar los valores correctos
  - Actualización automática: Seleccione la fuente de actualización de fecha/hora.
  - Ajustar formato de hora: Seleccione 12h o 24h.
  - Ajustar formato de fecha: Seleccione DD-MM-AAAA o MM-DD-AAAA.
  - Ajustar zona horaria: Seleccione la zona horaria de su ubicación.
  - Horario de verano: activa/desactiva el horario de verano.

  NOTA:
  - *Zona horaria y horario de verano sólo pueden cambiarse si la actualización automática está en Red.*
  - Estilo de reloj: define el tipo de reloj visible cuando la unidad está en espera.
- Idioma: define el idioma de la interfaz de usuario. Seleccione entre: Inglés, Checo, Danés, Holandés, Finés, Francés, Alemán, Italiano, Noruego, Polaco, Portugués, Eslovaco, Español, Sueco y Turco.
- Espera automática: define si la radio entra en modo de espera automática tras 15 minutos de inactividad.
- Asistente de configuración: inicia el asistente de configuración inicial.
- Información: muestra la versión del software, versión de Spotify y el ID de la radio.
- Actualización de software: establece comprobaciones automáticas de actualización de software. Seleccione <**Buscar actualizaciones**> para buscar manualmente.
- Restaurar valores por defecto: realice un restablecimiento seleccionando <**SÍ**>. Al realizar esto, la radio volverá a la configuración de fábrica original.

NOTA:
- *La radio debe estar conectada a la alimentación eléctrica para permitir el restablecimiento de fábrica.*

Menú principal
El menú principal contiene todas las opciones de alarma, temporizador y sueño.

Mantenga pulsado i en cualquier modo. Use ✓ para seleccionar <**menú principal**>.

Sueño

Configure el temporizador de sueño (predeterminado: apagado). Use ✓ para seleccionar 15, 30, 45 o 60 minutos. La radio entrará en modo de espera después del tiempo seleccionado.

Alarmas

Seleccione <**Alarmas**> para ver y configurar la alarma 1 y la alarma 2. Ambas alarmas funcionan independientemente. Cuando alarma 1 o 2 está activada, un icono de alarma aparecerá en la pantalla.
Seleccione alarma 1 o 2. Configure los siguientes parámetros:

Habilitar	Apagado/ Diario/ Una vez/ Fines de semana/ Días laborables
Hora	Hora de activación de la alarma
Fecha	Fecha de la alarma
Modo	Zumbador/ Radio por Internet/ DAB/ FM
Preajuste	Último escuchado / Estación preajustada
Duración	15/30/45/60/90/120 minutos
Volumen	Volumen 0-30, Máx
Guardar	Guardar y confirmar la configuración de la alarma

NOTAS:

- *La fecha solo se mostrará si "Una vez" está habilitado*
- *El preajuste solo se mostrará si se selecciona Radio por Internet/ DAB/ FM como modo.*

Operación de la alarma

Cuando suene la alarma, pulse ✓ para activar el período de repetición de 5 minutos. Pulse repetidamente para posponer por 10, 15 o 30 minutos. Cada vez que se posponga la alarma, la duración se reiniciará. Pulse el botón ⏻ para cancelar/detener la alarma o cualquier período de repetición establecido.

NOTAS:

- *Si la radio no está conectada a una fuente de energía y apagada, las alarmas no se escucharán.*
- *Puede pulsar brevemente i cuando la radio está en espera para configurar alarmas.*

Temporizador

Use ✓ para establecer un temporizador (1–99 minutos). Pulse para confirmar y comenzar la cuenta regresiva.
Cuando el temporizador termine, se reproducirá un sonido que se incrementa gradualmente en volumen. Pulse ✓ para detener el sonido.

- Gire ✓ para ajustar el temporizador
- Pulse ↩ para cancelar el temporizador
- Pulse ⇥ para cambiar de modo (el temporizador continúa)

El temporizador seguirá sonando en modo de espera.

NOTA:

- *Si la radio no está conectada a una fuente de energía y está apagada, el temporizador no se escuchará.*

PREAJUSTES

Se pueden configurar presintonías para radio por Internet, podcasts, Spotify, DAB y FM. Los preajustes también pueden seleccionarse al configurar una alarma.

Configurar un preajuste

En cualquier modo, mantenga pulsado ♥. Use ✓ para seleccionar una ranura de preajuste. Pulse brevemente ✓ para guardar la emisora de radio, podcast o pista de Spotify actual.

Radio por Internet y Podcasts comparten 40 preajustes. DAB y FM tienen cada uno 40 preajustes. Spotify tiene 10.
Para guardar en el preset 1, 2 o 3, mantén presionado el botón correspondiente.

Recuperar un preset

Pulsa brevemente ♥ para ver la lista de presets. Pulsa brevemente ✓ para seleccionar. También puedes pulsar brevemente el botón 1, 2 o 3 para acceder rápidamente al preset guardado en ese espacio para ese modo.

AIRABLE

Utiliza el portal Airable (dirección en la página 1) para explorar Radio por Internet y Podcasts, guardar favoritos en tu dispositivo y sincronizarlos en varios dispositivos.
Para usar Airable, la radio debe estar conectada a internet y debes tener una cuenta activa de Airable.
Para registrarte, visita el portal Airable, crea una cuenta si no tienes una y vincula tu radio utilizando el ID del dispositivo.
Para obtener el ID del dispositivo, selecciona el modo Radio por Internet o Podcasts. Utiliza el menú para seleccionar <**Lista de estaciones**>, y luego selecciona <**Favoritos**>. El ID del dispositivo se mostrará.
Una vez vinculado, puedes gestionar estaciones y favoritos en línea y acceder a ellos directamente desde tu radio.

Configuración de la app OKTIV

OKTIV mejora tu dispositivo de audio conectado compatible, dándote mayor control y una mejor experiencia auditiva.
Descarga la app mediante el código QR en la página 1.
En la configuración inicial, puedes usar la app OKTIV para establecer el nombre del dispositivo, formato de hora, zona horaria y otros ajustes.
Si es la primera vez que usas la radio, en el asistente de configuración, no selecciones <**Sí**> ni <**No**>. En su lugar, abre la app OKTIV y configura el dispositivo desde allí. Sigue las indicaciones en pantalla de la app.
Una vez conectado, puedes usar la app OKTIV para controlar la radio de forma remota.

NOTAS:

- *Para usar la app OKTIV, tu radio y el dispositivo deben estar conectados a la misma red.*
- *Si tienes varias unidades del mismo modelo conectadas en la app OKTIV, renómbralas en la configuración de la app.*

Olulised ohutusjuhised

Järgige kõiki turvajuhiseid ja arvestage kõikide hoiatustega. Hoidke juhend võimalikuks hilisemaks uuesti läbivaatamiseks alles.

Konsulteerige kasutusjuhendiga teabe saamiseks ohutuse, kasutamise ja hoolduse kohta.

Alalisvool (DC): Märgitud pinge on DC.

Ainult siseruumides kasutamiseks.

Tähelepanu:

- Kontrollige toodet pärast lahtipakkimist; kui see on kahjustatud, ärge kasutage seda ja konsulteerige oma edasimüüjaga.

ETTEVAATUST

ELEKTRILÖÖGIOHT
ÄRGE AVAGE

- Kasutaja ei tohi proovida toodet parandada ega sisemisi osi avada; see võib olla ohtlik ja tühistab garantii. Remondiks pöörduge ainult volitatud teeninduskeskuste poole.
- Ärge käsitsege toitejuhet märgade kätega. Ärge suruge pistikut jõuga pistikupessa. Kui toodet ei kasutata, lahutage see vooluvõrgust ja lülitage välja. Hoidke toitepistik kergesti ligipääsetav, ilma pikendusjuhtme kasutamiseta.
- Ärge kahjustage, venitage, painutage ega asetage raskeid esemeid USB-laadimiskaablile.
- Kasutage laste ümber põhilisi turvameetmeid, et vältida toote väärkasutust.
- Paigutage tasasele, stabiilsele pinnale ilma üleulatuseta.
- Ärge blokeerige, katke ega sisestage esemeid ventilatsiooniavadesse. Ärge sisestage esemeid toote avadesse. Selline tegevus võib põhjustada ohutusriske ja/või kahjustada toodet. Tagage toote ümber vähemalt 5 cm kaugus piisava ventilatsiooni tagamiseks, et vältida ülekuumenemist.
- Ärge liigutage seadet, kui mõni seade on sellele ühendatud.
- Ärge asetage toodet soojusallikate või otsese päikesevalguse lähedale pikaks ajaks.
- Hoidke avatud leegid tootest eemal, et vältida tulekahju.
- Ärge jätke toodet vedelike kätte; hoidke eemal vihmast, veest ja vedelikuga täidetud esemetest, et vältida tulekahju või elektrilööki.
- Tormide või välkude ajal ühendage kõik kaablid lahti, et vältida kahjustusi.
- Enne puhastamist eemaldage toote toitekaablid ja kasutage pehmet kuiva lappi ilma kemikaalide või pesuvahenditeta. Kui kasutate tolmuimejat, kasutage pehmet harjaotsikut.

Patareide paigaldamine

- Kasutage ainult määratud patareisid; ärge segage erinevaid tüüpe ega uusi vanadega. Kasutage patareide sisestamisel õiget polaarsust.

Kasutamine ja hooldus

- Hoidke patareid kuumusest eemal, näiteks tule lähedal või otsese päikesevalguse käes.
- Eemaldage patareid, kui neid ei kasutata üle kuu, et vältida lekkeid.
- Vahetage akukambris lekivad patareid.

Laste ohutus

- Veenduge, et patareisektsioon on kindlalt kinnitatud. Hoia patareid lastele kättesaamatus kohas. Otsige viivitamatult arstiabi, kui allaneelatud.

Keskkonnatingimused

- Hoidke patareid eemal madalast rõhust või kõrgest kuumusest, et vältida plahvatust või lekkimist.

Kasutuselt eemaldamine

- Visake akupakk pärast käsiraamatu juhiseid (vt „Kasutuselt eemaldamine: seadmed ja patareid“). Ärge visake akusid tulle, ärge lahti võtke ega lae mitte-laetavaid aku, kuna see võib lekkida või plahvatada.

Käitlemine: seadmete ja akude utiliseerimine

Teave kasutajatele vanade seadmete kogumise ja hävitamise kohta. Tootel ei ole kasutaja hooldatavaid osi; taaskasutage elektroonikat ja patareisid ohutult vastavalt kohalikele juhistele. Ärge visake neid olmejäätmete hulka ega tulle, kuna need võivad plahvatada.

Sümbol näitab, et toode sisaldab patareisid vastavalt EL-i määrusele 2023/1542/EL; seda ei tohi visata olmejäätmete hulka. Cd, Hg, või Pb näitab, et patarei sisaldab kaadmiumi, elavhõbedat või pliid.

See sümbol tähendab, et toode on disainitud ja toodetud nii, et seda saab taaskasutada ja uuesti kasutada.

Need toodetel, pakendil ja/või juurde kuuluvatel dokumentidel asuvad sümbolid tähendavad, et kasutatud elektri- või elektroonikatooteid ei tohi visata ära koos tavapärase olmeprügiga. Kodused kasutajad peaksid toote keskkonnasõbraliku utiliseerimise võimaluste teada saamiseks pöörduma kas kaupluse poole, kust nad toote ostsid, või kohaliku omavalitsuse poole.

CE ja UKCA avaldus

- Sharp Consumer Electronics Poland sp. z o.o. avaldab käesolevaga, et see seade on kooskõlas RED-direktiivi 2014/53/EL ja ÜK raadioseadmete regulatsioonid 2017 põhinõuete ja teiste asjakohaste sätetega.
- CE-teksti täisversioon ja UKCA vastavusdeklaratsioon on saadaval aadressil sharpconsumer.com

ERP II MÄRKUS:

- Seade on projekteeritud automaatselt OOTEREŽIIMILE minema umbes 15 minutit pärast tegevusetust. Vajutage SEISUNUPPU, et seade sisse lülitada.

Tarkvaravärskendused

- Kontrollige aeg-ajalt veebilehelt www.sharpconsumer.com, kas sellele mudelile on saadaval tarkvaravärskendusi.

Karbi sisu

• Nutiraadio seade	• 1 x vahelduvvoolu adapter
• Kaugjuhtimispult (s.h. patareid)	• Kasutaja dokumentatsioon

Juhtseadmed

(Vt 1 lk 2)

1. Lühike vajutus: sisselülitamine / ooterežiim	**2.** Tagasi liikumiseks vajutage lühidalt.
3. Lühike vajutus: esitus/ paus. DAB/FM-i skannimine	**4.** Lühike vajutus teabe kuvamiseks, naasmine taasesituse juurdePikk vajutus menüü avamiseks
5. Lühike vajutus: režiimi valimine	**6.** Lühike vajutus: eelmine/järgmine lugu, DAB-jaam või taskuhääling. FM-sageduse peenhäälestusPikk vajutus: kiire tagasi-/ edasikerimine*. FM-i automaatne skannimine
7. Keerake helitugevuse/parameetri suurendamiseks/ vähendamiseksLühike vajutus valimiseks / edasilükkamiseks	**8.** Lühike vajutus: eelseadistuse esilekutsuminePikk vajutus: eelseadistuse salvestamine

(Vt 2 lk 2)

9. Kõrvaklapipesa	**10.** Väline sisend
11. USB 5 V 1 A sisend	**12.** DC IN sisend

(Vt 3 lk 2)

1. Ooteseisund	**2.** Taskuhäälingu režiim
3. Interneti-raadio režiim	**4.** DAB/DAB+ raadio režiim
5. FM-i kasutamine	**6.** DIM Lülita ekraani hämardi „sees“ taset
7. Otsing/häälestamine üles Otsing/häälestamine alla	**8.** Lugu alla, kiire tagasikerimine Lugu üles, kiire edasikerimine
9. Vali / edasilükkamine	**10.** Tagasi
11. + − HEL –/+	**12.** Nr
13. Alarm	**14.** Vaigista
15. Spotify režiim	**16.** USB-režiim
17. Välise heliseadme sisendi režiim	**18.** Bluetoothi kasutamine
19. Esita või peata	**20.** Lühike vajutus teabe kuvamiseks, naasmine taasesituse juurdePikk vajutus menüü avamiseks
21. EQ Lülita EQ-režiimi	**22.** TREB (My EQ profiili jaoks)
23. BASS (My EQ profiili jaoks)	**24.** Lemmikeelseadistus
25. Sleep (Uni)	

Kasutamine

Selle juhendi kasutamine

Kui kuvatakse nupp või ikoon, saab seda kasutada põhiseadme või kaugjuhtimispuldi vastava nupuga.

Patareide paigaldamine

1. Patareisektsiooni avamiseks vajutage põidlaga sektsiooni kattele alla ja libistage alla.
2. Sobitage kaks AAA patareid, jälgides polaarsust +/- nagu näidatud. Patareide asendamisel kasutage ainult sama tüüpi patareisid.
3. Pange patareikate tagasi, kuni see klõpsatusega kohale kinnitub.

ÜHENDUSED

Väline sisend

(Vt 2 lk 2)

A: Kasutage 3,5 mm helikaablit (ei kuulu komplekti), et ühendada välise heliseadme heliväljundi pesaga.

USB

A. Sisestage USB-mälupulk (max 128 GB).
B. Ühendage seade laadimiseks. Max USB-väljund 5 V 1 A.

ESMASEADISTUS

MÄRKUS:

– *Vaikimisi sätted on raadios tähistatud tärniga.*

1. Vajutage lühidalt ⏻.
2. Kasutage ✓ soovitud keele valimiseks.
3. Valige, kuidas raadio seadistada:
   - OKTIV rakendus – vt OKTIV rakenduse seadistamise lõik.
   - Käsitsi seadistus:
     <**Jah**> – Jätka sammuga 4
     <**Ei**> – Jäta seadistus vahele (võib teha hiljem). DAB, FM ja Bluetooth on saadaval; internetifunktsioonid vajavad seadistamist.
4. Ajavorming: Vali 12/24 tunni vorming
5. Automaatne uuendus: vali kuupäeva/kellaaja uuenduse allikas: DAB, FM, Võrk või Pole uuendust
   - Kui kasutatakse võrku, määrake oma ajavöönd.
   - Kui kasutatakse võrku, lülitage sisse suveaeg vajadusel.

MÄRKUS:

– *DAB ja FM kasutavad raadio leviedastuste ajasignaale. Võrk kasutab interneti ajasignaali. Suveajaseaded kehtivad ainult võrgupõhise uuenduse kasutamisel.*

6. Hoia võrk ühendatud: hoiab seadme ooterežiimis võrgus. Vajalik kaugjuhtimise tööks. Vali <**Jah**> või <**Ei**>.
7. Vali Push Button/Pin/Skip WPS. WPS (Wi-Fi Protected Setup) nupu abil ruuteril saab kiiresti ühenduda ilma parooli sisestamata. Kui toetatud, ilmub teie võrgu nime kõrvale [WPS]. Jäta vahele, kui soovite Wi-Fi võrguvõtme käsitsi sisestada.
8. SSID: Vali oma Wi-Fi võrk.
9. Võti: Kasuta ✓ Wi-Fi võrguvõtme sisestamiseks. Kui teete vea, valige <**BKSP**> märkide kustutamiseks.
10. Kui õige võrguvõti on sisestatud, ühendub raadio teie võrguga ja seadistus on lõpule viidud. Kuvatakse **Peamenüü**.

Raadio kuulamine

Vajutage . Kasutage ✓, et valida üks järgmistest: Interneti-raadio, taskuhäälingud, Spotify, muusikamängija (USB), DAB, FM, Bluetooth või Aux. Teise võimalusena kasutage režiimi valimiseks kaugjuhtimispulti.
Igas režiimis on nupul ℹ kaks funktsiooni:
Lühivajutus: Pidevalt vajutades liigud saadaval oleva **teabe** vahel selles režiimis.

Pikk vajutus: Avab **Menüü** selle režiimi jaoks.
Iga režiimi menüü on kirjeldatud allpool.
Kõik menüüd sisaldavad **Süsteemiseaded** menüüd ja **Peamenüüd**.
Täiendavate üksikasjade kohta vaata asjakohaseid peatükke.

INTERNETIRAADIO

Teave
Keriv tekst edastajalt (nt artist, lugu, jaama andmed, keel, kuupäev, bitikiirus, kodek, proovivõtu sagedus ja taasesituse puffer).

MÄRKUS:
– *Kõik jaamad ei edasta seda teavet ning osa võib olla ainult osaline.*

Menüü
- Viimati kuulatud: Kuvab viimased 10 kuulatavat jaama/podcasti.
- Jaamade loend: Avab alammenüü Jaamade loend:
  – Kohalik piirkond: Jaamad teie asukoha põhjal.
  – Lemmikud & Minu lisatud jaamad: Vajab Airable ühendust. Vt Airable lõik.
  – Otsing: Kasuta ✓ 💤 otsinguterminite sisestamiseks ja valimiseks.
  – Asukoht: Sirvi jaamu asukoha järgi.
  – Populaarsed: Populaarseimad jaamad üle maailma.
  – Avasta: Sirvi päritolu (riigi), žanri või keele järgi.

PODCASTID

Teave
Keriv tekst edastajalt (nt artist, lugu, jaama andmed, keel, kuupäev, bitikiirus, kodek, proovivõtu sagedus ja taasesituse puffer).

MÄRKUS:
– *Kõik podcastid ei edasta seda teavet ning osa võib olla ainult osaline.*

Menüü
- Viimati kuulatud: Kuvab viimased 10 kuulatud podcasti/jaama.
- Podcastide nimekiri: avab podcastide nimekirja alammenüü:
  – Kohalik piirkond: Kuvab kohalikud podcastid alamvalikuna.
  – Lemmikud & Viimased episoodid: Vajab Airable ühendust. Vt Airable lõik.
  – Otsing: Kasuta ✓ 💤 otsinguterminite sisestamiseks ja valimiseks.
  – Asukoht: Sirvi podcaste asukoha järgi.
  – Avasta: Sirvi päritolu (riigi), žanri või keele järgi.

DAB

MÄRKUS:
– *Esimesel korral DAB valimisel teostab seade automaatselt täisskaneerimise.*

Teave
Keriv tekst edastajalt (nt artist, lugu, jaama andmed, keel, kuupäev, sagedus, bitikiirus, kodek, proovivõtu sagedus ja signaalitugevus).

MÄRKUS:
– *Kõik jaamad ei edasta seda teavet ning osa võib olla ainult osaline.*

Menüü
- Jaamade loend: kuvab skaneeritud jaamad.
- Skaneeri: Teostab otsingu. Kasuta asukoha vahetusel või jaamade loendi värskendamiseks.
- Manuaalne häälestus: Häälesta konkreetsele sagedusele.
- Ebatõhusad eemaldamine: eemaldab kättesaamatud jaamad nimekirjast.
- DRC: (dünaamilise ulatuse juhtimine) vähendab valju ja vaiksete helide erinevust. Müra rohkes keskkonnas teeb kõrgem DRC vaiksest valjema ja valjud vaiksemaks. Kõik edastajad ei edasta DRC andmeid.

FM-RAADIO

MÄRKUS:
– *Esimene kord, kui FM valitakse, teostab seade automaatselt täisskaneerimise.*

Teave
Keriv tekst edastajalt nt Radiotext, programmiliik, jaama nimi või sagedus, signaali- ja vooluseis.

MÄRKUS:
– *Kõik jaamad ei edasta seda teavet ning osa võib olla ainult osaline.*

Menüü
- Otsingu seadistus: otsib ainult tugeva signaaliga jaamasid.
- Heli seadistus: kuula ainult mono või stereo.
- AMS: Raadio otsib FM sagedusriba ja salvestab leitud jaamad automaatselt eelhäälestusteks.

SPOTIFY

Kasuta telefoni, tahvelarvutit või arvutit Spotify kaugjuhtimispuldina.
Uuri selle kohta teavet saidilt spotify.com/connect

BLUETOOTH

Valige see režiim, et kuulata oma seadme sisu selle raadio kaudu. Leidke **<SHARP DR-I740> / <SHARP DR-I741>** oma seadmes ühenduse loomiseks. Raadiokuval kuvatakse <**Ühendatud**>, kui ühendus on edukas.

Teave
Keriv tekst, mille annab tarkvara seadmes (nt artist, lugu, album ja kodek).

MÄRKUS:
– *Kõik seadmetes olev tarkvara ei edasta seda teavet ning osa võib olla ainult osaline.*

Menüü
- Bluetoothi seadistamine: vali paaritamise alustamiseks. Kui juba ühendatud, katkestatakse praegune seade, et saaks uue ühendada.
- Vaata lisateavet: Siseneb Bluetoothi detailide alammenüüsse:
  – Bluetoothi info: Kuvab raadio Bluetoothi teavet.
  – Ühendatud seade: Näitab seadme infot.
  – Paaritatud seadmete nimekiri: Näitab seadmeid, mis on ühendatud selle raadioga.

Muusikamängija (USB)

Valige see režiim USB-kettale salvestatud MP3-failide esitamiseks (max suurus 128 GB).

USB-taasesitus
Kui USB-mälupulk on muusikamängija režiimis seadmega ühendatud, kuvatakse ekraanil <**USB-ketas on ühendatud – kas avada kaust?**>.
Kinnitamiseks vajutage ✓ 💤.
Sirvige lugude leidmiseks oma USB-kaustu.
Loo salvestamiseks oma esitusloendisse vajutage ja hoidke lool all ✓ 💤.

MÄRKUSED.
– *Mõned USB-seadmed ei pruugi ühilduda.*
– *USB-ketta tuvastamiseks võib kuluda kuni 10 sekundit.*

Minu esitusloend
Valige <**Minu esitusloend**>. Lood salvestatakse nende salvestamise järjekorras. Valige lugu, et alustada taasesitust sellest loost.
Kasutage ⏮ ⏭ lugude vahelejätmiseks / kiiresti edasi kerimiseks / tagasi kerimiseks.
Kui olete esitusloendis lugude valikus, vajutage ja hoidke all ✓ 💤, et see oma esitusloendist eemaldada.

MARKUS:
– *Esitusloendid kehtivad ainult praeguse USB-ketta kohta. Kui kasutate teist ketast, ei pruugi esitusloend mängida. Kui valite oma esitusloendist loo, mida pole olemas, kuvatakse teade.*

Korduv esitus
Valige <**Sees**> või <**Väljas**>. Kui see on sisse lülitatud, korratakse kõiki praeguse kausta lugusid.

Juhuesitus
Valige <**Sees**> või <**Väljas**>. Kui see on sisse lülitatud, esitatakse praeguse kausta lugusid juhuslikus järjekorras.

Tühjenda minu esitusloend
Eemaldab praegusest esitusloendist kõik lood.

Lisasisend (AUX)

AUX-sisendit saab kasutada heli esitamiseks välisest seadmest, näiteks telefonist, tahvelarvutist või sarnasest seadmest.
AUX-taasesitusrežiimis juhtige helifunktsioone oma välise seadme kaudu.

MARKUS:

– *Aux-režiimis on saadaval ainult süsteemiseaded ja peamenüü.*

SÜSTEEMISEADED JA PEAMENÜÜ

Süsteemiseaded

Pikk vajutus i igas režiimis. Kasutage ✓ Z, et valida <**Süsteemiseaded**>.

- Ekvalaiser: vali sobiv heliprofiil. Vali: Flat, Classic, Rock, Pop, Jazz, Dance, Voice või My EQ.
  - My EQ muutmiseks vali samast menüüst <**My EQ profiiliseadistus**>. Kasutage ✓ Z, et muuta bassi ja kõrgete helide taset ± 10 dB.
- Võrk: avab võrgu alammenüü:
  - Võrguviisard: alustab võrguühenduse loomise protsessi. Kui esmaseadistus jäi vahele, valige siit oma võrk. Järgige esmaste seadistuste juhiste sammust 6.
  - PBC WLAN-i seadistus: ühendab võrgu ruuteri WPS nupu kaudu.
  - Seadete vaatamine: Kuvab raadio võrguühenduse info.
  - Käsiseadistus: seadista võrguandmeid käsitsi:
    - Kui kogu info on sisestatud, püüab raadio võrku ühendada. Palun kontrollige hoolikalt kõiki käsitsi sisestatud andmeid. Kui kõik on õige, kuid raadio ei ühendu, kontrollige ruuterit.
    - Ühenduse tüüp: ainult traadita ühendus on sellel raadiol saadaval.
    - DHCP: lülita sisse automaatseks võrguseadistuseks (soovitatav). Lülita välja, et määrata võrgu andmed käsitsi.
    - Kui välja lülitatud, peate etteantud lehtedel sisestama eelistatud IP, alavõrgu maski, lüüsiaadressi, esmase ja teise DNS-i.
    - SSID: Sisesta SSID.
    - Autentimine: Vali: Open, WEP, WPA/WPA2.
    - Krüpteering: sõltub eelnevast autentimisviisist. Open = <**Puudub**>. WEP = <**PreSharedKey**>, WPA/WPA2 = <**PSK AES/ TKIP**>.
    - Võti: sisesta võrguvõti.
  - Võrguprofiil: Vali võrk eelnevate ühenduste seast.
  - Võrguseadete puhastamine: eemaldab võrgu. Valige <**JAH**> võrguühenduse lähtestamiseks.
  - Hoia võrguühendust: vali <**JAH**>, et hoida raadiot võrgus ooterežiimis (soovitatav). Vali <**EI**>, et katkestada võrk ooterežiimil.

MÄRKUS:

– *Kui valid ei, on kaugjuhtimine OKTIV rakendust kasutades ooterežiimis keelatud. OKTIV rakenduse kaugjuhtimine taastub, kui raadio sisse lülitad ja võrgus uuesti ühendab.*

  - Heliedastuse kvaliteet: vali Madal, Tavaline või Kõrge kvaliteet. Mõjutab ainult interneti voogedastust.
  - Taustvalgustus: avab värvilise kuvari taustvalgustuse juhtimise alammenüü.
    - Aegumine: seadistab, kui kaua taustvalgustus jääb peale viimast kasutamist eredaks.
    - Sisselülitustase: seadistab taustvalgustuse ereduse, kui raadio on sees.
    - Hämardustase: määrab hämardatuse taseme, kui määratud aeg pärast viimast toimingut on möödas.
- Värviteema: Määra teksti ja ikoonide värviteema. Ei mõjuta SlideShow'd.
- Kellaaeg/kuupäev: avab kellaaja ja kuupäeva alammenüü.
  - Sea aeg/kuupäev: Kasuta ✓ Z õigete väärtuste valimiseks
  - Automaatne uuendus: vali kuupäeva/kellaaja uuenduse allikas.
  - Sea ajavorming: vali 12h või 24h.
  - Sea kuupäevavorming: vali PP-KK-AAAA või KK-PP-AAAA.
  - Sea ajavöönd: vali asukoha ajavöönd.
  - Suveaeg: lülita suveaeg sisse või välja.

  MÄRKUS:

  – *Ajavööndit ja suveaega saab muuta ainult siis, kui automaatne uuendus on võrgust.*

  - Kellastiil: määrab kella tüübi, mis on ooterežiimis nähtav.
- Keel: määrab kasutajaliidese keele. Vali: Inglise, Tšehhi, Taani, Hollandi, Soome, Prantsuse, Saksa, Itaalia, Norra, Poola, Portugali, Slovaki, Hispaania, Rootsi või Türgi keel.
- Automaatne ooterežiim: määrab, kas raadio lülitub ooterežiimi peale 15-minutilist tegevusetust.
- Seadistusviisard: alustab esmaseadistust.
- Info: kuvab tarkvaraversiooni, Spotify versiooni ja raadio ID.
- Tarkvarauuendus: automaatsed uuendusekontrollid. Valige <**Kontrolli kohe**> käsitsi kontrollimiseks.
- Tehase lähtestamine: tehke tehasesetete taastamine, valides <**JAH**>. Lähtestamine taastab raadio algsed tehasesätted.

MÄRKUS:

– *Raadio peab tehase lähtestamiseks olema ühendatud toiteallikaga.*

Peamenüü

Peamenüüs on kõik äratus-, unerežiimi ja taimeri valikud.
Pikk vajutus i igas režiimis. Kasutage ✓ Z valimiseks <**Peamenüü**>.

Unetaimer

Sea unetaimer (vaikimisi: väljas). Kasutage ✓ Z, vali 15, 30, 45 või 60 minutit. Raadio läheb ooterežiimi valitud aja möödumisel.

Äratuseadistused

Valige <**Äratuseaded**>, et vaadata ja seadistada äratus 1 ja 2. Mõlemad äratused töötavad iseseisvalt. Kui äratus 1 või 2 on seadistatud, ilmub ekraanile äratuse ikoon.
Vali äratus 1 või 2. Sea järgmised parameetrid:

Luba	Väljas/ Iga päev/ Üks kord/ Nädalavahetus/ Tööpäev
Kellaaeg	Äratuse "sisselülitamise" kellaaeg
Kuupäev	Äratuse "kuupäev"
Režiim	Helin/ Internetiraadio/ DAB/ FM
Eelhäälestus	Viimati kuulatav / eelhäälestatud jaam
Kestus	15/30/45/60/90/120 minutit
Helitugevus	Helitugevus 0-30, Max
Salvesta	Salvesta ja kinnita äratuse seaded

MÄRKUSED:

– *Kuupäev kuvatakse ainult siis, kui on lubatud "Üks kord"*

– *Eelhäälestus kuvatakse ainult juhul, kui režiimiks on Internetiraadio/ DAB/ FM.*

Äratuseadete kasutamine

Kui äratus kõlab, vajutage ✓ Z 5-minutiliseks edasilükkamiseks. Korduval vajutamisel lükkub äratus 10, 15 või 30 minutiks. Iga kord kui äratus edasi lükatakse, taimer lähtestub. Vajutage ⏻ nuppu, et tühistada või peatada äratus/edasilükatud periood.

MÄRKUSED:

– *Kui raadio pole toiteallikasse ühendatud ning on välja lülitatud, siis äratust ei kuule.*

– *Saate vajutada lühidalt i, kui raadio on ooterežiimis, et seadistada äratusi.*

Taimer
Kasuta ✓ 💤, et seada taimer (1–99 minutit). Vajutage kinnitamiseks ja taimeri käivitamiseks.
Kui taimer lõppeb, kõlab helisignaal, mis tugevneb järk-järgult. Vajutage ✓ 💤 heli peatamiseks.
- Pöörake ✓ 💤 taimeri muutmiseks
- Vajutage ↩ taimeri tühistamiseks
- Vajutage ⊡ režiimi vahetamiseks (taimer jätkub)

Taimer kõlab ka ooterežiimis.

MÄRKUS:
– *Kui raadio pole toiteallikasse ühendatud ning välja lülitatud, siis taimerit ei kuule.*

EELHÄÄLESTUSED

Eelhäälestusi saab seada internetiraadiole, podcastidele, Spotifyle, DABile ja FMile. Eelhäälestusi saab ka valida äratuseadistamisel.

Eelhäälestuse seadistamine
Kõigis režiimides, vajuta pikalt ♥. Kasuta ✓ 💤 eelhäälestuse pesa valimiseks. Lühivajutus ✓ 💤 salvestab hetkel mängiva raadiojaama, podcasti või Spotify pala.
Internetiraadio ja podcastid jagavad 40 eelhäälestust. DAB-I ja FM-il on kumbalgi 40 eelhäälestust. Spotifys on 10.
Salvestamiseks eelseadistusele 1, 2 või 3 vajutage ja hoidke all vastavat nuppu.

Eelseadistuse meenutamine
Lühikese vajutusega ♥ kuvatakse eelseadistuste loend. Lühikese vajutusega ✓ 💤 valige. Teise võimalusena vajutage kiiresti nuppu 1, 2 või 3, et kiiresti juurde pääseda vastava režiimi salvestatud eelseadistusele.

AIRABLE

Kasutage Airable portaali (aadress leheküljel 1), et sirvida internetiraadiot ja podcaste, salvestada lemmikud seadmesse ning sünkroonida neid mitme seadme vahel.
Airable kasutamiseks peab raadio olema ühendatud internetti ja teil peab olema aktiivne Airable konto.
Registreerumiseks külastage Airable portaali, looge konto, kui teil pole seda veel, ja siduge raadio seadme ID abil.
Seadme ID saamiseks valige Interneti-raadio või Podcastide režiim. Kasutage menüüd, et valida <**Jaamade loend**>, ja siis valige <**Lemmikud**>. Seadme ID kuvatakse ekraanil.
Kui seade on seotud, saate jaamu ja lemmikuid hallata veebis ning pääseda neile otse raadiost ligi.

OKTIV rakenduse seadistamine

OKTIV täiustab teie ühilduvat ühendatud audi seadet – pakkudes rohkem juhtimisvõimalusi ja paremat kuulamiskogemust.
Laadige rakendus alla QR-koodi abil leheküljel 1.
Esmase seadistamise ajal saate OKTIV rakenduses määrata seadme nime, ajavormingu, ajavööndi ja teised seaded.
Kui kasutate raadiot esimest korda, ärge seadistamisviisardis valige <**Jah**> ega <**Ei**>. Avage selle asemel OKTIV rakendus ja seadistage seade sealt. Järgige rakenduses kuvatavaid juhiseid.
Kui ühendus on loodud, saate OKTIV rakendusega raadiot eemalt juhtida.

MÄRKUSED:
– *OKTIV rakenduse kasutamiseks peavad teie raadio ja seade olema samas võrgus.*
– *Kui OKTIV rakendusega on ühendatud mitu sama mudeli seadet, nimetage need rakenduse seadetes ümber.*

Tärkeitä turvallisuusohjeita

Noudata turvallisuusohjeita ja huomioi varoitukset. Säilytä tämä käyttöohje tulevaa käyttöä varten.

Tutustu käyttöoppaaseen saadaksesi tietoja turvallisuudesta, toiminnoista ja ylläpidosta.

Tasajännite (DC): Merkitty jännite on tasavirtaa.

Vain sisäkäyttöön.

Huomautus

- Tarkista tuote pakkauksen avaamisen jälkeen; jos se on vaurioitunut, älä käytä sitä ja ota yhteyttä jälleenmyyjään.

HUOMIO

SÄHKÖISKUN VAARA!
ÄLÄ AVAA

- Käyttäjän ei tulisi yrittää korjata tai altistaa sisäisiä osia; tämä toiminta voi olla vaarallista ja mitätöi takuunne. Ota korjausasioissa yhteyttä vain valtuutettuihin huoltokeskuksiin.
- Älä käsittele virtajohtoa märillä käsillä. Älä pakota pistoketta pistorasiaan. Sammuta ja irrota tuote pistorasiasta kun et käytä sitä. Pidä virtapistoke helposti saatavilla käyttämättä jatkojohtoja.
- Älä vaurioita, venytä tai taivuta USB-latauskaapelia äläkä aseta raskaita esineitä sen päälle.
- Käytä perusturvatoimia lasten lähellä estääksesi tuotteen väärinkäytön.
- Aseta tasaiselle, vakaalle alustalle ilman ulokkeita.
- Älä peitä, peitä tai työnnä esineitä tuuletusaukkoihin. Älä työnnä esineitä tuotteen aukkoihin. Tämä voi aiheuttaa turvallisuusriskiä ja/tai vahingoittaa tuotetta. Varmista, että tuotteen ympärillä on vähintään 5 cm vapaata tilaa riittävälle ilmanvaihdolle ylikuumenemisen välttämiseksi.
- Älä yritä siirtää laitetta, kun jokin laite on kytketty siihen.
- Älä aseta tuotetta lämmönlähteiden tai suoran auringonvalon läheisyyteen pitkäksi aikaa.
- Pidä avotuli kaukana tuotteesta tulipalon ehkäisemiseksi.
- Älä altista tuotetta nesteille; pidä se poissa sateesta, vedestä ja nesteitä sisältävistä esineistä tulipalon tai sähköiskun välttämiseksi.
- Irrota kaikki kaapelit ukkosen tai salamoiden aikana vaurioiden välttämiseksi.
- Irrota virtajohdot tuotteesta ennen puhdistusta ja käytä pehmeää, kuivaa liinaa ilman kemikaaleja tai pesuaineita. Jos käytät pölynimuria, käytä pehmeää harjasuulaketta.

Paristojen asentaminen

- Käytä vain määriteltyjä akkuja; älä sekoita tyyppejä tai uusia vanhoihin. Käytä oikeaa napaisuutta asetettaessa akkuja.

Puhdistus & huolto

- Pidä akut poissa kuumuudesta, kuten tulen lähellä tai suorassa auringonpaisteessa.
- Poista paristot, jos niitä ei käytetä yli kuukauteen estääksesi vuotamisen.
- Vaihda vuotavat paristot paristolokeron sisällä.

Lapsiturvallisuus

- Varmista, että paristolokero on aina suljettu tiiviisti. Pidä paristot poissa lasten ulottuvilta. Hakeudu välittömästi lääkäriin, jos ne nielaistaan.

Ympäristöolosuhteet

- Pidä paristot poissa matalasta paineesta tai korkeasta lämmöstä räjähdys- tai vuotoriskin välttämiseksi.

Hävittäminen

- Hävitä akkujen sarja käyttöohjeen mukaisesti (katso "Hävittäminen: laitteet ja akut"). Älä heitä tuleen, pura tai lataa ei-ladattavia paristoja, koska ne voivat vuotaa tai räjähtää.

Hävittäminen: Laite ja akut

Tietoa käyttäjille vanhojen laitteiden keräyksestä ja hävittämisestä. Tuotteessa ei ole käyttäjän huollettavissa olevia osia. Kierrätä elektroniikka ja paristot turvallisesti paikallisten ohjeiden mukaisesti. Älä hävitä niitä kotitalousjätteen mukana tai tulessa, sillä ne voivat räjähtää.

Symboli osoittaa, että tuote sisältää paristoja EU-asetuksen 2023/1542/EU mukaisesti; sitä ei saa hävittää kotitalousjätteen mukana. Cd, Hg, tai Pb tarkoittaa, että akku sisältää kadmiumia, elohopeaa tai lyijyä.

Tämä symboli tarkoittaa, että tuote on suunniteltu ja valmistettu siten, että se voidaan kierrättää ja käyttää uudelleen.

Nämä symbolit tuotteissa, pakkauksessa ja/tai mukana tulevissa asiakirjoissa tarkoittavat, ettei käytettyjä sähkö- ja elektroniikkalaitteita saa käsitellä talousjätteiden kanssa. Kotitalouskäyttäjien on otettava yhteyttä joko jälleenmyyjään, jolta he ovat ostaneet tämän tuotteen, tai paikalliseen hallintovirastoon saadakseen lisätietoja siitä, minne ja miten he voivat viedä nämä tuotteet ympäristön kannalta turvalliseen kierrätykseen.

CE- ja UKCA-lausunto:

- Sharp Consumer Electronics Poland sp. z o.o. ilmoittaa, että tämä äänilaite vastaa radio- ja telepäätelaitteista annetun 2014/53/EY-direktiivin ja Yhdistyneen kuningaskunnan 2017 radiolaitesäännön olennaisia vaatimuksia ja muita asiaan liittyviä ehtoja.
- CE-tekstin ja UKCA-vaatimustenmukaisuusvakuutuksen koko teksti on saatavilla osoitteessa sharpconsumer.com

ERP II HUOMAUTUS:

- Laitteisto siirtyy automaattisesti valmiustilaan noin 15 minuutin käyttämättömyyden jälkeen. Paina VIRTAPAINIKETTA käynnistääksesi laitteen.

Ohjelmistopäivitykset

- Tarkista säännöllisesti osoitteesta www.sharpconsumer.com, onko tälle mallille saatavilla ohjelmistopäivityksiä.

Laatikon sisältö

• Smart Radio -laite	• 1 x AC-adapteri
• Kaukosäädin (sis. paristot)	• Käyttöohjeet

Hallinta

(Katso 1 sivulla 2)

1. Lyhyt painallus: käynnistys/valmiustila	**2.** Lyhyt painallus: takaisin.
3. Lyhyt painallus: toisto/tauko. Hae DAB/FM	**4.** Lyhyt painallus: tiedot, paluu toistoonPitkä painallus: valikko
5. Lyhyt painallus: tilan valinta	**6.** Lyhyt painallus: edellinen/seuraava kappale, DAB-asema tai podcast. FM-taajuuden hienosäätöPitkä painallus: pikakelaus taaksepäin/eteenpäin*. FM-automaattihaku
7. Kierrä äänenvoimakkuuden/parametrin lisäämiseksi/vähentämiseksiLyhyt painallus: valitse/torkku	**8.** Lyhyt painallus: esiasetuksen hakuPitkä painallus: esiasetuksen tallennus

(Katso 2 sivulla 2)

9. Kuulokeliitäntä	**10.** Aux-tulo
11. USB 5 V 1 A -tulo	**12.** DC IN -portti

(Katso 3 sivulla 2)

1. Valmiustila	**2.** Podcast-tila
3. Internet-radiotila	**4.** DAB/DAB+ -radiotila
5. FM-käyttö	**6.** DIM Vaihda näytön himmentimen päälle-taso
7. Hae/viritä ylöspäin Hae/viritä alaspäin	**8.** Kappale alaspäin, pikakelaus taaksepäin Kappale ylöspäin, pikakelaus eteenpäin
9. Valitse / Torkku	**10.** Takaisin
11. VOL –/+	**12.** Numero
13. Hälytystoiminto	**14.** Mykistä
15. Spotify-tila	**16.** USB-tila
17. Aux in -tila:	**18.** Bluetooth-käyttö
19. Toista tai keskeytä	**20.** Lyhyt painallus: tiedot, paluu toistoonPitkä painallus: valikko
21. EQ Vaihda EQ-tila	**22.** TREB (My EQ -profiilille)
23. BASS (My EQ -profiilille)	**24.** Suosikkiesiasetus
25. Unitoiminto	

Käyttö

Tämän käyttöoppaan käyttö

Kun painike tai kuvake näkyy, sitä voidaan käyttää päälaitteen tai kaukosäätimen vastaavalla painikkeella.

Pariston asentaminen

1. Avaa paristolokero painamalla peukaloasi alaspäin paristolokeron kannessa ja liu'uta sitä alas.
2. Aseta kaksi AAA paristoa tarkkailemalla polariteettia +/- kuten kuvattu. Vaihtaessasi paristoja käytä vain mukana toimitettua paristotyyppiä.
3. Aseta paristokotelon kansi ja napsauta se paikalleen.

LIITÄNNÄT

Aux-tulo

(Katso 2 sivulla 2)

A: Liitä 3,5 mm:n äänikaapelilla (ei sisälly toimitukseen) ulkoisen äänilaitteen äänilähtöliitäntään.

USB

A. Aseta USB-muistitikku (enint. 128 Gt).

B. Liitä laite lataamista varten. USB-lähdön enimmäisarvo 5 V 1 A.

ALKUMÄÄRITYS

HUOM:

– *Oletusasetukset on merkitty tähdellä radiosta.*

1. Paina lyhyesti.
2. Käytä halutun kielen valintaan.
3. Valitse, miten haluat määrittää radion:
   - OKTIV-sovellus – katso OKTIV-sovelluksen määritysosio.
   - Manuaalinen määritys:
     <**Kyllä**> – Jatka vaiheeseen 4
     <**Ei**> – Ohita määritys (voidaan suorittaa myöhemmin). DAB, FM ja Bluetooth ovat käytettävissä; internet-ominaisuudet vaativat määrityksen.
4. Aikamuoto: valitse 12/24 tunnin muoto
5. Automaattipäivitys: Valitse päivämäärän/ajan päivityslähde: DAB, FM, verkko tai ei päivitystä
   - Jos käytät verkkoa, aseta aikavyöhyke.
   - Jos käytät verkkoa, aktivoi kesäaika tarpeen mukaan.

HUOM:

– *DAB ja FM käyttävät aikasignaaleja radiolähetyksistä. Verkko käyttää internetin aikasignaalia. Kesäaika-asetukset pätevät vain verkon päivityksen yhteydessä.*

6. Pidä verkkoon kytkettynä: Pitää laitteen yhdistettynä verkkoon valmiustilassa. Vaaditaan etäohjausta varten. Valitse <**Kyllä**> tai <**Ei**>.
7. Valitse Push Button/Pin/Skip WPS. Käytä reitittimen WPS (Wi-Fi Protected Setup) -painiketta yhdistääksesi nopeasti ilman salasanaa. Jos saatavilla, [WPS] näkyy verkon nimen vieressä. Ohita jos haluat syöttää Wi-Fi-verkon avaimen manuaalisesti.
8. SSID: valitse Wi-Fi-verkkosi.
9. Avain: Käytä syöttääksesi Wi-Fi-verkon avaimen. Jos teet virheen, valitse <**BKSP**> poistaaksesi merkkejä.
10. Kun oikea verkkoavain on syötetty, radio yhdistää verkkoon ja määritysprosessi päättyy. **Päävalikko** näytetään.

Radion kuuntelu

Paina . Valitse jokin seuraavista käyttämällä :
Internet-radio, podcastit, Spotify, Music Player (USB), DAB, FM, Bluetooth tai Aux. Vaihtoehtoisesti voit valita tilan kaukosäätimellä.
Kussakin tilassa -painikkeella on kaksi toimintoa:

Lyhyt painallus: Toista painamalla vaihtaa tilan käytettävissä **tietojen** välillä.
Pitkä painallus: Avaa **Valikon** kyseiselle tilalle.
Jokaisen tilan valikot on kuvattu alla.
Kaikkiin valikoihin sisältyvät **Järjestelmäasetukset** sekä **Päävalikko**.
Katso tarkemmat tiedot asiaankuuluvista osioista.

INTERNET-RADIO

Tietoja
Vierivä teksti lähetystoimittajalta (esim. artisti, kappale, aseman tiedot, kieli, nykyinen päiväys, bittinopeus, koodekki, näytteenottotaajuus ja toistopuskuri).

HUOM:
– *Kaikki asemat eivät lähetä näitä tietoja, ja jotkut saattavat antaa vain osittaiset tiedot.*

Valikko
- Viimeksi kuunnellut: Näyttää 10 viimeksi kuunneltua asemaa/podcastia.
- Asemalista: Avaa asemalistan alavalikon:
  – Paikallisalue: Asemat sijaintisi perusteella.
  – Suosikit ja omat lisäämäsi asemat: Vaatii Airable-yhteyden. Katso kohta Airable.
  – Haku: Käytä ✓ 💤 syöttääksesi ja valitaksesi hakutermit.
  – Sijainti: Selaa asemia sijainnin mukaan.
  – Suosituimmat: Maailman suosituimmat asemat.
  – Löydä: Selaa alkuperämaan (maa), tyylilajin tai kielen mukaan.

PODCASTIT

Tietoja
Vierivä teksti lähetystoimittajalta (esim. artisti, kappale, aseman tiedot, kieli, nykyinen päiväys, bittinopeus, koodekki, näytteenottotaajuus ja toistopuskuri).

HUOM:
– *Kaikki podcastit eivät lähetä näitä tietoja, ja jotkut saattavat antaa vain osittaiset tiedot.*

Valikko
- Viimeksi kuunnellut: Näyttää 10 viimeksi kuunneltua podcastia/asemaa.
- Podcast-lista: avaa podcast-listan alavalikon:
  – Paikallisalue: Alavalikko paikallisalueen podcasteille.
  – Suosikit ja uusimmat jaksot: Vaatii Airable-yhteyden. Katso kohta Airable.
  – Haku: Käytä ✓ 💤 valitaksesi ja syöttääksesi hakusanat.
  – Sijainti: Selaa podcasteja sijainnin mukaan.
  – Löydä: Selaa alkuperämaan (maa), tyylilajin tai kielen mukaan.

DAB

HUOM:
– *Ensimmäisellä DAB-valinnalla laite suorittaa täyden haun automaattisesti.*

Tietoja
Vierivä teksti lähetystoimittajalta (esim. artisti, kappale, aseman tiedot, kieli, nykyinen päiväys, taajuus, bittinopeus, koodekki, näytteenottotaajuus ja signaalin voimakkuus).

HUOM:
– *Kaikki asemat eivät lähetä näitä tietoja, ja jotkut saattavat antaa vain osittaiset tiedot.*

Valikko
- Sisällysluettelo: Näyttää löydetyt asemat.
- Täydell. selaus: Suorittaa haun. Käytä jos vaihdat sijaintia tai päivität asemalistan.
- Manuaali haku: Valitse tietty taajuus.
- Karsinta ei kelpaa: oistaa asemalistasta asemat, jotka eivät ole saatavilla.
- DRC: (Dynamic Range Control) Pienentää äänen voimakkuuden eroja. Meluisissa ympäristöissä suurempi DRC tekee hiljaisista äänistä kovempia ja kovista hiljaisempia. Kaikki toimittajat eivät lähetä DRC-dataa.

FM-RADIO

HUOM:
– *Ensimmäisellä FM-valinnalla laite suorittaa täyden haun automaattisesti.*

Tietoja
Vierivä teksti lähetystoimittajalta, esim. Radioteksti, ohjelmatyyppi, aseman nimi tai taajuus, signaalin ja virran tila.

HUOM:
– *Kaikki asemat eivät lähetä näitä tietoja, ja jotkut saattavat antaa vain osittaiset tiedot.*

Valikko
- Selausasetus: Hakee vain vahvat asemat.
- Äänen asetus: Toista vain mono- tai stereotilassa.
- AMS: Radio hakee FM-taajuudet ja tallentaa automaattisesti löydetyt asemat esiasetuksiksi.

SPOTIFY

Käytä puhelinta, tablettia tai tietokonetta Spotifyn kaukosäätimenä.
Katso tarkemmat tiedot osoitteesta spotify.com/connect.

BLUETOOTH

Valitse tämä tila toistaaksesi laitteen sisältöä radion kautta. Etsi laitteestasi **<SHARP DR-I740> / <SHARP DR-I741>** yhdistääksesi.
Radion näytölle ilmestyy <**Yhdistetty**> kun yhteys on onnistunut.

Tietoja
Vierivä teksti laitteen ohjelmistosta (esim. artisti, kappale, albumi ja koodekki).

HUOM:
– *Kaikki laitteiden ohjelmistot eivät lähetä näitä tietoja, ja jotkut saattavat antaa vain osittaiset tiedot.*

Valikko
- Aseta Bluetooth: Valitse pariliitoksen luomiseksi. Jos laite on jo yhdistetty, nykyinen laite katkaistaan jotta uusi laite voi yhdistää.
- Tarkastele tietoja: Siirtyy Bluetooth-tiedot alavalikkoon:
  – Bluetooth-tiedot: Näyttää radion Bluetooth-tiedot.
  – Yhdistetty laite: Näyttää laitteen tiedot.
  – Pariliitettyjen laitteiden lista: Näyttää luettelon laitteista, jotka on yhdistetty radioon.

Musiikkisoitin (USB)

Valitse tämä tila, jos haluat toistaa USB-levylle tallennettuja MP3-tiedostoja (enimmäiskoko 128 Gt).

USB-toisto
Kun USB-muistitikku liitetään laitteeseen Music Player -tilassa, näytössä näkyy <**USB-levy liitetty – avataanko kansio?**>. Vahvista painamalla ✓ 💤.
Siirry USB-kansioissa löytääksesi kappaleet.
Tallenna kappale soittolistallesi pitämällä ✓ 💤 painettuna kappaleen kohdalla.

HUOMAUTUKSET:
– *Jotkin USB-laitteet eivät ehkä ole yhteensopivia.*
– *USB-levyn tunnistaminen voi kestää enintään 10 sekuntia.*

Oma soittolista
Valitse <**Oma soittolista**>. Kappaleet tallennetaan siinä järjestyksessä kuin ne tallennetaan. Aloita toisto kyseisestä kappaleesta valitsemalla kappale.
Ohita kappaleita tai kelaa niitä nopeasti eteen- tai taaksepäin käyttämällä ⏮ ⏭.
Kun olet soittolistan kappalevalinnassa, poista kappale soittolistaltasi pitämällä ✓ 💤 painettuna.

HUOM:

– *Soittolistat koskevat vain nykyistä USB-levyä. Jos käytät toista levyä, soittolista ei välttämättä toistu. Jos valitset soittolistaltasi kappaleen, jota ei ole, näkyviin tulee ilmoitus.*

Uusintatoisto

Valitse <**Päällä**> tai <**Pois**>. Kun toiminto on käytössä, kaikki nykyisen kansion kappaleet toistetaan uudelleen.

Satunnaistoisto

Valitse <**Päällä**> tai <**Pois**>. Kun toiminto on käytössä, nykyisen kansion kappaleet toistetaan satunnaisesti.

Tyhjennä oma soittolista

Tyhjentää kaikki kappaleet nykyiseltä soittolistalta.

Lisätulo (AUX)

AUX-tuloa voidaan käyttää äänen toistamiseen ulkoisesta laitteesta, kuten puhelimesta, tabletista tai vastaavasta laitteesta.
AUX-toistotilassa ääniominaisuuksia ohjataan ulkoisen laitteen kautta.

HUOM:

– *Aux-tilassa on vain järjestelmäasetukset ja päävalikko.*

JÄRJESTELMÄASETUKSET & PÄÄVALIKKO

Järjestelmäasetukset

Paina *i* pitkään missä tahansa tilassa. Käytä ✓ valitaksesi <**Järjestelmäasetukset**>.

- Taajuuskorjain: Valitse suosikki ääniprofiilisi. Valitse: Flat, Classic, Rock, Pop, Jazz, Dance, Voice ja My EQ.
  – My EQ -sääntöjen säätämiseen valitse <**Oman EQ-profiilin asetus**> samasta valikosta. Käytä ✓ säätääksesi bassoja ja diskantteja ± 10 dB.
- Verkko: Avaa verkkoalavalikon:
  – Verkko-ohjattu toiminto: Käynnistää verkkoyhteyden määritysprosessin. Jos ohitit aloitusmäärityksen, valitse verkko tästä. Jatka kohdasta 6 aloitusmäärityksohjeissa.
  – PBC Wlan-asetukset: Yhdistää reitittimen WPS-painikkeella.
  – Näytä asetukset: Näyttää radion verkkoyhteystiedot.
  – Manuaaliasetukset: Määritä verkon asetukset manuaalisesti:
    – Kun kaikki tiedot on syötetty, radio yrittää muodostaa yhteyden verkkoon. Tarkista kaikki manuaalisesti syötetyt tiedot huolellisesti. Jos ne ovat oikein, mutta radio ei muodosta yhteyttä, tarkista reititin.
    – Liitäntätyyppi: Tälle radiolle käytettävissä vain langaton yhteys.
    – DHCP: Ota käyttöön automaattisen verkkoyhteyden määritystä varten (suositeltu). Poista käytöstä asettaaksesi verkkoasetukset manuaalisesti.
    – Jos poistat käytöstä, seuraavissa näytöissä tulee syöttää haluamasi IP, aliverkon peite, yhdyskäytävän osoite, ensisijainen ja toissijainen DNS.
    – SSID: Syötä SSID.
    – Tunnistus: Valitse: Open, WEP, WPA/WPA2.
    – Salaustyyppi: määräytyy edellä valitun tunnistusmenetelmän mukaan. Avoin = <**Ei mitään**>. WEP = <**PreSharedKey**>, WPA/WPA2 = <**PSK AES/TKIP**>.
    – Avain: Syötä verkkonäppäin.
  – Verkkoprofiili: Valitse verkko aiempien verkkoyhteyksien luettelosta.
  – Tyhjennä verkkoasetukset: Tyhjentää verkon. Valitse <**KYLLÄ**> palauttaaksesi verkon.
  – Pidä verkko yhteydessä: Valitse <**KYLLÄ**>, jotta radio pysyy yhteydessä verkkoon valmiustilassa (suositeltu). Valitse <**EI**> katkaistaksesi verkon valmiustilassa.

HUOM:

– *Jos valitset ei, OKTIV-sovelluksen etäohjaus ei ole käytettävissä kun radio on valmiustilassa. OKTIV-sovelluksen ohjaus jatkuu, kun radio käynnistetään ja yhdistää verkkoon.*

  – Suoratoiston äänenlaatu: Valitse matala, normaali tai korkea laatu. Vaikuttaa vain internet-suoratoistoihin.
  – Taustavalo: avaa värinäytön taustavalon säätövalikon.
    – Himmennyksen viive: Aseta, kuinka kauan taustavalo pysyy päällä ennen himmenemistä.
    – Kirkkaustaso käytössä: Asettaa himmentystason, kun radio on päällä.
    – Himmennystaso: Asettaa himmennystason määritetyn aikakatkaisun jälkeen viimeisen toiminnon jälkeen.
- Väriteema: Aseta teksti- ja kuvakevärin teema. Ei vaikuta SlideShow-toimintoon.
- Pvm/kellonaika: Avaa ajan ja päivämäärän alavalikon.
  – Aseta aika/päivämäärä: Käytä ✓ valitaksesi oikeat arvot
  – Automaattinen päivitys: Valitse päivämäärän/ajan päivityslähde.
  – Aseta aikaformaatti: Valitse 12h tai 24h.
  – Aseta päivämääräformaatti: Valitse PP-KK-VVVV tai KK-PP-VVVV.
  – Aseta aikavyöhyke: Valitse sijaintisi aikavyöhyke.
  – Kesäaika: asettaa kesäajan päälle tai pois.

  HUOM:

  – *Aikavyöhykettä ja kesäaikaa voi muuttaa vain, jos automaattinen päivitys on asetettu verkkoon.*

  – Kellon tyyli: Määrittää näkyvän kellon tyypin laitteen ollessa valmiustilassa.
- Kieli: Asettaa käyttöliittymän kielen. Valitse: englanti, tšekki, tanska, hollanti, suomi, ranska, saksa, italia, norja, puola, portugali, slovakki, espanja, ruotsi ja turkki.
- Automaattinen valmiustila: Määrittää, siirtyykö radio automaattiseen valmiustilaan 15 minuutin käyttämättömyyden jälkeen.
- Asetusapuohjelma: Käynnistää alkuasetusohjelman.
- Info: Näyttää ohjelmistoversion, Spotify-version ja radion ID:n.
- Ohjelmiston päivitys: Aseta automaattinen ohjelmistopäivitysten tarkastus. Valitse <**Tarkista nyt**> tarkistaaksesi käsin.
- Tehdasasetusten palautus: Palauta tehdasasetukset valitsemalla <**KYLLÄ**>. Tämä palauttaa radion alkuperäisiin tehdasasetuksiin.

HUOM:

– *Radio tulee olla kytkettynä virtalähteeseen tehdasasetusten palauttamisen mahdollistamiseksi.*

Päävalikko

Päävalikossa on kaikki herätys-, uni- ja ajastinasetukset.
Paina *i* pitkään missä tahansa tilassa. Käytä ✓ valitaksesi <**Päävalikko**>.

Uniajastin

Aseta uniajastin (oletus: pois päältä). Käytä ✓ valitaksesi 15, 30, 45 tai 60 minuuttia. Radio siirtyy valmiustilaan valitun ajan jälkeen.

Herätykset

Valitse <**Herätykset**> nähdäksesi ja asettaaksesi hälytys 1:n ja hälytys 2:n.
Molemmat hälytykset toimivat itsenäisesti. Kun hälytys 1 tai 2 on asetettu, näyttöön ilmestyy hälytyskuvake.
Valitse hälytys 1 tai 2. Aseta seuraavat parametrit:

Ota käyttöön	Pois päältä/ Päivittäin/ Kerta/ Viikonloppuisin/ Arkisin
Aika	Hälytyksen "päällä" aika
Päivämäärä	Hälytyksen "päivämäärä"
Tila	Summeri/ Internet-radio/ DAB/ FM
Esiasetus	Viimeksi kuunneltu / Esiasetettu asema
Kesto	15/30/45/60/90/120 minuuttia
Äänenvoimakkuus	Äänenvoimakkuus 0-30, Max
Tallenna	Tallenna ja vahvista hälytyksen asetus

HUOMAUTUKSET:

- *Päivämäärä näytetään vain, jos "Kerta" on käytössä*
- *Esiasetus näytetään vain, jos tila on Internet-radio/ DAB/ FM.*

Hälytyksen käyttö

Kun hälytys soi, paina ✓ asettaaksesi torkkuajan 5 minuuttiin. Paina uudelleen toistuvasti torkuttaaaksesi 10, 15 tai 30 minuutiksi. Joka kerta, kun hälytystä torkutetaan, kesto palautuu. Paina ⏻ -painiketta peruuttaaksesi/pysäyttääksesi hälytyksen/torkkujakson.

HUOMAUTUKSET:

- *Jos radio ei ole liitettynä virtalähteeseen ja se on pois päältä, hälytyksiä ei kuulu.*
- *Voit painaa i lyhyesti. kun radio on valmiustilassa asettaaksesi hälytyksiä.*

Ajastin

Käytä ✓ asettaaksesi ajastimen (1–99 minuuttia). Paina vahvistaaksesi ja käynnistääksesi ajastimen.
Kun ajastin päättyy, ääni kuuluu ja sen äänenvoimakkuus kasvaa vähitellen. Paina ✓ pysäyttääksesi äänen.

- Käännä ✓ ajastimen säätämiseksi
- Paina ↩ peruuttaaksesi ajastimen
- Paina ⇥ vaihtaaksesi tilaa (ajastin jatkuu)

Ajastin soi myös valmiustilassa.

HUOM:

- *Jos radio ei ole liitäntänä virtalähteeseen ja se on pois päältä, ajastinta ei kuulu.*

ESIASETUKSET

Esiasetuksia voi asettaa Internet-radiolle, Podcasteille, Spotifylle, DAB:lle ja FM:lle. Esiasetukset voi myös valita hälytystä asetettaessa.

Esiasetuksen määrittäminen

Missä tahansa tilassa paina ♥ pitkään. Käytä ✓ valitaksesi esiasetuspaikan. Paina ✓ lyhyesti tallentaaksesi nykyinen radioasema, podcast tai Spotify-raita.
Internet-radio ja podcastit jakavat 40 esiasetusta. DAB- ja FM-tilassa kumpikin on 40 esiasetusta. Spotifyssa on 10.
Tallenna esiasetukseen 1, 2 tai 3 painamalla ja pitämällä vastaavaa painiketta pohjassa.

Esiasetuksen palauttaminen

Paina lyhyesti ♥ nähdäksesi esiasetusluettelon. Paina lyhyesti ✓ valitaksesi. Vaihtoehtoisesti, paina nopeasti 1-, 2- tai 3-painiketta saadaksesi nopeasti käyttöön kyseiseen paikkaan tallennetun esiasetuksen kyseisessä tilassa.

AIRABLE

Käytä Airable-portaalia (osoite sivulla 1) selataksesi Internet-radiota ja podcasteja, tallenna suosikkeja laitteeseesi ja synkronoi ne useille laitteille.
Käyttääksesi Airablea radion on oltava yhdistettynä internetiin ja sinulla on oltava aktiivinen Airable-tili.
Rekisteröityäksesi, vieraile Airable-portaalissa, luo tili, jos sinulla ei vielä ole, ja liitä radio laite-ID:lläsi.
Saadaksesi laite-ID:n, valitse Internet-radio- tai Podcasts-tila. Käytä valikkoa valitaksesi <**Asemalista**>, ja valitse sitten <**Suosikit**>. Laite-ID näytetään.
Kun laite on yhdistetty, voit hallita asemia ja suosikkeja verkossa ja käyttää niitä suoraan radiossasi.

OKTIV-sovelluksen asennus

OKTIV parantaa yhteensopivaa liitettyä äänilaitettasi – antaen lisää hallintaa ja paremman kuuntelukokemuksen.
Lataa sovellus QR-koodin kautta sivulta 1.
Ensiasennuksessa voit käyttää OKTIV-sovellusta laitteen nimen, aikamuodon, aikavyöhykkeen ja muiden asetusten määrittämiseen.
Jos käytät radiota ensimmäistä kertaa, asennusohjelmassa älä valitse <**Kyllä**> tai <**Ei**>. Avaa sen sijaan OKTIV-sovellus ja määritä laite sieltä käsin. Seuraa sovelluksen näytön ohjeita.
Kun yhteys on muodostettu, voit käyttää OKTIV-sovellusta radion kauko-ohjaukseen.

HUOMAUTUKSET:

- *Käyttääksesi OKTIV-sovellusta, radion ja laitteen on oltava yhdistettynä samaan verkkoon.*
- *Jos samaan OKTIV-sovellukseen on yhdistetty useita saman mallin laitteita, anna niille uusi nimi sovelluksen asetuksissa.*

Importantes consignes de sécurité

Veuillez suivre toutes les consignes de sécurité et tenir compte de tous les avertissements. Gardez ce manuel à titre de référence.

Consultez le manuel de l'utilisateur pour des informations sur la sécurité, l'utilisation et l'entretien.

Courant continu (DC) : La tension indiquée est en courant continu.

Pour une utilisation en intérieur uniquement.

Remarque

- Inspectez le produit après déballage ; en cas de dommage, ne l'utilisez pas et consultez votre revendeur.

- L'utilisateur ne doit pas essayer de réparer ni exposer les parties internes ; cela peut être dangereux et annulera votre garantie. Contactez uniquement des centres de service agréés pour les réparations.
- Ne manipulez pas le cordon d'alimentation avec les mains mouillées. Ne forcez pas la fiche dans la prise. Éteignez et débranchez le produit lorsqu'il n'est pas utilisé. Gardez la fiche d'alimentation accessible, sans utiliser de rallonges.
- N'endommagez pas, n'étirez pas, ne pliez pas et ne placez pas d'objets lourds sur le câble de charge USB.
- Prenez des précautions de sécurité de base aux alentours des enfants pour éviter une mauvaise utilisation du produit.
- Placez sur une surface plane et stable, sans surplomb.
- Ne bloquez pas, ne couvrez pas et n'insérez pas d'objets dans les fentes de ventilation. N'insérez pas d'objets dans les ouvertures du produit. Cela peut entraîner un risque pour la sécurité et/ou des dommages au produit. Assurez une distance minimale de 5 cm autour du produit pour permettre une ventilation suffisante et éviter toute surchauffe.
- N'essayez pas de déplacer l'appareil lorsqu'un dispositif y est connecté.
- Ne placez pas le produit à proximité de sources de chaleur ou de lumière directe du soleil pendant des périodes prolongées.
- Tenez les flammes nues éloignées du produit pour éviter un incendie.
- N'exposez pas le produit aux liquides ; gardez-le éloigné de la pluie, de l'eau et des objets remplis de liquides pour éviter un incendie ou un choc électrique.
- Débranchez tous les câbles en cas d'orage ou de foudre pour éviter les dommages.
- Débranchez les cordons d'alimentation du produit avant le nettoyage et utilisez un chiffon doux et sec sans produits chimiques ou détergents. Si vous utilisez un aspirateur, utilisez l'embout brosse douce.

Installation des piles

- Utilisez uniquement les piles spécifiées ; ne mélangez pas les types ou de nouvelles avec d'anciennes. Respectez la polarité lors de l'insertion des piles.

Utilisation et maintenance

- Éloignez les piles de la chaleur, comme près du feu ou au soleil.
- Retirez les piles si elles ne sont pas utilisées pendant plus d'un mois pour éviter les fuites.
- Remplacez les piles qui fuient à l'intérieur du compartiment des piles.

Sécurité enfant

- Assurez-vous que le compartiment des piles est sécurisé. Gardez les piles hors de portée des enfants. Consultez immédiatement un médecin si elles sont avalées.

Conditions environnementales

- Gardez les piles à l'écart de la basse pression ou de la chaleur excessive pour éviter l'explosion ou les fuites.

Mise au rebut

- Éliminez le bloc-piles conformément au manuel (voir "Élimination : équipement et piles"). Ne jetez pas dans le feu, ne démontez pas, ou ne rechargez pas de piles non rechargeables, cela pourrait fuir ou exploser.

Mise au rebut : équipement et batteries

Informations pour les utilisateurs sur la collecte et l'élimination des anciens équipements.
Le produit ne contient aucune pièce réparable par l'utilisateur ; recyclez les appareils électroniques et les piles en toute sécurité conformément aux consignes locales. Ne les jetez pas avec les déchets ménagers ni au feu, car ils pourraient exploser.

Ce symbole indique que le produit contient des piles conformément au règlement UE 2023/1542/UE ; il ne peut pas être jeté avec les déchets ménagers. Cd, Hg ou Pb indique que la batterie contient du cadmium, du mercure ou du plomb.

Ce symbole signifie que le produit est conçu et fabriqué de manière à pouvoir être recyclé et réutilisé.

Ces symboles sur les produits, l'emballage et/ou les documents d'accompagnement signifient que les produits électriques et électroniques usagés ne doivent pas être mélangés avec les ordures ménagères. Les ménages devraient contacter soit le détaillant où ils ont acheté ce produit, soit leur bureau d'administration local, pour savoir où et comment déposer ces articles pour un recyclage respectueux de l'environnement.

Déclaration CE et UKCA :

- Par la présente, Sharp Consumer Electronics Poland sp. z o.o. déclare que cet équipement est conforme aux exigences essentielles et aux autres dispositions pertinentes de la directive RED 2014/53/UE et de la réglementation sur l'équipement radio du Royaume-Uni.
- Le texte CE complet et la déclaration de conformité UKCA sont disponibles sur sharpconsumer.com

NOTE ERP II :

- Cet appareil est conçu pour passer automatiquement en mode VEILLE après environ 15 minutes d'inactivité. Appuyez sur le bouton POWER pour allumer l'unité.

Mises à jour logicielles

- Veuillez consulter régulièrement www.sharpconsumer.com pour les mises à jour logicielles de ce modèle.

Contenu de l'emballage

• Unité Smart Radio	• 1 x adaptateur AC
• Télécommande (incl. piles)	• Documentation utilisateur

Commandes

(Reportez-vous à 1 à la page 2)

1. Appui bref : allumer/veille	**2.** Appui bref pour revenir.
3. Appui bref : lecture/pause. Recherche DAB/FM	**4.** Appui bref pour les informations, retour à la lectureAppui long pour le menu
5. Appui bref : sélection du mode	**6.** Appui bref : piste précédente/suivante, station DAB précédente/suivante ou podcast précédent/suivant. Réglage fin de la fréquence FMAppui long : retour/avance rapide*. Recherche automatique FM
7. Tourner pour augmenter/diminuer le volume/paramètreAppui bref pour sélectionner/répéter l'alarme	**8.** Appui bref : rappeler une présélectionAppui long : enregistrer une présélection

(Reportez-vous à 2 à la page 2)

9. Prise casque	**10.** Aux in
11. Entrée USB 5 V 1 A	**12.** Port DC IN

(Reportez-vous à 3 à la page 2)

1. En attente	**2.** Mode podcast
3. Mode radio Internet	**4.** Mode radio DAB/DAB+
5. Mode radio FM	**6.** DIM Basculer le niveau « activé » du variateur d'affichage
7. Recherche/réglage vers le haut Recherche/réglage vers le bas	**8.** Piste précédente, retour rapide Piste suivante, avance rapide
9. Sélectionner / Répéter l'alarme	**10.** Retour
11. + — VOL –/+	**12.** Numéro
13. Fonction d'alarme	**14.** Muet
15. Mode Spotify	**16.** Mode USB
17. Mode Aux in	**18.** Fonction Bluetooth
19. Lecture ou pause	**20.** Appui bref pour les informations, retour à la lectureAppui long pour le menu
21. EQ Basculer le mode EQ	**22.** TREB (pour le profil My EQ)
23. BASS (pour le profil My EQ)	**24.** Présélection favorite
25. Minuteur de mise en veille	

Fonctionnement

Utilisation de ce manuel

Lorsqu'un bouton ou une icône s'affiche, il est possible de l'utiliser à l'aide du bouton correspondant sur l'unité principale ou la télécommande.

Mise en place de la pile

1. Pour ouvrir le compartiment des piles, poussez votre pouce sur le couvercle du compartiment et faites-le glisser vers le bas.
2. Insérez deux piles AAA en respectant les polarités +/- indiquées. Lors du remplacement des piles, utilisez uniquement le même type de pile fourni.
3. Replacez le couvercle des piles et fixez-le.

CONNEXIONS

Aux in

(Reportez-vous à 2 à la page 2)

A : Utilisez un câble audio 3,5 mm (non fourni) pour vous connecter à une
prise de sortie audio d'un appareil audio externe.

USB

A. Insérez une clé USB (max. 128 Go).
B. Connectez un appareil pour le charger. Sortie USB max. 5 V 1 A.

MISE EN SERVICE

REMARQUE :

– *Les réglages par défaut sont indiqués par un astérisque sur la radio.*

1. Appuyez brièvement sur le .
2. Utilisez pour sélectionner la langue souhaitée.
3. Choisissez comment configurer la radio :
   - Application OKTIV – Voir la section configuration de l'application OKTIV.
   - Configuration manuelle :
     <**Oui**> – Passez à l'étape 4
     <**Non**> – Ignorer la configuration (réglages possibles ultérieurement). DAB, FM et Bluetooth sont disponibles ; les fonctionnalités Internet nécessitent une configuration.
4. Format de l'heure : Sélectionnez le format 12/24 heures
5. MAJ Automatique : Sélectionnez la source de mise à jour de la date/heure : DAB, FM, Réseau ou Pas de mise à jour
   - Si vous utilisez le réseau, définissez votre fuseau horaire.
   - Si vous utilisez le réseau, activez l'heure d'été si nécessaire.

REMARQUE :

– *DAB et FM utilisent les signaux horaires des émissions radio. Le réseau utilise un signal horaire Internet. Les réglages d'heure d'été ne s'appliquent que si la mise à jour est faite via le réseau.*

6. Maintenir réseau connecté : garde l'appareil connecté au réseau en veille. Nécessaire pour la télécommande. Sélectionnez <**Oui**> ou <**Non**>.
7. Sélectionnez Push Button/Pin/Skip WPS. Utilisez le bouton WPS (Wi-Fi Protected Setup) de votre routeur pour vous connecter rapidement sans entrer de mot de passe. Si disponible, [WPS] apparaîtra à côté du nom de votre réseau. Ignorer si vous souhaitez saisir manuellement la clé réseau Wi-Fi.
8. SSID : Sélectionnez votre réseau Wi-Fi.
9. Clé : Utilisez pour saisir la clé de votre réseau Wi-Fi. En cas d'erreur, sélectionnez <**BKSP**> pour supprimer des caractères.
10. Une fois la clé correcte saisie, la radio se connecte à votre réseau et la configuration sera terminée. Le **Menu principal** s'affichera.

Écouter la radio
Appuyez sur . Utilisez ✓ pour sélectionner l'un des éléments suivants :
Radio Internet, podcasts, Spotify, lecteur de musique (USB), DAB, FM, Bluetooth ou Aux. Vous pouvez également utiliser la télécommande pour sélectionner un mode.
Dans chaque mode, le bouton *i* a deux fonctions :
Appui court : Appuyez plusieurs fois pour faire défiler les **informations** disponibles dans ce mode.
Appui long : Ouvre le **Menu** du mode sélectionné.
Le menu de chaque mode est détaillé ci-dessous.
Tous les menus comprennent le menu **Paramètres du système** et le **Menu principal**.
Pour plus de détails, reportez-vous aux sections correspondantes.

RADIO INTERNET

Informations
Texte déroulant fourni par le diffuseur (ex. : artiste, morceau, station, langue, date actuelle, débit, codec, taux d'échantillonnage et tampon de lecture).

REMARQUE :
– *Toutes les stations ne diffusent pas ces informations, certaines n'en transmettent que partiellement.*

Menu
- Derniers écoutés : Affiche les 10 dernières stations/podcasts écoutés.
- Liste des stations : ouvre le sous-menu Liste de stations :
  – Zone locale : stations selon votre localisation.
  – Favoris & Mes stations ajoutées : nécessite une connexion Airable. Voir la section Airable.
  – Recherche : utilisez ✓ pour saisir et sélectionner les termes de recherche.
  – Localisation : Parcourir les stations par lieu.
  – Populaires : stations les plus populaires au monde.
  – Découvrir : parcourir par origine (pays), genre ou langue.

PODCASTS

Informations
Texte déroulant fourni par le diffuseur (ex. : artiste, morceau, station, langue, date actuelle, débit, codec, taux d'échantillonnage et tampon de lecture).

REMARQUE :
– *Tous les podcasts ne diffusent pas ces informations, certains n'en transmettent que partiellement.*

Menu
- Derniers écoutés : affiche les 10 derniers podcasts/stations écoutés.
- Liste des podcasts : ouvre le sous-menu Liste des podcasts :
  – Zone locale : propose un sous-menu de podcasts de la zone locale.
  – Favoris & Derniers épisodes : nécessite une connexion Airable. Voir la section Airable.
  – Recherche : Utilisez ✓ pour sélectionner et saisir les termes de recherche.
  – Emplacement : parcourir les podcasts par lieu.
  – Découvrir : parcourir par origine (pays), genre ou langue.

DAB

REMARQUE :
– *La première fois que DAB est sélectionné, l'unité effectue automatiquement un balayage complet.*

Informations
Texte déroulant fourni par le diffuseur (ex. : artiste, morceau, station, langue, date, fréquence, débit, codec, taux d'échantillonnage et niveau de signal).

REMARQUE :
– *Toutes les stations ne diffusent pas ces informations, certaines n'en transmettent que partiellement.*

Menu
- Liste du contenu : affiche les stations trouvées.
- Recherche complète : effectue une recherche de stations. À utiliser si vous changez d'endroit ou pour actualiser la liste des stations.
- Réglage manuel : accéder à une fréquence précise.
- Élagage invalide : retire les stations indisponibles de la liste.
- DRC : (Dynamic Range Control) Réduit la différence entre les sons forts et faibles. Dans les environnements bruyants, un DRC élevé rend les sons faibles plus forts et les sons forts plus faibles. Tous les diffuseurs ne transmettent pas de données DRC.

RADIO FM

REMARQUE :
– *La première fois que FM est sélectionné, l'appareil effectue automatiquement un balayage complet.*

Informations
Texte déroulant fourni par la station, par exemple Radiotext, type de programme, nom ou fréquence de la station, état du signal et de l'alimentation.

REMARQUE :
– *Toutes les stations ne diffusent pas ces informations, certaines n'en transmettent que partiellement.*

Menu
- Réglages recherche : recherche uniquement les stations avec fort signal.
- Réglages audio : écoute monophonique ou stéréo uniquement.
- AMS : La radio balaie la bande FM et mémorise automatiquement les stations trouvées en présélections.

SPOTIFY

Utilisez votre téléphone, votre tablette ou votre ordinateur comme une télécommande pour contrôler Spotify. Accédez à spotify.com/connect pour en savoir plus.

BLUETOOTH

Sélectionnez ce mode pour lire le contenu de votre appareil via la radio. Trouvez **<SHARP DR-I740> / <SHARP DR-I741>** sur votre appareil pour vous connecter. L'écran de la radio affichera <**Connecté**> en cas de succès.

Informations
Texte déroulant fourni par le logiciel sur l'appareil (ex. : artiste, morceau, album et codec).

REMARQUE :
– *Tous les logiciels des appareils ne diffusent pas ces informations, certains n'en transmettent que partiellement.*

Menu
- Configurer Bluetooth : sélectionnez pour commencer l'appairage. Si déjà connecté, l'appareil actuel sera déconnecté pour qu'un nouvel appareil puisse se connecter.
- Afficher les détails : entrer dans le sous-menu Détails Bluetooth :
  – Infos Bluetooth : affiche les informations Bluetooth de la radio.
  – Appareil connecté : affiche les informations de l'appareil connecté.
  – Liste des appareils appairés : affiche la liste des appareils connectés à la radio.

Lecteur de musique (USB)

Sélectionnez ce mode pour lire les fichiers MP3 stockés sur une clé USB (taille max. 128 Go).

Lecture USB
Lorsqu'une clé USB est connectée à l'unité en mode Lecteur de musique, l'
écran affiche <**Périphérique USB connecté - Ouvrir le dossier ?**>.
Appuyez sur ✓ pour confirmer.
Parcourez vos dossiers USB pour trouver des pistes.
Maintenez ✓ enfoncé sur une piste pour l'enregistrer dans votre liste de lecture.

REMARQUES :
- *Certains périphériques USB peuvent ne pas être compatibles.*
- *La reconnaissance d'une clé USB peut prendre jusqu'à 10 secondes.*

Ma liste de lecture
Sélectionnez <**Ma liste de lecture**>. Les pistes sont stockées dans l'ordre dans lequel elles sont enregistrées. Sélectionnez une piste pour démarrer la lecture à partir de cette piste.
Utilisez ⏮ ⏭ pour sauter des pistes/avancer rapidement/revenir en arrière.
Lors de la sélection d'une piste de la liste de lecture, maintenez ✓ 💤 enfoncé pour la supprimer de votre liste de lecture.

REMARQUE :
- *Les listes de lecture s'appliquent uniquement à la clé USB actuelle. Si vous utilisez une autre clé, la liste de lecture peut ne pas être lue. Si vous sélectionnez une piste dans votre liste de lecture qui n'est pas présente, une notification s'affichera.*

Lecture répétée
Sélectionnez <**Activé**> ou <**Désactivé**>. Lorsque cette option est activée, toutes les pistes du dossier actuel sont répétées.

Lecture aléatoire
Sélectionnez <**Activé**> ou <**Désactivé**>. Lorsque cette option est activée, les pistes du dossier actuel sont lues de manière aléatoire.

Effacer Ma liste de lecture
Efface toutes les pistes de la liste de lecture actuelle.

Entrée auxiliaire (AUX)

L'entrée AUX peut être utilisée pour lire le son d'un appareil externe tel qu'un téléphone, une tablette ou un appareil similaire.
En mode lecture AUX, contrôlez les fonctions audio via votre appareil externe.

REMARQUE :
- *Le mode Aux ne propose que les paramètres système et le menu principal.*

PARAMÈTRES SYSTÈME & MENU PRINCIPAL

Paramètres du système
Appui long sur *i* ☰ dans n'importe quel mode. Utilisez ✓ 💤 pour sélectionner <**Configuration**>.

- Égaliseur : sélectionnez le profil sonore souhaité. Sélectionnez parmi : Plat, Classique, Rock, Pop, Jazz, Dance, Voix et Mon EQ.
  - Pour ajuster Mon EQ, sélectionnez <**Réglage de mon profil EQ**> dans le même menu. Utilisez ✓ 💤 pour ajuster les basses et les aigus ± 10 dB.
- Réseau : ouvre le sous-menu réseau :
  - Assistant Réseau : lance la procédure de connexion réseau. Si vous avez ignoré la configuration initiale, sélectionnez votre réseau ici. Suivez à partir de l'étape 6 des instructions de configuration initiale.
  - Réglage PBC Wlan : connecte via le bouton WPS du routeur.
  - Voir configurations : affiche les informations de connexion réseau de la radio.
  - Paramètres manuels : configurez manuellement les paramètres réseau :
    - Une fois toutes les informations saisies, la radio tentera de se connecter au réseau. Veuillez vérifier attentivement toutes les informations saisies manuellement. Si elles sont correctes mais que la radio ne se connecte pas, vérifiez le routeur.
    - Type de connexion : seul le mode sans fil est disponible pour cette radio.
    - DHCP : activer pour une configuration automatique du réseau (recommandé). Désactivez pour attribuer manuellement les paramètres réseau.
    - Si désactivé, les écrans suivants vous inviteront à saisir l'IP, le masque de sous-réseau, la passerelle, le DNS primaire et secondaire.
    - SSID : Entrez le SSID.
    - Authentification : Sélectionnez : Ouvert, WEP, WPA/WPA2.
    - Type de cryptage : dépend de la méthode d'authentification sélectionnée. Ouvert = <**Aucun**>. WEP = <**CléPartagée**>, WPA/WPA2 = <**PSK AES/TKIP**>.
    - Clé : Entrez la clé réseau.
  - Profil réseau : sélectionnez le réseau dans la liste des connexions précédentes.
  - Effacer les paramètres réseau : efface les données du réseau. Sélectionnez <**OUI**> pour réinitialiser la connexion réseau.
  - Gardez la connexion réseau : sélectionnez <**OUI**> pour que la radio reste connectée au réseau en veille (recommandé). Sélectionnez <**NON**> pour déconnecter le réseau quand la radio est en veille.

REMARQUE :
- *Si vous sélectionnez non, la télécommande via l'application OKTIV sera désactivée lorsque la radio est en veille. Le contrôle via l'application OKTIV reprendra lorsque la radio sera rallumée et reconnectée au réseau.*

  - Qualité audio en continu : sélectionnez Basse, Normale ou Haute qualité. N'affecte que les flux Internet.
  - Rétroéclairage : ouvre le sous-menu de contrôle du rétroéclairage de l'écran couleur.
    - Délai d'extinction : détermine la durée avant diminution du rétroéclairage.
    - Niveau de luminosité active : ajuste le niveau lors de l'allumage de la radio.
    - Niveau de luminosité atténuée : définit le niveau de réduction après le délai fixé suivant la dernière utilisation.
- Thème de couleur : définir le thème de couleur pour les textes et icônes. N'affecte pas le SlideShow.
- Date/heure : ouvre le sous-menu Heure et Date.
  - Réglage Heure/Date : utilisez ✓ 💤 pour sélectionner les valeurs correctes
  - Mise à jour auto : sélectionnez la source de mise à jour date/heure.
  - Format d'heure : sélectionnez 12h ou 24h.
  - Format de date : sélectionnez JJ-MM-AAAA ou MM-JJ-AAAA.
  - Fuseau horaire : sélectionnez votre fuseau.
  - Heure d'été : activez ou désactivez l'heure d'été.

  REMARQUE :
  - *Le fuseau et l'heure d'été ne sont modifiables que si la mise à jour automatique est réglée sur Réseau.*
  - Style d'horloge : définit le type d'horloge visible en veille.
- Langue : définit la langue de l'interface utilisateur. Sélectionnez parmi : anglais, tchèque, danois, néerlandais, finnois, français, allemand, italien, norvégien, polonais, portugais, slovaque, espagnol, suédois et turc.
- Mise en veille automatique : définit si la radio passe en veille automatiquement après 15 minutes d'inactivité.
- Assistant réglages : démarre l'assistant de configuration initiale.
- Infos : affiche la version logicielle, la version Spotify et l'ID de la radio.
- MAJ Logiciel : activer la recherche automatique de mises à jour. Sélectionnez <**Vérifier maintenant**> pour une vérification manuelle.
- Réglages d'origine : exécuter une réinitialisation d'usine en sélectionnant <**OUI**>. L'appareil sera restauré aux paramètres d'usine d'origine.

REMARQUE :
- *La radio doit être branchée à une alimentation pour permettre la réinitialisation d'usine.*

Menu principal
Le menu principal comprend toutes les options d'alarme, veille et minuteur.
Appui long sur *i* ☰ dans n'importe quel mode. Utilisez ✓ 💤 pour sélectionner <**Menu principal**>.

Veille
Définir la minuterie veille (défaut : désactivée). Utilisez ✓ 💤 pour sélectionner 15, 30, 45 ou 60 minutes. La radio passera en veille après le temps sélectionné.

Alarmes
Sélectionnez <**Alarmes**> pour afficher et régler l'alarme 1 et l'alarme 2. Les deux alarmes fonctionnent indépendamment. Lorsque l'alarme 1 ou 2 est programmée, une icône s'affichera à l'écran.
Sélectionnez l'alarme 1 ou 2. Définir les paramètres suivants :

Activer	Désactivé/Quotidien/Une fois/Week-ends/Jours ouvrables
Heure	Heure de déclenchement de l'alarme
Date	Date d'alarme
Mode	Buzzer/Radio Internet/DAB/FM
Préréglage	Dernière écoute / Station préréglée
Durée	15/30/45/60/90/120 minutes
Volume	Volume 0-30, Max
Enregistrer	Enregistrez et confirmez le réglage de l'alarme

REMARQUES :
- *La date s'affiche uniquement si « Une fois » est activé*
- *Le préréglage s'affiche uniquement si le mode Radio Internet/DAB/FM est choisi.*

Utilisation de l'alarme
Quand l'alarme retentit, appuyez sur ✓ pour déclencher une répétition de 5 minutes. Appuyez de nouveau pour répéter sur 10, 15 ou 30 minutes. Chaque fois que l'alarme est répétée, la durée recommence. Appuyez sur le bouton ⏻ pour annuler/arrêter l'alarme ou toute répétition active.

REMARQUES :
- *Si la radio n'est pas branchée et éteinte, les alarmes ne seront pas audibles.*
- *Vous pouvez appuyer brièvement sur i quand la radio est en veille pour régler les alarmes.*

Minuteur
Utilisez ✓ pour régler un minuteur (1–99 minutes). Appuyez pour confirmer et lancer le compte à rebours.
À la fin du minuteur, un son retentira et augmentera progressivement en volume. Appuyez sur ✓ pour arrêter le son.
- Tournez ✓ pour ajuster le minuteur
- Appuyez sur ↩ pour annuler le minuteur
- Appuyez sur ⇥ pour changer de mode (le minuteur continue)

Le minuteur sonnera même en veille.

REMARQUE :
- *Si la radio n'est pas branchée et éteinte, le minuteur ne sera pas audible.*

PRÉRÉGLAGES

Des présélections peuvent être mémorisées pour la radio Internet, les podcasts, Spotify, DAB et FM. Les préréglages peuvent également être sélectionnés lors de la définition d'une alarme.

Enregistrer un préréglage
Dans n'importe quel mode, appuyez longuement sur ♥. Utilisez ✓ pour sélectionner un emplacement de préréglage. Appuyez brièvement sur ✓ pour enregistrer la station de radio, le podcast ou la piste Spotify actuelle
La radio Internet et les podcasts partagent 40 préréglages. DAB et FM disposent chacun de 40 préréglages. Spotify en a 10.
Pour enregistrer sur le préréglage 1, 2 ou 3, appuyez longuement sur le bouton correspondant.

Rappel d'un préréglage
Appuyez brièvement sur ♥ pour afficher la liste des préréglages. Appuyez brièvement sur ✓ pour sélectionner. Vous pouvez également appuyer brièvement sur le bouton 1, 2 ou 3 pour accéder rapidement au préréglage enregistré dans cet emplacement pour ce mode.

AIRABLE

Utilisez le portail Airable (adresse à la page 1) pour parcourir la radio Internet et les podcasts, enregistrer vos favoris sur votre appareil et les synchroniser sur plusieurs appareils.
Pour utiliser Airable, la radio doit être connectée à Internet et vous devez avoir un compte Airable actif.
Pour vous inscrire, visitez le portail Airable, créez un compte si vous n'en avez pas et liez votre radio à l'aide de l'identifiant de l'appareil.
Pour obtenir l'identifiant de l'appareil, sélectionnez le mode radio Internet ou Podcasts. Utilisez le menu pour sélectionner <**Liste des stations**>, puis sélectionnez <**Favoris**>. L'identifiant de l'appareil sera affiché.
Une fois lié, vous pouvez gérer les stations et les favoris en ligne et y accéder directement sur votre radio.

Configuration de l'application OKTIV

OKTIV améliore votre appareil audio connecté compatible – vous offrant plus de contrôle et une meilleure expérience d'écoute.
Téléchargez l'application via le code QR à la page 1.
Lors de la configuration initiale, vous pouvez utiliser l'application OKTIV pour définir le nom de l'appareil, le format de l'heure, le fuseau horaire et d'autres paramètres.
Si c'est la première fois que vous utilisez la radio, à l'assistant de configuration, ne sélectionnez pas <**Oui**> ou <**Non**>. Ouvrez plutôt l'application OKTIV et configurez l'appareil à partir de là. Suivez les instructions affichées à l'écran dans l'application.
Une fois connecté, vous pouvez utiliser l'application OKTIV pour contrôler la radio à distance.

REMARQUES :
- *Pour utiliser l'application OKTIV, votre radio et votre appareil doivent être connectés au même réseau.*
- *Si plusieurs unités du même modèle sont connectées dans l'application OKTIV, renommez-les dans les paramètres de l'application.*

Važne sigurnosne upute

Molimo slijedite sve sigurnosne upute i poštujte sva upozorenja. Čuvajte ove upute za slučaj potrebe.

Pogledajte korisnički priručnik za informacije o sigurnosti, radu i održavanju.

Istosmjerna struja (DC): Napon je označen kao DC.

Samo za unutarnju upotrebu.

Pažnja:

- Pregledajte proizvod nakon raspakiravanja; ako je oštećen, nemojte ga koristiti i konzultirajte se sa svojim prodavateljem.

OPREZ

OPASNOST OD ELEKTRIČNOG UDARA NE OTVARAJ

- Korisnik ne smije pokušavati popraviti niti izložiti unutarnje dijelove; ova akcija može biti opasna i poništit će vašu garanciju. Za popravke se obratite samo ovlaštenim servisnim centrima.
- Ne rukujte strujnim kablom mokrim rukama. Ne gurajte utikač u utičnicu silom. Iskopčajte uređaj iz napajanja dok nije u upotrebi. Držite utikač napajanja pristupačnim, bez korištenja produžnih kabela.
- Nemojte oštećivati, rastezati, savijati USB kabel za punjenje niti na njega stavljati teške predmete.
- Koristite osnovne sigurnosne mjere oko djece kako biste spriječili nepropisno korištenje proizvoda.
- Postavite na ravnu, stabilnu površinu bez prevjesa.
- Ne blokirajte, ne prekrivajte niti umećite predmete u otvore za ventilaciju. Ne umećite predmete u otvore proizvoda. Takvo postupanje može rezultirati sigurnosnim rizikom i/ili oštećenjem proizvoda. Osigurajte minimalnu udaljenost od 5 cm oko proizvoda za dovoljnu ventilaciju kako biste izbjegli pregrijavanje.
- Nemojte pokušavati pomicati uređaj dok je drugi uređaj priključen na njega.
- Nemojte postavljati proizvod blizu izvora topline ili na izravno sunčevo svjetlo kroz dulja razdoblja.
- Držite otvoreni plamen dalje od proizvoda kako biste spriječili požar.
- Nemojte izlagati proizvod tekućinama; držite ga podalje od kiše, vode i predmeta napunjenih tekućinama kako biste spriječili požar ili električni udar.
- Odspojite sve kabele tijekom oluja ili gromova kako biste spriječili oštećenja.
- Isključite strujne kablove s proizvoda prije čišćenja i koristite meku, suhu krpu bez kemikalija ili deterdženata. Ako koristite usisavač, koristite mekan dodatak za četkanje.

Umetanje baterija

- Koristite samo specificirane baterije; nemojte miješati tipove ili nove sa starima. Koristite pravilnu polaritetu pri umetnju baterija.

Čišćenje i održavanje

- Držite baterije podalje od topline, kao što je blizina vatre ili izravna sunčeva svjetlost.
- Uklonite baterije ako se ne koriste više od mjesec dana kako biste spriječili curenje.
- Zamijenite baterije koje cure unutar odjeljka za baterije.

Dječja sigurnost

- Uvijek provjerite je li odjeljak baterija zatvoren, a poklopac dobro pričvršćen. Držite baterije izvan dohvata djece. Odmah potražite medicinsku pomoć ako se proguta.

Okolišni uvjeti

- Držite baterije dalje od niskog tlaka i visoke topline kako biste izbjegli eksploziju ili curenje.

Odlaganje

- Uklonite paket baterija prema uputama priručnika (vidi "Odlaganje: oprema i baterije"). Ne bacajte u vatru, ne rastavljajte ili punite baterije koje nisu punjive, jer mogu procuriti ili eksplodirati.

Odlaganje: Oprema i baterije

Informacije za korisnike o prikupljanju i odlaganju stare opreme. Proizvod nema dijelova koje korisnik može servisirati; elektroniku i baterije reciklirajte na siguran način u skladu s lokalnim smjernicama. Nemojte ih odlagati kao kućanski otpad niti u vatru jer mogu eksplodirati.

Simbol označava da proizvod sadrži baterije u skladu s Uredbom EU 2023/1542/EU; ne smije se odlagati s kućanskim otpadom. Cd, Hg ili Pb pokazuje da baterija sadrži kadmij, živu ili olovo.

Ovaj simbol znači da je proizvod dizajniran i proizveden tako da se može reciklirati i ponovno upotrijebiti.

Ovi simboli na proizvodima, ambalaži i/ili popratnoj dokumentaciji znači da se rabljeni električni i elektronički uređaji ne smiju miješati s nesortiranim kućanskim otpadom. Za pojedinosti o mjestima i načinima ekološkog odlaganja ovih proizvoda možete se obratiti dobavljaču od kojeg ste kupili proizvod ili lokalnom vladinom uredu.

CE i UKCA izjava:

- Sharp Consumer Electronics Poland sp. z o.o. ovim putem izjavljuje da je ova oprema usklađena s osnovnim zahtjevima i drugim relevantnim odredbama RED smjernice 2014/53/EU i propisima o radijskoj opremi u UK iz 2017.
- Cijeli tekst CE i UKCA izjava o sukladnosti dostupni su na sharpconsumer.com

ERP II NAPOMENA:

- Ova jedinica je dizajnirana da automatski uđe u STANDBY način rada nakon otprilike 15 minuta neaktivnosti. Pritisnite tipku POWER kako biste uključili jedinicu.

Ažuriranja softvera

- Povremeno provjerite www.sharpconsumer.com za ažuriranja softvera za ovaj model.

Što je u kutiji

• Jedinica pametnog radija	• 1 x AC adapter
• Daljinski upravljač (s baterijama)	• Korisnička dokumentacija

Kontrole

(Pogledajte 1 na stranici 2)

1. Kratki pritisak: uključivanje/stanje pripravnosti	**2.** Kratki pritisak za povratak.
3. Kratki pritisak: reprodukcija/pauza. Pretraživanje DAB/FM	**4.** Kratki pritisak za informacije, povratak na reprodukcijuDugi pritisak za izbornik
5. Kratki pritisak: odabir načina rada	**6.** Kratki pritisak: prethodna/sljedeća pjesma, DAB postaja ili podcast. Fino podešavanje FM frekvencijeDugi pritisak: brzo premotavanje unatrag/unaprijed*. Automatsko pretraživanje FM-a
7. Okrenite za povećanje/smanjenje glasnoće/parametraKratki pritisak za odabir/odgodu alarma	**8.** Kratki pritisak: pozivanje memorirane postavkeDugi pritisak: spremanje memorirane postavke

(Pogledajte 2 na stranici 2)

9. Utičnica za slušalice	**10.** AUX ulaz
11. USB 5 V 1 A ulaz	**12.** Priključak DC IN

(Pogledajte 3 na stranici 2)

1. Stanje pripravnosti	**2.** Način rada podcasta
3. Način rada internetskog radija	**4.** Način rada DAB/DAB+ radija
5. FM upotreba	**6.** DIM Prebacivanje razine prigušivača zaslona „uključeno”
7. Pretraži/podesi prema gore Pretraži/podesi prema dolje	**8.** Pjesma dolje, brzo premotavanje unatrag Pjesma gore, brzo premotavanje unaprijed
9. Odabir / odgoda alarma	**10.** Natrag
11. + − VOL –/+	**12.** Broj
13. Funkcija alarma	**14.** Isključi zvuk
15. Način rada Spotify	**16.** USB način
17. Način Aux in	**18.** Upotreba funkcije Bluetooth
19. Reprodukcija ili pauza	**20.** Kratki pritisak za informacije, povratak na reprodukcijuDugi pritisak za izbornik
21. EQ Prebacivanje načina rada EQ-a	**22.** TREB (za profil My EQ)
23. BASS (za profil My EQ)	**24.** Omiljena memorirana postavka
25. Spavanje	

Osnovna upotreba

Upotreba ovog priručnika

Kada se prikaže gumb ili ikona, njima se može upravljati odgovarajućim gumbom na glavnoj jedinici ili daljinskom upravljaču.

Postavljanje baterije

1. Za otvaranje odjeljka za baterije, pritisnite palac prema dolje na poklopac odjeljka za baterije i kliznite prema dolje.
2. Umetnite dvije AAA baterije pazeći na polaritet +/- kao što je prikazano. Pri zamjeni baterija koristite samo baterije istog tipa koje su isporučene.
3. Ponovo postavite poklopac baterija i učvrstite ga.

PRIKLJUČCI

AUX ulaz

(Pogledajte 2 na stranici 2)

A: Upotrijebite audio kabel od 3,5 mm (nije priložen) za povezivanje s utičnicom audio izlaza vanjskog audio uređaja.

USB

A. Umetnite USB flash pogon (maks. 128 GB).

B. Priključite uređaj za punjenje. Maks. USB izlaz 5 V 1 A.

INICIJALNO POSTAVLJANJE

NAPOMENA:

– *Zadane postavke su označene zvjezdicom na radiju.*

1. Kratko pritisnite .
2. Koristite za odabir željenog jezika.
3. Odaberite način postavljanja radija:
   - OKTIV aplikacija – Pogledajte odjeljak za postavljanje OKTIV aplikacije.
   - Ručno postavljanje:
     <**Da**> – Nastavite na korak 4
     <**Ne**> – Preskočite postavljanje (može se pokrenuti kasnije).
     DAB, FM i Bluetooth su dostupni; internetske funkcije zahtijevaju postavljanje.
4. Format vremena: Odaberite 12/24-satni format
5. Automatsko ažuriranje: Odaberite izvor za ažuriranje datuma/vremena: DAB, FM, mreža ili bez ažuriranja
   - Ako koristite mrežu, postavite vremensku zonu.
   - Ako koristite mrežu, omogućite ljetno računanje vremena, ako je primjenjivo.

NAPOMENA:

– *DAB i FM koriste vremenske signale iz radio prijenosa. Mreža koristi internetski vremenski signal. Postavke ljetnog računanja vremena primjenjuju se samo pri korištenju ažuriranja putem mreže.*

6. Držite mrežnu vezu aktivnom: Uređaj ostaje spojen na mrežu u stanju pripravnosti. Potreban za daljinsko upravljanje. Odaberite <**Da**> ili <**Ne**>.

7. Odaberite Push Button/Pin/Preskoči WPS. Koristite WPS (Wi-Fi Protected Setup) tipku na ruteru za brzo povezivanje bez unosa lozinke. Ako je podržano, [WPS] će biti prikazano pokraj naziva vaše mreže. Preskočite ako želite ručno unijeti Wi-Fi mrežnu lozinku.
8. SSID: Odaberite svoju Wi-Fi mrežu.
9. Lozinka: Koristite ✓ za unos vaše Wi-Fi mrežne lozinke. Ako pogriješite, odaberite <**BKSP**> za brisanje znakova.
10. Kad je ispravna mrežna lozinka unesena, radio će se spojiti na vašu mrežu i postavljanje će završiti. Prikazat će se **Glavni izbornik**.

Slušanje radija
Pritisnite . Upotrijebite ✓ za odabir jednog od sljedećeg: Internetski radio, podcasti, Spotify, glazbeni reproduktor (USB), DAB, FM, Bluetooth ili Aux. Alternativno, upotrijebite daljinski upravljač za odabir načina rada.
U svakom načinu rada gumb i ima dvije funkcije:
Kratki pritisak: Pritisnite više puta za promjenu dostupnih **informacija** u tom načinu rada.
Dugi pritisak: Otvara **izbornik** za taj način rada.
Svaki izbornik načina rada detaljno je opisan u nastavku.
Svi izbornici uključuju **Postavke sustava** i **Glavni izbornik**.
Pogledajte odgovarajuća poglavlja za više detalja.

INTERNET RADIO

Informacije
Tekst koji prikazuje odašiljač (npr. izvođač, pjesma, detalji stanice, jezik, trenutačni datum, brzina prijenosa, kodek, uzorkovanje i međuspremnik za reprodukciju).

NAPOMENA:
– *Ne emitiraju sve stanice ove podatke, a neke nude samo djelomične informacije.*

Izbornik
- Zadnje slušano: Prikazuje posljednjih 10 slušanih stanica/podcasta.
- Popis stanica: Otvara podizbornik popisa stanica:
  – Lokalno područje: Stanice prema vašoj lokaciji.
  – Favoriti i Moje dodane stanice: zahtijeva Airable vezu. Vidi odjeljak Airable.
  – Pretraživanje: Koristite ✓ za unos i odabir pojmova za pretraživanje.
  – Lokacija: Pregledajte stanice prema lokaciji.
  – Popularno: Najpopularnije stanice globalno.
  – Otkrijte: Pregled po podrijetlu (zemlja), žanru ili jeziku.

PODCASTI

Informacije
Tekst koji prikazuje odašiljač (npr. izvođač, pjesma, detalji stanice, jezik, trenutačni datum, brzina prijenosa, kodek, uzorkovanje i međuspremnik za reprodukciju).

NAPOMENA:
– *Ne emituju svi podcasti ove podatke, a neki nude samo djelomične informacije.*

Izbornik
- Zadnje slušano: Prikazuje posljednjih 10 preslušanih podcasta/stanica.
- Popis podcasta: otvara podizbornik liste podcasta:
  – Lokalno područje: otvara podizbornik za lokalne podcaste.
  – Favoriti & najnovije epizode: zahtijeva Airable vezu. Vidi odjeljak Airable.
  – Pretraživanje: Koristite ✓ za odabir i unos pojmova za pretragu.
  – Lokacija: Pregledajte podcaste prema lokaciji.
  – Otkrijte: Pregled po zemlji podrijetla (country), žanru ili jeziku.

DAB

NAPOMENA:
– *Prvi put kada se odabere DAB, uređaj će automatski izvršiti potpuno skeniranje.*

Informacije
Tekst koji prikazuje odašiljač (npr. izvođač, pjesma, detalji stanice, jezik, trenutačni datum, frekvencija, brzina prijenosa, kodek, uzorkovanje i jačina signala).

NAPOMENA:
– *Ne emitiraju sve stanice ove podatke, a neke nude samo djelomične informacije.*

Izbornik
- Popis stanica: prikazuje pronađene stanice.
- Pretraživanje: Obavlja skeniranje. Upotrijebite ako promijenite lokaciju ili za osvježenje popisa stanica.
- Ručno ugađanje: Pronađite određenu frekvenciju.
- Brisanje nevažećih: Uklanja nedostupne stanice s popisa stanica.
- DRC: (Dynamic Range Control) Smanjuje razliku između glasnih i tihih zvukova. U bučnim okruženjima viši DRC pojačava tihe, a stišava glasne zvukove. Ne šalju svi odašiljači DRC podatke.

FM RADIO

NAPOMENA:
– *Prvi put kad se odabere FM, uređaj će automatski izvršiti potpuno skeniranje.*

Informacije
Tekst koji prikazuje odašiljač, npr. Radiotext, tip programa, naziv stanice ili frekvenciju, signal i status napajanja.

NAPOMENA:
– *Ne emitiraju sve stanice ove informacije, a neke nude samo djelomične podatke.*

Izbornik
- Postavka skeniranja: Skenira samo stanice s jakim signalom.
- Postavka zvuka: Slušanje samo u mono ili stereo modu.
- AMS: Radio pretražuje FM frekvenciju i automatski sprema pronađene stanice kao presete.

SPOTIFY

Koristite telefon, tablet ili računalo kao daljinski upravljač za Spotify. Idite na spotify.com/ connect da biste saznali kako.

BLUETOOTH

Odaberite ovaj način za reprodukciju sadržaja s uređaja putem radija. Pronađite **<SHARP DR-I740> / <SHARP DR-I741>** na svom uređaju za povezivanje. Na zaslonu radija će se prikazati <**Povezano**> nakon uspješnog povezivanja.

Informacije
Tekst koji prikazuje softver na uređaju (npr. izvođač, pjesma, album i kodek).

NAPOMENA:
– *Ne prikazuje sav softver na uređajima ove informacije, a neki nude samo djelomične podatke.*

Izbornik
- Postavke Bluetootha: Odaberite za pokretanje uparivanja. Ako je već spojeno, trenutni uređaj će biti odspojen da bi se mogao spojiti novi uređaj.
- Prikaz detalja: Ulazak u podizbornik pojedinosti o Bluetoothu:
  – Bluetooth info: Prikazuje informacije o Bluetoothu radija.
  – Povezani uređaj: Prikazuje informacije o uređaju.
  – Popis uparenih uređaja: Prikazuje popis uređaja povezanih s radiom.

Glazbeni reproduktor (USB)

Odaberite ovaj način rada za reprodukciju MP3 datoteka pohranjenih na USB disku (maks. veličina 128 GB).

USB reprodukcija

Kada je USB memorija povezana s jedinicom u načinu rada glazbenog reproduktora,
na zaslonu se prikazuje <**USB disk priključen - Otvoriti mapu?**>.
Pritisnite ✓ za potvrdu.
Krećite se mapama na USB-u da biste pronašli pjesme.
Pritisnite i držite ✓ na pjesmi kako biste je spremili na svoj popis za reprodukciju.

NAPOMENE:

- *Neki USB uređaji možda nisu kompatibilni.*
- *Prepoznavanje USB diska može potrajati do 10 sekundi.*

Moj popis za reprodukciju

Odaberite <**Moj popis za reprodukciju**>. Pjesme se pohranjuju redoslijedom kojim su spremljene. Odaberite pjesmu za početak reprodukcije od te pjesme.
Upotrijebite ⏮ ⏭ za preskakanje/brzo premotavanje unaprijed/unatrag kroz pjesme.
Kada ste u odabiru pjesama popisa za reprodukciju, pritisnite i držite ✓ kako biste je uklonili sa svog popisa za reprodukciju.

NAPOMENA:

- *Popisi za reprodukciju primjenjuju se samo na trenutačni USB disk. Ako upotrijebite drugi disk, popis za reprodukciju možda se neće reproducirati. Ako odaberete pjesmu na svom popisu za reprodukciju koja nije prisutna, pojavit će se obavijest.*

Ponavljanje reprodukcije

Odaberite <**Uključeno**> ili <**Isključeno**>. Kada je uključeno, ponavlja sve pjesme u trenutačnoj mapi.

Nasumična reprodukcija

Odaberite <**Uključeno**> ili <**Isključeno**>. Kada je uključeno, nasumično reproducira pjesme u trenutačnoj mapi.

Očisti Moj popis za reprodukciju

Briše sve pjesme s trenutačnog popisa za reprodukciju.

Pomoćni ulaz (AUX)

AUX ulaz može se upotrebljavati za reprodukciju zvuka s vanjskog uređaja kao što su telefon, tablet ili sličan uređaj.
U načinu rada AUX reprodukcije upravljajte audio značajkama putem vanjskog uređaja.

NAPOMENA:

- *Način rada Aux sadrži samo postavke sustava i glavni izbornik.*

POSTAVKE SUSTAVA I GLAVNI IZBORNIK

Postavke sustava

Dugi pritisak *i* ▤ u bilo kojem načinu rada. Koristite ✓ za odabir <**Postavke sustava**>.

- Ekvilajzer: Odaberite željeni zvučni profil. Odaberite između: Flat, Classic, Rock, Pop, Jazz, Dance, Voice i Moj EQ.
  - Za podešavanje Moj EQ, odaberite <**Postavke Moj EQ profila**> iz istog izbornika. Upotrijebite ✓ za podešavanje basa i visokih tonova ±10 dB.
- Mreža: Otvara podizbornik za mrežu:
  - Mrežni čarobnjak: Pokreće povezivanje na mrežu. Ako ste preskočili inicijalno postavljanje, ovdje odaberite svoju mrežu. Dalje slijedite od koraka 6 u uputama za inicijalno postavljanje.
  - PBC WLAN postavljanje: Postavlja povezivanje putem WPS tipke na ruteru.
  - Pregled postavki: Prikazuje podatke o mrežnom povezivanju radija.
  - Ručno postavljanje: Ručno konfigurirajte mrežne postavke:
    - Nakon što su svi podaci uneseni, radio će pokušati povezivanje na mrežu. Pažljivo provjerite sve ručno unesene podatke. Ako su podaci točni, a radio se ne povezuje, provjerite ruter.
    - Vrsta priključka: Ovaj radio podržava samo bežično povezivanje.
    - DHCP: Omogućite za automatsko postavljanje mreže (preporučeno). Onemogućite za ručno postavljanje mrežnih postavki.
    - Ako je onemogućeno, sljedeći zasloni traže unos željenog IP-a, maske podmreže, gateway adrese, primarnog i sekundarnog DNS-a.
    - SSID: Unesite SSID.
    - Autentifikacija: Odaberite između: Otvorene, WEP, WPA/WPA2.
    - Enkripcija: Ovisi o prethodno odabranoj metodi autentifikacije. Otvoreno = <**Nema**>. WEP = <**PreSharedKey**>, WPA/WPA2 = <**PSK AES/TKIP**>.
    - Lozinka: Unesite mrežnu lozinku.
  - Mrežni profil: Odaberite mrežu s popisa prethodnih veza.
  - Obriši mrežne postavke: Briše mrežu. Odaberite <**DA**> za resetiranje mrežne veze.
  - Poveži na mrežu u stanju pripravnosti: Odaberite <**DA**> za održavanje veze dok je radio u stanju pripravnosti (preporučeno). Odaberite <**NE**> za prekid veze kada je radio u stanju pripravnosti.

NAPOMENA:

- *Ako odaberete NE, daljinsko upravljanje putem OKTIV aplikacije neće biti moguće dok je radio u stanju pripravnosti. Upravljanje putem OKTIV aplikacije bit će ponovno omogućeno kad se radio uključi i spoji na mrežu.*

  - Kvaliteta streama zvuka: Odaberite nisko, normalnu ili visoku kvalitetu. Utječe samo na internetske streamove.
  - Pozadinsko svjetlo: ulazi u podizbornik za upravljanje pozadinskim osvjetljenjem zaslona u boji.
    - Vrijeme isključivanja: Postavlja koliko dugo ostaje pozadinsko svjetlo uključeno prije prigušivanja.
    - Razina na uključenju: Postavlja razinu prigušenja kad je radio uključen.
    - Razina prigušenja: Postavlja razinu prigušenja nakon isteka postavljenog vremena od posljednje radnje.
- Teme boja: Postavlja temu boja teksta i ikona. Ne utječe na SlideShow.
- Vrijeme / Datum: Ulazi u podizbornik za vrijeme i datum.
  - Postavi vrijeme/datum: Koristite ✓ za odabir ispravnih vrijednosti
  - Automatsko ažuriranje: Odaberite izvor za ažuriranje datuma/vremena.
  - Postavite format vremena: Odaberite 12h ili 24h.
  - Postavi format datuma: Odaberite DD-MM-YYYY ili MM-DD-YYYY.
  - Postavi vremensku zonu: Odaberite vremensku zonu vaše lokacije.
  - Ljetno računanje vremena: uključuje ili isključuje ljetno računanje.

  NAPOMENA:

  - *Vremenska zona i pomak za ljetno računanje mogu se mijenjati samo ako je automatska nadopuna postavljena na mrežu.*
  - Stil sata: Postavlja tip sata vidljivog dok je uređaj u stanju pripravnosti.
- Jezik: Odabire jezik korisničkog sučelja. Odaberite: Engleski, češki, danski, nizozemski, finski, francuski, njemački, talijanski, norveški, poljski, portugalski, slovački, španjolski, švedski i turski.
- Automatska pripravnost: Postavlja automatski ulazak u pripravno stanje nakon 15 minuta neaktivnosti.
- Čarobnjak za postavljanje: Pokreće čarobnjak za inicijalno postavljanje.
- Informacije: Prikazuje verziju softvera, verziju Spotifyja i ID radija.
- Ažuriranje softvera: Postavite automatsko provjeravanje ažuriranja softvera. Odaberite <**Provjeri sada**> za ručnu provjeru.
- Tvornički reset: Izvršite tvornički reset odabirom <**DA**>. Ovim će radio vratiti tvorničke postavke.

NAPOMENA:

– *Radio mora biti priključen na napajanje da bi bio omogućen tvornički reset.*

Glavni izbornik

Glavni izbornik sadrži sve opcije alarma, mjerača vremena za spavanje i odbrojavanja.

Dugi pritisak *i* u bilo kojem načinu rada. Koristite ✓ za odabir <**Glavni izbornik**>.

Mjerač vremena za spavanje

Postavite mjerač vremena za spavanje (zadano: Isključeno). Upotrijebite ✓ za odabir 15, 30, 45 ili 60 minuta. Radio će prijeći u pripravno stanje nakon odabranog vremena.

Alarmi

Odaberite <**Alarmi**> za prikaz i postavljanje alarma 1 i 2.

Oba alarma rade neovisno. Kad su alarm 1 ili 2 postavljeni, ikona alarma će se prikazati na zaslonu.

Odaberite alarm 1 ili 2. Postavite sljedeće parametre:

Omogući	Isključeno/ Svakodnevno/ Jednom/ Vikendom/ Radnim danima
Vrijeme	Vrijeme uključenja alarma
Datum	Datum alarma
Način rada	Buzzer/ Internet radio/ DAB/ FM
Preset	Zadnje slušano / Presetirana stanica
Trajanje	15/30/45/60/90/120 minuta
Glasnoća	Glasnoća 0-30, maks
Spremi	Spremite i potvrdite postavke alarma

NAPOMENE:

– *Datum će biti prikazan samo ako je odabrano "Jednom"*

– *Preset će biti prikazan samo ako je odabrano Internet radio/ DAB/ FM za način rada.*

Pokretanje alarma

Kad se uključi alarm, pritisnite ✓ za odgodu alarma 5 minuta. Višekratnim pritiskanjem odgađate alarm na 10, 15 ili 30 minuta. Svaka ponovna odgoda resetira trajanje. Pritisnite gumb ⏻ za otkazivanje/ zaustavljanje alarma ili bilo kojeg zadanog vremena odgode.

NAPOMENE:

– *Ako radio nije priključen na izvor napajanja i isključen, alarmi se neće čuti.*

– *Možete kratko pritisnuti i dok je radio u stanju pripravnosti za postavljanje alarma.*

Tajmer

Upotrijebite ✓ za postavljanje tajmera (1–99 minuta). Pritisnite za potvrdu i pokretanje odbrojavanja.

Kada tajmer završi, zvuk će se reproducirati i postupno povećavati glasnoću. Pritisnite ✓ za zaustavljanje zvuka.

- Okrećite ✓ za podešavanje tajmera
- Pritisnite ↩ za otkazivanje tajmera
- Pritisnite ▶ za promjenu načina rada (tajmer i dalje radi)

Tajmer će se oglasiti i u stanju pripravnosti.

NAPOMENA:

– *Ako radio nije priključen na izvor napajanja i isključen, tajmer se neće čuti.*

PRESETI

Preseti se mogu postaviti za Internet radio, podcaste, Spotify, DAB i FM. Predefinirane stanice također se mogu odabrati pri podešavanju alarma.

Postavljanje preseta

U bilo kojem načinu rada, dugo pritisnite ♥. Koristite ✓ za odabir mjesta preseta. Kratko pritisnite ✓ za spremanje trenutne radio stanice, podcasta ili Spotify pjesme.

Internet radio i podcasti dijele 40 preseta. DAB i FM imaju po 40 preseta svaki. Spotify ih ima 10.

Za spremanje na memoriju 1, 2 ili 3, pritisnite i držite odgovarajuću tipku.

Pozivanje memorijske postavke

Kratko pritisnite ♥ za prikaz popisa memorijskih postavki. Kratko pritisnite ✓ za odabir. Alternativno, kratko pritisnite tipku 1, 2 ili 3 za brzi pristup memorijskoj postavci spremljenoj u tom utoru za taj način rada.

AIRABLE

Koristite Airable portal (adresa na stranici 1) za pregledavanje Internetskog radija i podcasta, spremanje favorita na svoj uređaj i sinkronizaciju na više uređaja.

Za korištenje Airable platforme, radio mora biti povezan na internet i morate imati aktivan Airable račun.

Za registraciju posjetite Airable portal, stvorite račun ako ga nemate i povežite svoj radio pomoću ID-a uređaja.

Za dobivanje ID-a uređaja, odaberite način rada Internetski radio ili Podcasti. Koristite izbornik za odabir <**Popis postaja**>, a zatim odaberite <**Favoriti**>. ID uređaja će biti prikazan.

Nakon povezivanja, možete upravljati postajama i favoritima online i pristupati im izravno na radiju.

Postavljanje aplikacije OKTIV

OKTIV poboljšava vaš kompatibilni povezani audio uređaj – daje vam više kontrole i bolje iskustvo slušanja.

Preuzmite aplikaciju putem QR koda na stranici 1.

Prilikom prve instalacije, pomoću OKTIV aplikacije možete postaviti naziv uređaja, format vremena, vremensku zonu i ostale postavke.

Ako prvi put koristite radio, na čarobnjaku za postavljanje nemojte odabrati <**Da**> ili <**Ne**>. Umjesto toga, otvorite OKTIV aplikaciju i postavite uređaj od tamo. Slijedite upute na ekranu aplikacije.

Nakon povezivanja možete koristiti OKTIV aplikaciju za daljinsko upravljanje radiom.

NAPOMENE:

– *Za korištenje OKTIV aplikacije, vaš radio i uređaj moraju biti povezani na istu mrežu.*

– *Ako je povezano više uređaja istog modela u OKTIV aplikaciji, preimenujte ih u postavkama aplikacije.*

Fontos biztonsági utasítások

Kérjük, tartsa be az összes biztonsági utasítást, és vegye figyelembe az összes figyelmeztetést. Őrizze meg ezt a használati útmutatót a későbbi tájékozódáshoz.

Konzultáljon a felhasználói kézikönyvvel a biztonsági, üzemeltetési és karbantartási információkért.

Egyenáram (DC): A jelzett feszültség DC.

Csak beltéri használatra.

Figyelem:

- Ellenőrizze a terméket a kicsomagolás után; ha sérült, ne használja, és vegye fel a kapcsolatot kereskedőjével.

VIGYÁZAT!
ÁRAMÜTÉS VESZÉLYE NE NYISSA KI

- A felhasználó ne próbáljon meg javítani, vagy hozzáférni a belső részekhez; ezen cselekvés veszélyes lehet, és érvényteleníti a garanciát. Javításért kizárólag hivatalos szervizközpontokhoz forduljon.
- Ne kezelje a tápkábelt nedves kézzel. Ne erőltesse a dugót a csatlakozóba. Kapcsolja ki, és húzza ki a terméket a konnektorból, ha nem használja. Ne használjon hosszabbító kábeleket; tartsa a tápkábelt könnyen hozzáférhető helyen.
- Ne sértse meg, ne nyújtsa, ne hajlítsa meg, és ne helyezzen nehéz tárgyakat az USB-töltőkábelre.
- Alkalmazzon alapvető biztonsági óvintézkedéseket a gyermekek körül a termék nem rendeltetésszerű használatának megelőzése érdekében.
- Helyezze sík, stabil felületre túllógás nélkül.
- Ne takarja le, fedje vagy rakjon tárgyakat a szellőzőnyílásokba. Ne rakjon tárgyakat a termék nyílásaiba. Ez biztonsági kockázatot és/vagy a termék károsodását okozhatja. Biztosítson a termék körül legalább 5 cm távolságot a megfelelő szellőzés érdekében, hogy elkerülje a túlmelegedést.
- Ne próbálja meg mozgatni a készüléket, ha eszköz csatlakozik hozzá.
- Ne helyezze a terméket hőforrások vagy közvetlen napfény közelébe hosszabb időre.
- Tartsa távol a nyílt lángokat a terméktől, hogy elkerülje a tűzvészt.
- Ne tegye ki a terméket folyadékoknak; tartsa távol esőtől, víztől és folyadékkal töltött tárgyaktól a tűzveszély vagy az áramütés elkerülése érdekében.
- Viharok vagy villámlás idején húzza ki az összes kábel csatlakozót, hogy elkerülje a károsodást.
- Tisztítás előtt húzza ki a tápkábeleket a termékből, és használjon puha, száraz ruhát vegyszerek vagy tisztítószerek nélkül. Ha porszívót használ, használja a puha kefés tartozékát.

Elemek behelyezése

- Csak megadott típusú elemeket használjon; ne keverje a típusokat vagy az újakat a régiekkel. Batteriák behelyezésekor ügyeljen a helyes polaritásra.

Használat és karbantartás

- Tartsa távol az elemeket a hőtől, például tűz közelében vagy közvetlen napfényben.
- Ha több mint egy hónapig nem használja, távolítsa el az elemeket a szivárgás megelőzése érdekében.
- Cserélje ki a szivárgó elemeket az elemtartóban.

Gyermekek biztonsága

- Mindig győződjön meg arról, hogy az elemtartó zárva és rögzítve van. Tartsa távol az elemeket a gyermekektől. Lenyelés esetén azonnal kérjen orvosi segítséget.

Környezeti feltételek

- Tartsa az akkumulátorokat távol alacsony nyomástól vagy magas hőtől, hogy elkerülje a robbanást vagy a szivárgást.

Ártalmatlanítás

- Az akkumulátor csomagot a kézikönyv szerint ártalmatlanítsa (lásd „Ártalmatlanítás: berendezések és akkumulátorok"). Ne dobja tűzbe, ne szerelje szét vagy töltse fel a nem újratölthető elemeket, ezek szivároghatnak vagy felrobbanhatnak.

Ártalmatlanítás: Készülék és akkumulátorok

Információ a felhasználóknak a régi berendezések gyűjtéséről és ártalmatlanításáról.
A termék nem tartalmaz felhasználó által javítható alkatrészeket; az elektronikai eszközöket és az elemeket a helyi útmutatásnak megfelelően, biztonságosan hasznosítsa újra. Ne dobja háztartási hulladékba vagy tűzbe, mert felrobbanhatnak.

A szimbólum azt jelzi, hogy a termék az EU 2023/1542/EU rendelete szerinti elemeket tartalmaz; nem dobható háztartási hulladékba. A Cd, Hg vagy Pb jelölések azt mutatják, hogy az akkumulátor kadmiumot, higanyt, vagy ólmot tartalmaz.

Ez a szimbólum azt jelenti, hogy a termék úgy van tervezve és gyártva, hogy újrahasznosítható és újrahasználható legyen.

Ezek a szimbólumok a termékeken, a csomagoláson és/vagy a kísérő dokumentumokon azt jelentik, hogy a használt elektromos és elektronikus termékeket nem szabad az általános háztartási hulladékkal keverni. A háztartási felhasználóknak kapcsolatba kell lépniük azzal a kiskereskedővel, ahol ezt a terméket vásárolták, vagy a helyi önkormányzati hivatalukkal, hogy tájékozódjanak arról, hogy hová és hogyan vihetik el ezeket a termékeket a környezetbarát újrahasznosítás céljából.

CE és UKCA nyilatkozat:

- Az alábbiakban a Sharp Consumer Electronics Poland sp. z o.o. kijelenti, hogy ez az audio készülék megfelel a RED, azaz 2014/53/EU irányelv alapvető követelményeinek és egyéb vonatkozó előírásainak, tovább a UK Radio Equipment Regulations 2017 előírásainak.
- A teljes CE-szöveg és az UKCA megfelelőségi nyilatkozat a sharpconsumer.com oldalon érhető el

ERP II MEGJEGYZÉS:

- Ez az egység automatikusan készenléti módba lép körülbelül 15 perc tétlenség után. Kapcsolja be az egységet a POWER gomb megnyomásával.

Szoftverfrissítések

- Kérjük, rendszeresen ellenőrizze a www.sharpconsumer.com webhelyet a modellhez tartozó szoftverfrissítésekért.

Mi van a dobozban

• Smart Radio egység	• 1 x váltóáramú adapter
• Távirányító (elemekkel)	• Felhasználói útmutató

Kezelés

(Lásd: 1, 2. oldal)

1. Rövid megnyomás: Bekapcsolás/Készenlét	**2.** Rövid megnyomás a visszalépéshez.
3. Rövid megnyomás: Lejátszás/Szünet. DAB/FM keresése	**4.** Rövid megnyomás: információ, visszatérés a lejátszáshozHosszú megnyomás: menü
5. Rövid megnyomás: Üzemmód kiválasztása	**6.** Rövid megnyomás: Előző/következő szám, DAB-állomás vagy podcast. FM-frekvencia finomhangolásaHosszú megnyomás: Gyors vissza-/előretekerés*. FM automatikus keresés
7. Forgassa a hangerő/ paraméter növeléséhez/ csökkentéséhezRövid megnyomás: kiválasztás/ szundi	**8.** Rövid megnyomás: Előbeállítás előhívásaHosszú megnyomás: Előbeállítás mentése

(Lásd: 2, 2. oldal)

9. Fejhallgató csatlakozó	**10.** Aux bemenet
11. USB 5 V 1 A bemenet	**12.** DC IN csatlakozó

(Lásd: 3, 2. oldal)

1. Készenlét	**2.** Podcast mód
3. Internetrádió mód	**4.** DAB/DAB+ rádió mód
5. FM műveletek	**6.** DIM A kijelző fényerő-szabályozó „be” szintjének váltása
7. Keresés/hangolás felfelé Keresés/hangolás lefelé	**8.** Szám lefelé, gyors visszatekerés Szám felfelé, gyors előretekerés
9. Kiválasztás / Szundi	**10.** Vissza
11. + — VOL –/+	**12.** Szám
13. Ébresztő funkció	**14.** Némítás
15. Spotify mód	**16.** USB mód
17. Aux bemenet mód	**18.** A Bluetooth használata
19. Lejátszás vagy szünet	**20.** Rövid megnyomás: információ, visszatérés a lejátszáshozHosszú megnyomás: menü
21. EQ EQ mód váltása	**22.** TREB (a My EQ profilhoz)
23. BASS (a My EQ profilhoz)	**24.** Kedvenc előbeállítás
25. ALVÁS mód	

üzemmód

A kézikönyv használata

Ha egy gomb vagy ikon látható, az a főegység vagy a távirányító megfelelő gombjával működtethető.

Az elem behelyezése

1. Az elemtartó megnyitásához nyomja le a hüvelykujjával az elemtartó fedelet, majd csúsztassa lefelé.
2. Illessze be a két AAA elemet a +- polaritásnak megfelelően. Az elemek cseréjekor csak az eredetileg biztosítottakhoz hasonló típusú elemeket használjon.
3. Helyezze vissza az elemtartó fedelét és kattintsa a helyére.

CSATLAKOZÁSOK

Aux bemenet

(Lásd: 2, 2. oldal)

A: Használjon 3,5 mm-es audiokábelt (nem tartozék) a csatlakoztatáshoz egy
külső audioeszköz audiokimeneti aljzatához.

USB

A. Helyezzen be egy USB flash meghajtót (max. 128 GB).
B. Csatlakoztasson egy eszközt töltéshez. Max. USB-kimenet: 5 V 1 A.

KEZDETI BEÁLLÍTÁS

MEGJEGYZÉS:

– *Az alapértelmezett beállításokat egy csillag jelzi a rádión.*

1. Nyomja meg röviden a gombot.
2. Használja a gombot a kívánt nyelv kiválasztásához.
3. Válassza ki, hogyan kívánja beállítani a rádiót:
   - OKTIV alkalmazás – Lásd az OKTIV alkalmazás telepítési útmutatóját.
   - Kézi beállítás:
     <**Igen**> – Folytassa a 4. lépéssel
     <**Nem**> – A beállítás kihagyása (később elvégezhető). DAB, FM és Bluetooth elérhető; az internetes funkciókhoz beállítás szükséges.
4. Időformátum: 12/24 órás formátum választható
5. Automatikus frissítés: Válassza ki a dátum/idő frissítési forrást: DAB, FM, Hálózat vagy Nincs frissítés
   - Ha a Hálózatot használja, állítsa be az időzónáját.
   - Ha Hálózatot használ, szükség esetén engedélyezze a nyári időszámítást.

MEGJEGYZÉS:

– *A DAB és FM időjeleket a rádióadásokból veszi. Hálózat esetén internetes időszerverjel használatos. A nyári időszámítás beállítása csak Hálózati frissítésnél alkalmazható.*

6. Hálózathoz csatlakoztatva tartás: A rádió készenléti állapotban is csatlakozik marad a hálózathoz. Távirányító használatához szükséges. Válassza a <**Igen**> vagy <**Nem**> lehetőséget.
7. Válassza a Nyomógomb/PIN/WPS kihagyása lehetőséget. Használja a routeren található WPS (Wi-Fi Protected Setup) gombot a gyors csatlakozáshoz, jelszó megadása nélkül. Ha támogatott, a [WPS] megjelenik a hálózati név mellett. Hagyja ki, ha manuálisan szeretné megadni a Wi-Fi hálózati kulcsot.
8. SSID: Válassza ki a Wi-Fi hálózatot.
9. Kulcs: Használja a gombot a Wi-Fi hálózati kulcs megadásához. Hiba esetén válassza a <**BKSP**> lehetőséget a karakterek törléséhez.
10. A helyes hálózati kulcs megadását követően a rádió csatlakozik a hálózathoz és a beállítás befejeződik. A **Főmenü** jelenik meg.

Rádióhallgatás
Nyomja meg a következőt: [→]. A következők egyikének kiválasztásához használja a(z) ✓ 💤 gombot:
Internetrádió, Podcastok, Spotify, Zenelejátszó (USB), DAB, FM, Bluetooth vagy Aux. Alternatív megoldásként használja a távirányítót az üzemmód kiválasztásához.
Minden üzemmódban a *i* [≡] gombnak két funkciója van:
Rövid megnyomás: Többszöri megnyomásával léptethet az adott üzemmódban elérhető **információk** között.
Hosszú megnyomás: Megnyitja az adott üzemmód **menüjét**.
Minden üzemmód menüje alább részletezve.
Minden menü tartalmazza a **Rendszerbeállítások** és a **Főmenü** menüpontokat.
Részletekért lásd a vonatkozó szakaszokat.

INTERNET RÁDIÓ

Információk
Ay adó által megjelenített gördülő szöveg (pl. előadó, szám, adó részletei, nyelv, aktuális dátum, bitráta, kodek, mintavételi ráta és lejátszási puffer).

MEGJEGYZÉS:
– *Nem minden állomás továbbít ilyen információkat, és előfordulhat, hogy csak részleges adatokat szolgáltat.*

Menü
- Utoljára hallgatott: Az utoljára hallgatott 10 állomás/podcast jelenik meg.
- Állomáslista: Megnyitja az Állomáslista almenüt:
  – Helyi terület: Hely alapú állomások.
  – Kedvencek & Saját hozzáadott állomások: Airable kapcsolathoz kötött. Lásd az Airable fejezetet.
  – Keresés: Használja a ✓ 💤 gombot a keresési kifejezések megadásához és kiválasztásához.
  – Hely: Állomások böngészése hely szerint.
  – Népszerű: Legnépszerűbb állomások világszerte.
  – Felfedezés: Böngészés eredet (ország), műfaj vagy nyelv szerint.

PODCASTOK

Információk
A sugárzó által megjelenített gördülő szöveg (pl. előadó, szám, adó részletei, nyelv, aktuális dátum, bitráta, kodek, mintavételi ráta és lejátszási puffer).

MEGJEGYZÉS:
– *Nem minden podcast közöl ilyen információkat, és előfordulhat, hogy csak részleges adatokat szolgáltat.*

Menü
- Utoljára hallgatott: Az utoljára hallgatott 10 podcast/állomás jelenik meg.
- Podcast lista: megnyitja a podcast lista almenüt:
  – Helyi terület: Helyi podcastokhoz almenü.
  – Kedvencek & Legújabb epizódok: Airable kapcsolathoz kötött. Lásd az Airable fejezetet.
  – Keresés: Használja a ✓ 💤 gombot keresési kifejezés kiválasztásához és beviteléhez.
  – Hely: Podcastok böngészése hely szerint.
  – Felfedezés: Böngészés eredet (ország), műfaj vagy nyelv szerint.

DAB

MEGJEGYZÉS:
– *A DAB első kiválasztásakor a készülék automatikusan teljes keresést végez.*

Információk
Az adó által megjelenített gördülő szöveg (pl. előadó, szám, adó részletei, nyelv, aktuális dátum, frekvencia, bitráta, kodek, mintavételi ráta és jelerősség).

MEGJEGYZÉS:
– *Nem minden állomás továbbít ilyen információkat, és előfordulhat, hogy csak részleges adatokat szolgáltat.*

Menü
- Állomáslista: Az elérhető állomások megjelenítése.
- Keresés: Keresést végez. Helyváltoztatás esetén vagy az állomáslista frissítéséhez használja.
- Kézi hangolás: Hangoljon be egy adott frekvenciát.
- Érvénytelen törlése: A nem elérhető állomások törlése az állomáslistából.
- DRC (Dinamikus tartomány vezérlés): Csökkenti a hangos és halk hangok közötti különbséget. Zajos környezetben a magasabb DRC a halk hangokat hangosabbá, a hangosabbakat halkabbá teszi. Nem minden adó sugároz DRC adatot.

FM RÁDIÓ

MEGJEGYZÉS:
– *Először, amikor az FM-et kiválasztja, a készülék automatikusan teljes keresést végez.*

Információk
A sugárzó által biztosított gördülő szöveg, például Radiotext, Program Type, Állomásnév vagy frekvencia, jel- és tápellátás állapota.

MEGJEGYZÉS:
– *Nem minden állomás továbbít ilyen információkat, és előfordulhat, hogy csak részleges adatokat szolgáltat.*

Menü
- Keresési beállítás: Csak erős jellel rendelkező állomások keresése.
- Hangbeállítás: Mono vagy sztereó üzemmódban hallgatás.
- AMS: A rádió átvizsgálja az FM sávot és automatikusan elmenti a talált állomásokat előzetes csatornákba.

SPOTIFY

Használd a telefont, táblagépet vagy számítógépet a Spotify távirányítójaként. További tudnivalókat a spotify.com/connect oldalon olvashatsz.

BLUETOOTH

Ezzel az üzemmóddal a készülékén lévő tartalmat a rádión keresztül játszhatja le. Keresse meg a készülékén a következőt: **<SHARP DR-I740>** / **<SHARP DR-I741>** a csatlakozáshoz. A rádió kijelzőjén <**Csatlakoztatva**> jelenik meg sikeres kapcsolódás esetén.

Információk
A készüléken futó szoftver által megjelenített gördülő szöveg (pl. előadó, szám, album és kodek).

MEGJEGYZÉS:
– *Nem minden eszközszoftver közöl ilyen információkat, és előfordulhat, hogy csak részleges adatokat szolgáltat.*

Menü
- Bluetooth beállítása: Válassza ki a párosítás indításához. Ha már csatlakozott más eszközhöz, a jelenlegi eszköz leválasztásra kerül, így új eszköz párosítható.
- Részletek megtekintése: Belép a Bluetooth részletek almenübe:
  – Bluetooth információ: Megjeleníti a rádió Bluetooth adatait.
  – Csatlakoztatott eszköz: Megjeleníti az eszköz adatait.
  – Párosított eszköz lista: Megjeleníti a rádióhoz csatlakoztatott eszközök listáját.

Zenelejátszó (USB)

Válassza ezt az üzemmódot az USB-lemezen tárolt MP3-fájlok lejátszásához (max. méret: 128 GB).

USB-lejátszás
Ha USB-meghajtót csatlakoztat az egységhez Zenelejátszó módban, a kijelzőn ez látható: <**USB-lemez csatlakoztatva – Megnyitja a mappát?**>. Nyomja meg a ✓ 💤 gombot a megerősítéshez.
Tallózzon az USB-mappák között a számok megkereséséhez.

Tartsa lenyomva a ✓ 💤 gombot egy számon, hogy elmentse a lejátszási listájába.

MEGJEGYZÉSEK:

- *Előfordulhat, hogy egyes USB-eszközök nem kompatibilisek.*
- *Akár 10 másodpercig is eltarthat, amíg a rendszer felismeri az USB-lemezt.*

Saját lejátszási listám

Válassza ki: <**Saját lejátszási listám**>. A számok a mentésük sorrendjében tárolódnak. Válasszon ki egy számot a lejátszás elindításához attól a számtól.

A számok átugrásához/gyors előretekeréséhez/visszatekeréséhez használja a ⏮ ⏭ gombot.

A lejátszási lista számainak kiválasztásakor tartsa lenyomva a ✓ 💤 gombot, hogy eltávolítsa a lejátszási listájából.

MEGJEGYZES:

- *A lejátszási listák csak az aktuális USB-lemezre vonatkoznak. Ha másik lemezt használ, előfordulhat, hogy a lejátszási lista nem játszható le. Ha olyan számot választ ki a lejátszási listájában, amely nincs jelen, értesítés jelenik meg.*

Ismételt lejátszás

Válassza az <**Be**> vagy a <**Ki**> lehetőséget. Bekapcsolt állapotban megismétli az aktuális mappában lévő összes számot.

Véletlenszerű lejátszás

Válassza az <**Be**> vagy a <**Ki**> lehetőséget. Bekapcsolt állapotban véletlenszerűen játssza le az aktuális mappában lévő számokat.

Saját lejátszási lista törlése

Törli az összes számot az aktuális lejátszási listáról.

Kiegészítő bemenet (AUX)

Az AUX-bemenet használható külső eszközről, például telefonról, táblagépről vagy hasonló eszközről származó hang lejátszására. AUX-lejátszási módban a hangfunkciókat a külső eszközén keresztül vezérelje.

MEGJEGYZES:

- *Az Aux mód csak a Rendszerbeállításokat és a Főmenüt tartalmazza.*

RENDSZERBEÁLLÍTÁSOK & FŐMENÜ

Rendszerbeállítások

Bármely üzemmódban tartsa lenyomva a *i* ☰ gombot. Használja a ✓ 💤 gombot a <**Rendszerbeállítások**> kiválasztásához.

- Hangszínszabályzó: Válassza ki a preferált hangprofilt. Választható: Flat, Klasszikus, Rock, Pop, Jazz, Dance, Voice és Saját EQ.
  - A Saját EQ beállításához válassza a <**Saját EQ profil beállítása**> lehetőséget. Használja a ✓ 💤 potmétert a basszus és a magas ± 10 dB állításához.
- Hálózat: A hálózati almenü megnyitása:
  - Hálózati varázsló: Elindítja a hálózati kapcsolat lépéseit. Ha kihagyta a kezdeti beállítást, válassza ki itt a hálózatot. Folytassa a Kezdeti beállítás 6. lépésétől.
  - PBC WLAN beállítás: Csatlakoztatás router WPS gombjával.
  - Beállítások megtekintése: Megjeleníti a rádió hálózati kapcsolatának adatait.
  - Manuális beállítások: A hálózati beállítások kézi konfigurálása:
    - Miután minden adatot megadott, a rádió megpróbál csatlakozni a hálózathoz. Kérjük, gondosan ellenőrizze minden manuálisan megadott adatot. Ha helyesek, és a rádió mégsem csatlakozik, ellenőrizze a routert.
    - Csatlakozási típus: Ennél a rádiónál csak vezeték nélküli elérhető.
    - DHCP: Engedélyezze az automatikus hálózati beállítást (ajánlott). Letiltás esetén a hálózati beállításokat kézzel kell megadni.
    - Letiltás esetén a következő képernyőkön meg kell adnia a kívánt IP-t, hálózati maszkot, átjáró címet, elsődleges és másodlagos DNS-t.
    - SSID: Adja meg az SSID-t.
    - Hitelesítés: Választható: Nyílt, WEP, WPA/WPA2.
    - Titkosítás: A korábban választott hitelesítési módtól függ. Nyílt = <**Nincs**>. WEP = <**Előre megosztott kulcs**>, WPA/WPA2 = <**PSK AES/TKIP**>.
    - Kulcs: Adja meg a hálózati kulcsot.
  - Hálózati profil: Válasszon a korábbi hálózati kapcsolatok listájából.
  - Hálózati beállítások törlése: A hálózat törlése. Válassza a <**IGEN**> opciót a hálózati kapcsolat visszaállításához.
  - Hálózathoz csatlakoztatva tartás: Válassza az <**IGEN**> lehetőséget, hogy a rádió készenlétben is hálózaton maradjon (ajánlott). Válassza a <**NEM**> lehetőséget, hogy megszakítsa a hálózati kapcsolatot készenlétben.

MEGJEGYZÉS:

- *Ha nemmel választ, az OKTIV alkalmazás távirányító funkciója kikapcsol, amikor a rádió készenlétben van. Az OKTIV alkalmazás vezérlése folytatódik, ha a rádió bekapcsol és hálózatra csatlakozik.*

  - Adatátviteli hangminőség: Alacsony, normál vagy magas minőség választható. Ez csak az internetes adatfolyamokra vonatkozik.
  - Kijelző háttérvilágítás: Belép a színes kijelző fényerő szabályozó almenüjébe.
    - Időzítés: Beállítja, hogy mennyi ideig marad világos, mielőtt elhalványul.
    - Bekapcsolás fényereje: Beállítja a fényerőt, amikor a rádió be van kapcsolva.
    - Elhalványulási szint: Beállítja a fényerőt, ami az utolsó művelet után beállított időtartam elteltével életbe lép.
- Színséma: Beállítja a színtémát a szöveghez és ikonokhoz. Ez nem érinti a SlideShow-t.
- Idő/Dátum: Belép az idő és dátum almenübe.
  - Idő/dátum beállítása: A ✓ 💤 gombbal válassza ki a megfelelő értékeket
  - Automatikus frissítés: Válassza a dátum/idő frissítési forrását.
  - Időformátum beállítása: 12 vagy 24 órás formátum választható.
  - Dátumformátum beállítása: DD-MM-YYYY vagy MM-DD-YYYY választható.
  - Időzóna beállítása: Válassza ki a tartózkodási helyéhez tartozó időzónát.
  - Nyári időszámítás: Beállítja a nyári időt ki- vagy bekapcsolt állapotba.

  MEGJEGYZÉS:

  - *Az időzóna és a nyári időszámítás csak akkor módosítható, ha az automatikus frissítés Hálózatra van állítva.*
  - Óra megjelenítése: Meghatározza az óra típusát, amely a készülék készenlétben látható.
- Nyelv: Felhasználói felület nyelvének beállítása. Elérhető nyelvek: angol, cseh, dán, holland, finn, francia, német, olasz, norvég, lengyel, portugál, szlovák, spanyol, svéd és török.
- Automatikus készenlét: Beállíthatja, hogy a rádió 15 perc tétlenség után automatikusan készenlétbe lépjen-e.
- Beállítás varázsló: Elindítja a kezdeti beállítási varázslót.
- Információ: Megjeleníti a szoftver-/Spotify-verziót és a rádió azonosítóját.
- Szoftverfrissítés: Az automatikus frissítés engedélyezése. Válassza a <**Most ellenőriz**> lehetőséget a kézi ellenőrzéshez.
- Gyári visszaállítás: Gyári visszaállítást indíthat <**IGEN**> kiválasztásával. Ez visszaállítja a rádiót a gyári beállításokra.

MEGJEGYZÉS:

- *A rádiónak csatlakoznia kell a hálózati áramhoz a gyári visszaállításhoz.*

Főmenü

A Főmenü tartalmazza az összes ébresztő, alvás és időzítő funkciót.

Bármely üzemmódban tartsa lenyomva a *i* ☰ gombot. Használja a ✓ 💤 gombot a <**Főmenü**> kiválasztásához.

Alvás

Alvásidőzítő beállítása (alapértelmezett: Ki). Használja a ✓ 💤 gombot

15, 30, 45 vagy 60 perc választható. A kiválasztott idő elteltével a rádió készenlétbe lép.

Ébresztések

Válassza az <**Ébresztések**> menüpontot az 1-es és 2-es ébresztő beállításához/megtekintéséhez.
Az ébresztések egymástól függetlenül működnek. Ha az 1-es vagy 2-es ébresztőt beállította, egy ébresztő ikon jelenik meg a kijelzőn.
Válassza az 1-es vagy 2-es ébresztőt. Állítsa be a következő paramétereket:

Engedélyezés	Ki/ Napi/ Egyszer/ Hétvége/ Hétköznap
Idő	Ébresztő "bekapcsolási" ideje
Dátum	Ébresztő "dátuma"
Mód	Csengő/ Internet rádió/ DAB/ FM
Előre beállított	Utoljára hallgatott / előre beállított állomás
Időtartam	15/30/45/60/90/120 perc
Hangerő	Hangerő 0-30, Max
Mentés	Mentés és az ébresztő beállításának megerősítése

MEGJEGYZÉSEK:

- *A dátum csak akkor jelenik meg, ha az "Egyszer" van engedélyezve*
- *Az előbeállított opció csak akkor jelenik meg, ha a Mód internet rádió/ DAB/FM-re van állítva.*

Ébresztő működtetése

Amikor megszólal az ébresztő, nyomja meg a ✓ gombot a 5 perces szundi beállításához. Ismételt megnyomásával 10, 15 vagy 30 percre újra szundira állítható. Minden alkalommal, amikor szundira állít, az időtartam újraindul. Nyomja meg a ⏻ gombot az ébresztő/valamely beállított szundi megszakításához/megállításához.

MEGJEGYZÉSEK:

- *Ha a rádió nincs hálózathoz csatlakoztatva és KI van kapcsolva, az ébresztők nem szólnak.*
- *Röviden megnyomhatja a i gombot is. amikor a rádió készenlétben van, az ébresztők beállításához.*

Időzítő

Használja a ✓ gombot időzítő beállításához (1–99 perc). Nyomja meg a megerősítéshez és az időzítés elindításához.
Az időzítő végén egy hang megszólal, fokozatos hangerővel. Nyomja meg a ✓ gombot a hang megállításához.

- Forgassa el a ✓ gombot az időzítő beállításához
- Nyomja meg a ↩ gombot az időzítő törléséhez
- Nyomja meg a ⇥ gombot a mód váltásához (időzítés folytatódik)

Az időzítő készenlétben is megszólal.

MEGJEGYZÉS:

- *Ha a rádió nincs hálózathoz csatlakoztatva és KI van kapcsolva, az időzítő sem szól.*

ELŐRE BEÁLLÍTOTTAK

Előre beállított csatornák internet rádióhoz, podcastokhoz, Spotify-hoz, DAB-hoz és FM-hez menthetők. Az előbeállítások az ébresztők beállításánál is választhatók.

Előbeállítás mentése

Bármely üzemmódban tartsa lenyomva a ♥ gombot. Használja a ✓ gombot a kívánt előbeállítás kiválasztásához. Röviden nyomja meg a ✓ gombot az aktuális rádióállomás, podcast vagy Spotify szám mentéséhez.
Az internet rádió és a podcastok 40 közös előbeállítással rendelkeznek. A DAB és FM egyaránt 40 előbeállítással rendelkezik. A Spotify-hoz 10 előbeállítás tartozik.

Az 1., 2. vagy 3. előbeállítás mentéséhez tartsa lenyomva a megfelelő gombot.

Előbeállítás visszahívása

Röviden nyomja meg a ♥ gombot az előbeállítások listájának megtekintéséhez. Röviden nyomja meg a ✓ gombot a kiválasztáshoz. Alternatívaként röviden nyomja meg az 1., 2. vagy 3. gombot, hogy gyorsan elérje az adott módhoz mentett előbeállítást.

AIRABLE

Használja az Airable portált (a cím az 1. oldalon található), hogy böngésszen az Internetes rádiók és Podcastok között, kedvenceit elmentse az eszközére, és szinkronizálja azokat több eszköz között.
Az Airable használatához a rádiónak csatlakoznia kell az internethez, és aktív Airable-fiókkal kell rendelkeznie.
A regisztrációhoz látogasson el az Airable portálra, hozzon létre egy fiókot, ha még nincs, és kösse össze a rádióját az eszközazonosítóval.
Az eszközazonosító lekéréséhez válassza az Internetes rádió vagy a Podcastok módot. A menüben válassza a <**Állomáslista**> lehetőséget, majd válassza a <**Kedvencek**> lehetőséget. Az eszközazonosító megjelenik.
Miután összekapcsolta, online is kezelheti az állomásokat és kedvenceket, és közvetlenül elérheti őket a rádióján.

OKTIV alkalmazás beállítása

Az OKTIV kibővíti a kompatibilis csatlakoztatott audió eszköze funkcionalitását – nagyobb vezérlést és jobb hallgatási élményt nyújt.
Töltse le az alkalmazást az 1. oldalon található QR-kód segítségével.
Első beállításkor az OKTIV alkalmazással megadhatja az eszköz nevét, az időformátumot, az időzónát és egyéb beállításokat.
Ha először használja a rádiót, a beállítás varázslóban ne válassza a <**Igen**> vagy a <**Nem**> lehetőséget. Ehelyett nyissa meg az OKTIV alkalmazást, és ott végezze el az eszköz beállítását. Kövesse az alkalmazás képernyőn megjelenő utasításait.
Miután csatlakozott, az OKTIV alkalmazással távolról is vezérelheti a rádiót.

MEGJEGYZÉSEK:

- *Az OKTIV alkalmazás használatához a rádiónak és az eszközének ugyanarra a hálózatra kell csatlakoznia.*
- *Ha ugyanabból a modellből több egység is csatlakozik az OKTIV alkalmazásban, nevezze át őket az alkalmazás beállításaiban.*

Importanti istruzioni di sicurezza

Seguire tutte le istruzioni di sicurezza e fare attenzione a tutte le avvertenze. Conservare il manuale per consultazioni future.

Consultare il manuale utente per informazioni sulla sicurezza, il funzionamento e la manutenzione.

Corrente continua (DC): La tensione indicata è DC.

Solo per uso interno.

Nota

- Ispezionare il prodotto dopo il disimballo; se danneggiato, non utilizzarlo e consultare il proprio rivenditore.

ATTENZIONE
RISCHIO DI SCOSSA ELETTRICA NON APRIRE

- L'utente non deve tentare di riparare né esporre le parti interne; questa azione può essere pericolosa e invaliderà la garanzia. Rivolgersi solo a centri di assistenza autorizzati per le riparazioni.
- Non maneggiare il cavo di alimentazione con le mani bagnate. Non forzare la spina nella presa. Spegnere e scollegare il prodotto quando non in uso. Mantenere la spina accessibile, senza usare prolunghe.
- Non danneggiare, tendere, piegare o collocare oggetti pesanti sul cavo di ricarica USB.
- Utilizzare precauzioni di sicurezza di base intorno ai bambini per prevenire un uso improprio del prodotto.
- Posizionare su una superficie piana e stabile senza sbalzi.
- Non bloccare, coprire o inserire oggetti nelle fessure di ventilazione. Non inserire oggetti nelle aperture del prodotto. Il non rispetto di queste indicazioni può comportare un rischio per la sicurezza e/o danni al prodotto. Assicurare una distanza minima di 5 cm intorno al prodotto per una ventilazione sufficiente ed evitare il surriscaldamento.
- Non tentare di spostare l'unità quando un dispositivo è collegato all'unità.
- Non posizionare il prodotto vicino a fonti di calore o alla luce diretta del sole per periodi prolungati.
- Tenere le fiamme libere lontane dal prodotto per prevenire incendi.
- Non esporre il prodotto a liquidi; tenerlo lontano da pioggia, acqua e oggetti pieni di liquidi per prevenire incendi o scosse elettriche.
- Scollegare tutti i cavi durante temporali o fulmini per prevenire danni.
- Scollegare i cavi di alimentazione dal prodotto prima della pulizia e utilizzare un panno morbido e asciutto senza prodotti chimici o detergenti. Se si utilizza un aspirapolvere, utilizzare l'accessorio spazzola morbida.

Installazione delle batterie

- Utilizzare solo le batterie specificate; non mescolare tipi o nuove con vecchie. Utilizzare la polarità corretta al momento dell'inserimento della batteria.

Utilizzo e manutenzione

- Tenere le batterie lontano da fonti di calore, come fiamme o in pieno sole.
- Rimuovere le batterie se non vengono utilizzate per più di un mese per evitare perdite.
- Sostituire le batterie che perdono all'interno del vano batterie.

Sicurezza per i bambini

- Assicurarsi che il vano batterie sia sicuro. Tenere le batterie fuori dalla portata dei bambini. Richiedere assistenza medica immediata in caso di ingestione.

Condizioni ambientali

- Tenere le batterie lontane da bassa pressione o calore elevato per evitare esplosioni o perdite.

Smaltimento

- Smaltire il pacco batterie secondo il manuale (vedere "Smaltimento: apparecchiature e batterie"). Non gettare nel fuoco, smontare o ricaricare batterie non ricaricabili, poiché potrebbe causare perdite o esplosioni.

Smaltimento dell'apparecchio e delle batterie

Informazioni per gli utenti su raccolta e smaltimento di vecchi apparecchi.
Il prodotto non contiene parti riparabili dall'utente; riciclare componenti elettronici e batterie in modo sicuro secondo le indicazioni locali.
Non smaltire come rifiuti domestici né nel fuoco, poiché potrebbero esplodere.

Il simbolo indica che il prodotto contiene batterie ai sensi del Regolamento UE 2023/1542/UE; non può essere smaltito con i rifiuti domestici. Cd, Hg, o Pb mostra che la batteria contiene cadmio, mercurio o piombo.

Questo simbolo indica che il prodotto è progettato e fabbricato in modo da essere riciclato e riutilizzato.

Questi simboli sul prodotto, sulla confezione e/o sui documenti che lo accompagnano indicano che i prodotti elettrici ed elettronici usati non vanno mischiate con i rifiuti domestici generici. Gli utenti in contesti domestici dovrebbero contattare il rivenditore presso cui hanno acquistato il prodotto oppure un ufficio governativo locale per ricevere dettagli su dove e come portare questi oggetti per un riciclaggio che rispetti l'ambiente.

Dichiarazione CE e UKCA:

- Con la presente, Sharp Consumer Electronics Poland sp. z o.o. dichiara che questo dispositivo audio è conforme ai requisiti essenziali e alle altre disposizioni pertinenti della Direttiva RED 2014/53/UE e del Regolamento britannico sulle apparecchiature radio del 2017.
- Il testo completo della dichiarazione di conformità CE e UKCA è disponibile su sharpconsumer.com

NOTA ERP II:

- Questa unità è progettata per passare automaticamente in modalità STANDBY dopo circa 15 minuti di inattività. Premere il pulsante POWER per accendere l'unità.

Aggiornamenti software

- Controllare periodicamente www.sharpconsumer.com per gli aggiornamenti software per questo modello.

Contenuto della confezione

• Unità Smart Radio	• 1 x adattatore AC
• Telecomando (batterie incluse)	• Documentazione utente

Controlli

(Fare riferimento a 1 a pagina 2)

1. Pressione breve: Accensione/Standby	**2.** Premere brevemente per tornare indietro.
3. Pressione breve: Riproduci/Pausa. Scansione DAB/FM	**4.** Pressione breve per informazioni, ritorno alla riproduzionePressione prolungata per il menu
5. Pressione breve: Selezione modalità	**6.** Pressione breve: brano, stazione DAB o podcast precedente/ successivo. Sintonizzazione fine frequenza FMPressione prolungata: riavvolgimento/ avanzamento rapido*. Scansione automatica FM
7. Ruotare per aumentare/diminuire volume/parametroPremere brevemente per selezionare/ snooze	**8.** Pressione breve: richiamare una preselezionePressione prolungata: memorizzare una preselezione

(Fare riferimento a 2 a pagina 2)

9. Ingresso cuffie	**10.** Aux in
11. Ingresso USB 5V 1A	**12.** Porta DC IN

(Fare riferimento a 3 a pagina 2)

1. Standby	**2.** Modalità podcast
3. Modalità radio Internet	**4.** Modalità radio DAB/ DAB+
5. Modalità radio FM	**6.** DIM Attiva/disattiva il livello "on" dell'attenuatore del display
7. Cerca/sintonizza in avanti Cerca/sintonizza indietro	**8.** Brano precedente, riavvolgimento rapido Brano successivo, avanzamento rapido
9. Seleziona / Snooze	**10.** Indietro
11. + – VOL –/+	**12.** Numero
13. Funzione allarme	**14.** Disattiva audio
15. Modalità Spotify	**16.** Modalità USB
17. Modalità Aux In	**18.** Usare il Bluetooth
19. Riproduci o metti in pausa	**20.** Pressione breve per informazioni, ritorno alla riproduzionePressione prolungata per il menu
21. EQ Cambia modalità EQ	**22.** TREB (per il profilo My EQ)
23. BASS (per il profilo My EQ)	**24.** Preselezione preferita
25. Timer di sospensione	

Funzionamento

Uso di questo manuale

Quando viene mostrato un pulsante o un'icona, può essere azionato utilizzando il pulsante corrispondente sull'unità principale o sul telecomando.

Installazione delle batterie

1. Per aprire il vano batterie, premere il pollice sul coperchio del vano batterie e farlo scorrere verso il basso.
2. Inserire due batterie AAA osservando la polarità +/- come mostrato. Al momento della sostituzione delle batterie, usare solo il tipo di batteria fornito.
3. Reinserire il coperchio della batteria e fissarlo al suo posto.

COLLEGAMENTI

Aux in

(Fare riferimento a 2 a pagina 2)

A: Utilizzare un cavo audio da 3,5 mm (non incluso) per collegarsi a una presa di uscita audio di un dispositivo audio esterno.

USB

A. Inserire un'unità flash USB (max 128 GB).
B. Collegare un dispositivo per la ricarica. Uscita USB max 5V 1A.

CONFIGURAZIONE INIZIALE

NOTA:

– *Le impostazioni predefinite sono segnalate da un asterisco sulla radio.*

1. Premere brevemente il .
2. Utilizzare per selezionare la lingua desiderata.
3. Scegliere come configurare la radio:
   - App OKTIV – Vedere sezione setup app OKTIV.
   - Configurazione manuale:
     <**Sì**> – Procedere al punto 4
     <**No**> – Saltare la configurazione (può essere eseguita successivamente). DAB, FM e Bluetooth sono disponibili; le funzionalità Internet richiedono una configurazione.
4. Formato orario: Selezionare il formato 12/24 ore
5. Aggiornamento automatico: Selezionare la fonte di aggiornamento data/ora: DAB, FM, Rete o Nessun aggiornamento
   - Se si utilizza la Rete, impostare il fuso orario.
   - Se si utilizza la Rete, abilitare l'ora legale quando applicabile.

NOTA:

– *DAB e FM utilizzano segnali orari dalle trasmissioni radio. La rete utilizza un segnale orario Internet. Le impostazioni dell'ora legale si applicano solo se si utilizza l'aggiornamento tramite Rete.*

6. Tenere rete connessa: Mantiene l'unità connessa alla rete in standby. Necessario per il funzionamento tramite telecomando. Selezionare <**Sì**> o <**No**>.
7. Selezionare Pulsante/Pin/Salta WPS. Utilizzare il pulsante WPS (Wi-Fi Protected Setup) sul router per una connessione veloce senza inserire la password. Se supportato, accanto al nome della rete apparirà [WPS]. Saltare se si desidera inserire manualmente la chiave della rete Wi-Fi.
8. SSID: Selezionare la propria rete Wi-Fi.
9. Chiave: Utilizzare per inserire la chiave della rete Wi-Fi. Se si commette un errore, selezionare <**BKSP**> per eliminare i caratteri.
10. Una volta inserita la chiave corretta, la radio si collegherà alla rete e la configurazione terminerà. Verrà visualizzato il **Menu principale**.

Ascolto della radio
Premere ⊡. Usare ✓ 💤 per selezionare una delle seguenti opzioni: Radio Internet, podcast, Spotify, lettore musicale (USB), DAB, FM, Bluetooth o Aux. In alternativa, usare il telecomando per selezionare una modalità.
In ciascuna modalità, il pulsante *i* ▤ ha due funzioni:
Premere brevemente: Premere ripetutamente per scorrere le informazioni disponibili in quella modalità.
Pressione prolungata: Apre il **Menu** per quella modalità.
Ogni menu modalità è descritto di seguito.
Tutti i menu includono il menu **Impostazioni di sistema** e il **Menu principale**.
Consultare le sezioni pertinenti per maggiori dettagli.

RADIO INTERNET

Informazioni
Testo scorrevole fornito dall'emittente (ad es. artista, brano, dettagli stazione, lingua, data corrente, bit rate, codec, frequenza di campionamento e buffer di riproduzione).

NOTA:
– *Non tutte le stazioni trasmettono queste informazioni; alcune possono fornire solo dettagli parziali.*

Menu
- Ultimi ascolti: Mostra le ultime 10 stazioni/podcast ascoltati.
- Elenco stazioni: Apre il sotto-menu Elenco stazioni:
  – Area locale: Stazioni basate sulla posizione.
  – Preferiti & Mie stazioni aggiunte: Richiede una connessione Airable. Vedi sezione Airable.
  – Ricerca: Utilizzare ✓ 💤 per inserire e selezionare termini di ricerca.
  – Localizzazione: Sfoglia le stazioni per località.
  – Popolare: Le stazioni più popolari del mondo.
  – Scopri: Sfoglia per origine (paese), genere o lingua.

PODCAST

Informazioni
Testo scorrevole fornito dall'emittente (ad es. artista, brano, dettagli stazione, lingua, data corrente, bit rate, codec, frequenza di campionamento e buffer di riproduzione).

NOTA:
– *Non tutti i podcast trasmettono queste informazioni; alcuni possono fornire solo dettagli parziali.*

Menu
- Ascoltato per ultimo: Mostra gli ultimi 10 podcast/stazioni ascoltati.
- Elenco podcast: apre il sotto-menu elenco podcast:
  – Area locale: Mostra un sotto-menu per i podcast locali.
  – Preferiti & Ultimi episodi: Richiede una connessione Airable. Vedi sezione Airable.
  – Cerca: Utilizzare ✓ 💤 per selezionare e inserire termini di ricerca.
  – Località: Sfoglia i podcast per località.
  – Scopri: Sfoglia per origine (paese), genere o lingua.

DAB

NOTA:
– *Al primo avvio di DAB, l'unità eseguirà automaticamente una scansione completa.*

Informazioni
Testo scorrevole fornito dall'emittente (ad es. artista, brano, dettagli stazione, lingua, data corrente, frequenza, bit rate, codec, frequenza di campionamento e potenza del segnale).

NOTA:
– *Non tutte le stazioni trasmettono queste informazioni; alcune possono fornire solo dettagli parziali.*

Menu
- Elenco dei contenuti: visualizza le stazioni rilevate.
- Ricerca: Esegue una scansione. Da utilizzare se si cambia località o per aggiornare l'elenco stazioni.
- Sintonizz. manuale: Sintonizza una frequenza specifica.
- Rimoz. non valida: Rimuove dall'elenco stazioni quelle non disponibili.
- DRC: (Dynamic Range Control) Riduce la differenza tra suoni forti e deboli. In ambienti rumorosi, un DRC elevato rende i suoni deboli più forti e i suoni forti più deboli. Non tutti i broadcaster trasmettono dati DRC.

FM RADIO

NOTA:
– *Al primo avvio di FM, l'unità eseguirà automaticamente una scansione completa.*

Informazioni
Testo scorrevole fornito dall'emittente, ad esempio Radiotext, Tipologia programma, Nome stazione o frequenza, stato segnale e alimentazione.

NOTA:
– *Non tutte le stazioni trasmettono queste informazioni; alcune possono fornire solo dettagli parziali.*

Menu
- Impostaz. di ricerca: Scansione solo delle stazioni con segnale forte.
- Impostaz. audio: Ascolta solo in mono o in stereo.
- AMS: La radio eseguirà la scansione della banda FM e salverà automaticamente come preset le stazioni rilevate.

SPOTIFY

Usa il tuo cellulare, tablet o computer come telecomando remoto per Spotify. Vai su spotify.com/connect per scoprire come.

BLUETOOTH

Selezionare questa modalità per riprodurre contenuti sul dispositivo attraverso la radio. Trovare **<SHARP DR-I740> / <SHARP DR-I741>** sul proprio dispositivo per connettersi. Il display della radio mostrerà **Connesso** al successo dell'operazione.

Informazioni
Testo scorrevole fornito dal software del dispositivo (ad es. artista, brano, album e codec).

NOTA:
– *Non tutti i software sui dispositivi trasmettono queste informazioni; alcuni possono fornire solo dettagli parziali.*

Menu
- Configura Bluetooth: selezionare per avviare l'associazione. Se già connesso, il dispositivo attuale verrà disconnesso per consentire la connessione di un nuovo dispositivo.
- Visualizza dettagli: entra nel sotto-menu dettagli Bluetooth:
  – Info Bluetooth: mostra le informazioni Bluetooth della radio.
  – Dispositivo connesso: mostra le informazioni sul dispositivo.
  – Elenco dispositivi associati: mostra l'elenco dei dispositivi collegati alla radio.

Lettore musicale (USB)

Selezionare questa modalità per riprodurre file MP3 memorizzati su un disco USB (dimensione max 128 GB).

Riproduzione USB
Quando una chiavetta USB è collegata all'unità in modalità Lettore musicale,
il display mostra <**Disco USB collegato - Aprire cartella?**>. Premere ✓ 💤 per confermare.
Navigare nelle cartelle USB per trovare i brani.
Tenere premuto ✓ 💤 su un brano per salvarlo nella playlist.

NOTA:
– *Alcuni dispositivi USB potrebbero non essere compatibili.*
– *Il riconoscimento di un disco USB può richiedere fino a 10 secondi.*

La mia playlist
Selezionare <**La mia playlist**>. I brani vengono memorizzati nell'ordine in cui vengono salvati. Selezionare un brano per avviare la riproduzione da quel brano.
Usare ⏮ ⏭ per saltare/mandare avanti rapidamente/riavvolgere i brani.
Durante la selezione dei brani della playlist, tenere premuto ✓ per rimuoverlo dalla playlist.

NOTA:
– *Le playlist si applicano solo al disco USB corrente. Se si utilizza un altro disco, la playlist potrebbe non essere riprodotta. Se si seleziona un brano nella playlist che non è presente, verrà visualizzata una notifica.*

Riproduzione ripetuta
Selezionare <**Attivo**> o <**Disattivo**>. Quando attiva, ripete tutti i brani nella cartella corrente.

Riproduzione casuale
Selezionare <**Attivo**> o <**Disattivo**>. Quando attiva, riproduce in ordine casuale i brani nella cartella corrente.

Cancella La mia playlist
Cancella tutti i brani dalla playlist corrente.

Ingresso ausiliario (AUX)

L'ingresso AUX può essere utilizzato per riprodurre l'audio da un dispositivo esterno, come un telefono, un tablet o un dispositivo simile. In modalità di riproduzione AUX, controllare le funzioni audio tramite il dispositivo esterno.

NOTA:
– *La modalità Aux include solo Impostazioni di sistema e Menu principale.*

IMPOSTAZIONI DI SISTEMA E MENU PRINCIPALE

Impostazioni di sistema
Pressione prolungata su *i* in qualsiasi modalità. Utilizzare ✓ per selezionare <**Config. di sistema**>.

- Equalizzatore: Seleziona il profilo audio preferito. Selezionare tra: Flat, Classic, Rock, Pop, Jazz, Dance, Voice e My EQ.
  – Per regolare My EQ, selezionare <**Impost. prof. mio EQ**> dallo stesso menu. Utilizzare ✓ per regolare bassi e alti ± 10 dB.
- Rete: Apre il sotto-menu rete:
  – Configurazione guidata rete: Avvia la procedura di connessione alla rete. Se si è saltata la configurazione iniziale, selezionare qui la propria rete. Procedere dal punto 6 nelle istruzioni di Configurazione iniziale.
  – Config. PBC Wlan: Configura la connessione tramite il pulsante WPS del router.
  – Vedere impostaz.: mostra le informazioni sulla connessione di rete della radio.
  – Impostaz. manuali: configurare manualmente i parametri di rete:
    – Dopo aver inserito tutte le informazioni, la radio tenterà di connettersi alla rete. Verificare attentamente tutte le informazioni inserite manualmente. Se corrette e la radio non si collega, controllare il router.
    – Tipo di connessione: Solo wireless disponibile per questa radio.
    – DHCP: Attivare per configurazione di rete automatica (consigliato). Disattivare per assegnare manualmente i parametri di rete.
    – Se disattivato, le schermate successive richiederanno l'inserimento di IP, Subnet mask, Gateway, DNS primario e secondario preferiti.
    – SSID: Inserire l'SSID.
    – Autenticazione: Selezionare tra: Open, WEP, WPA/WPA2.
    – Crittografia: dipende dal metodo di autenticazione selezionato. Open = <**Nessuna**>. WEP = <**PreSharedKey**>, WPA/WPA2 = <**PSK AES/TKIP**>.
    – Chiave: Inserire la chiave di rete.
  – Profilo rete: Selezionare la rete da un elenco di connessioni precedenti.
  – Cancella parametri rete: cancella la rete. Selezionare <**SÌ**> per reimpostare la connessione di rete.
  – Mantieni rete connessa: selezionare <**SÌ**> per mantenere la radio connessa anche in standby (consigliato). Selezionare <**NO**> per disconnettere la rete quando la radio è in standby.

NOTA:
– *Se si seleziona no, il controllo remoto tramite l'app OKTIV sarà disabilitato quando la radio è in standby. Il controllo app OKTIV riprende quando la radio viene accesa e si connette alla rete.*

  – Qualità audio streaming: Selezionare Bassa, Normale o Alta. Si applica solo agli stream Internet.
  – Illuminazione dello sfondo: accede al sotto-menu di controllo della retroilluminazione del display.
    – Tempo prima attenuazione: Imposta il tempo in cui la retroilluminazione rimane attiva prima di attenuarsi.
    – Livello luminosità attiva: Imposta il livello di luminosità quando la radio è accesa.
    – Livello luminosità attenuata: Imposta livello dopo il timeout dalla ultima operazione.
- Schema colori: Imposta tema colori per testo e icone. Non influisce su SlideShow.
- Ora/Data: accede al sotto-menu ora e data.
  – Imposta ora/data: Utilizzare ✓ per selezionare i valori corretti
  – Aggiornamento automatico: Selezionare la fonte di aggiornamento data/ora.
  – Imposta formato orario: Seleziona 12h o 24h.
  – Imposta formato data: Seleziona DD-MM-YYYY o MM-DD-YYYY.
  – Imposta fuso orario: Seleziona il fuso orario della propria zona.
  – Ora legale: Abilita/disabilita ora legale.

  NOTA:
  – *Fuso orario e ora legale possono essere cambiati solo se aggiornamento automatico è impostato su Rete.*
  – Stile orologio: Imposta il tipo di orologio visibile in standby.
- Lingua: Imposta la lingua dell'interfaccia utente. Selezionare tra: Inglese, Ceco, Danese, Olandese, Finlandese, Francese, Tedesco, Italiano, Norvegese, Polacco, Portoghese, Slovacco, Spagnolo, Svedese e Turco.
- Spegnimento automatico: Imposta se la radio entra in standby dopo 15 minuti di inattività.
- Configurazione guidata: Avvia la configurazione guidata iniziale.
- Info: Mostra versione software, versione Spotify e Radio ID.
- Aggiornamento software: Imposta controlli automatici degli aggiornamenti software. Selezionare **Verifica ora** per controllare manualmente.
- Ripristino impostazioni di fabbrica: Eseguire un reset selezionando <**SÌ**>. Questa operazione riporterà la radio alle impostazioni di fabbrica originali.

NOTA:
– *Per eseguire il reset di fabbrica, la radio deve essere collegata all'alimentazione.*

Menu principale
Il Menu principale include tutte le opzioni di allarme, sleep e timer.
Pressione prolungata su *i* in qualsiasi modalità. Utilizzare ✓ per selezionare **Menu principale**.

Sleep
Imposta timer di spegnimento (predefinito: Off). Utilizzare ✓ per Selezionare 15, 30, 45 o 60 minuti. La radio entrerà in standby dopo il tempo selezionato.

Allarmi
Selezionare **Allarmi** per visualizzare e impostare allarme 1 e 2. Entrambi gli allarmi funzionano in modo indipendente. Quando l'allarme 1 o 2 è impostato, un'icona allarme apparirà sullo schermo.

Selezionare allarme 1 o 2. Impostare i seguenti parametri:

Abilita	Off/Giornaliero/Una volta/Fine settimana/Feriali
Ora	Ora attivazione allarme
Data	Data allarme
Modalità	Cicalino/Radio Internet/DAB/FM
Preset	Ultima ascoltata / Stazione preset
Durata	15/30/45/60/90/120 minuti
Volume	Volume 0-30, Max
Salva	Salva e conferma l'impostazione dell'allarme

NOTE:

- *La data viene mostrata solo se "Una volta" è attivato*
- *Il preset viene mostrato solo se per la modalità è selezionata Radio Internet/DAB/FM.*

Utilizzo sveglia

Quando suona l'allarme, premere ✓ per avviare il periodo di snooze di 5 minuti. Premere ancora brevemente per posticipare di 10, 15 o 30 minuti. Ogni volta che l'allarme viene posticipato, la durata viene reimpostata. Premere il tasto ⏻ per annullare/interrompere l'allarme/qualsiasi snooze attivo.

NOTE:

- *Se la radio non è collegata all'alimentazione e spenta, gli allarmi non verranno emessi.*
- *Si può premere brevemente i ▣, quando la radio è in standby per impostare gli allarmi.*

Timer

Utilizzare ✓ per impostare un timer (1–99 minuti). Premere per confermare e avviare il conto alla rovescia.
Al termine del timer, verrà emesso un suono crescente di volume.
Premere ✓ per fermare il suono.

- Ruotare ✓ per regolare il timer
- Premere ↩ per annullare il timer
- Premere ▣ per cambiare modalità (il timer continua)

Il timer suonerà anche in standby.

NOTA:

- *Se la radio non è collegata all'alimentazione e spenta, il timer non verrà emesso.*

PRESET

È possibile impostare preset per Radio Internet, Podcast, Spotify, DAB e FM. I preset possono essere selezionati anche quando si imposta un allarme.

Impostazione di un preset

In qualsiasi modalità, tenere premuto ♥. Usare ✓ per selezionare uno slot preset. Premere brevemente ✓ per salvare la stazione radio, il podcast o la traccia Spotify corrente.
Radio Internet e Podcast condividono 40 preset. DAB e FM hanno ciascuno 40 preset. Spotify ne ha 10.
Per salvare nel preset 1, 2 o 3, tenere premuto il pulsante corrispondente.

Richiamare un preset

Premere brevemente ♥ per visualizzare l'elenco dei preset. Premere brevemente ✓ per selezionare. In alternativa, premere brevemente il pulsante 1, 2 o 3 per accedere rapidamente al preset salvato in quello slot per quella modalità.

AIRABLE

Utilizzare il portale Airable (indirizzo a pagina 1) per navigare tra Radio Internet e Podcast, salvare i preferiti sul dispositivo e sincronizzarli su più dispositivi.

Per utilizzare Airable, la radio deve essere connessa a internet e si deve disporre di un account Airable attivo.
Per registrarsi, visitare il portale Airable, creare un account se non lo si possiede e collegare la radio utilizzando l'ID dispositivo.
Per ottenere l'ID dispositivo, selezionare la modalità Internet radio o Podcast. Utilizzare il menu per selezionare <**Elenco stazioni**>, quindi selezionare <**Preferiti**>. L'ID dispositivo verrà visualizzato.
Una volta collegato, è possibile gestire stazioni e preferiti online e accedervi direttamente dalla radio.

Configurazione app OKTIV

OKTIV migliora il tuo dispositivo audio connesso compatibile – offrendoti più controllo e una migliore esperienza d'ascolto.
Scarica l'app tramite il codice QR a pagina 1.
Al primo avvio, puoi utilizzare l'app OKTIV per impostare il nome del dispositivo, il formato dell'ora, il fuso orario e altre impostazioni.
Se è la prima volta che usi la radio, sulla procedura guidata di configurazione, non selezionare <**Si**> o <**No**>. Invece, apri l'app OKTIV e configura il dispositivo da lì. Segui le istruzioni mostrate sullo schermo dell'app.
Una volta connesso, puoi utilizzare l'app OKTIV per controllare a distanza la radio.

NOTE:

- *Per utilizzare l'app OKTIV, la radio e il dispositivo devono essere connessi alla stessa rete.*
- *Se più unità dello stesso modello sono connesse all'app OKTIV, rinomina-le nelle impostazioni dell'app.*

Svarbūs saugos nurodymai

Laikykitės visų saugos nurodymų ir visų įspėjimų. Šį naudojimo vadovą pasidėkite ateičiai.

Žiūrėkite naudotojo vadovą dėl saugos, eksploatavimo ir priežiūros informacijos.

Nuolatinė srovė (DC): Pažymėta įtampa yra DC.

Naudoti tik patalpose.

Dėmesio:

- Apžiūrėkite gaminį išpakavę, jei yra sužalojimų, nesinaudokite ir pasitarkite su savo tiekėju.

ATSARGIAI

ELEKTROS SMŪGIO PAVOJUS NEATIDARYTI

- Vartotojas neturėtų mėginti taisyti nei atidaryti vidinių dalių; tai gali būti pavojinga ir panaikinti jūsų garantiją. Dėl remonto kreipkitės tik į įgaliotuosius techninės priežiūros centrus.
- Nelieskite maitinimo laido šlapiomis rankomis. Neprievartaukite kištuko į elektros lizdą. Išjunkite ir atjunkite gaminį, kai jis nenaudojamas. Laikykite maitinimo kištuką lengvai prieinamoje vietoje, nenaudodami prailginimo laidų.
- Nepažeiskite, netempkite, nelenkite USB įkrovimo kabelio ir nedėkite ant jo sunkių daiktų.
- Naudokite pagrindines saugos priemones aplink vaikus, kad išvengtumėte neteisingo produkto naudojimo.
- Padėkite ant lygios, stabilios paviršiaus be išsikišimų.
- Neblokuokite, neuždenkite ar neįkiškite objektų į vėdinimo angas. Neįkiškite objektų į produkto angas. Tai gali sukelti saugumo riziką ir/arba pakenkti gaminiui. Užtikrinkite ne mažesnį kaip 5 cm atstumą aplink gaminį pakankamai ventiliacijai, kad išvengtumėte perkaitimo.
- Nepabandykite perkelti įrenginio, kai prie jo prijungtas kitas įrenginys.
- Negalima statyti produkto šalia šilumos šaltinių ar tiesioginių saulės spindulių ilgą laiką.
- Laikykite atviras liepsnas atokiau nuo gaminio, kad išvengtumėte gaisro.
- Negalima išleisti gaminio veikiant skysčiams; laikykite nuošalyje nuo lietaus, vandens ir skysčiais pripildytų objektų, kad išvengtumėte ugnies ar elektros šoko.
- Atjunkite visus kabelius per audras ar žaibus, kad išvengtumėte pažeidimų.
- Prieš valydami atjunkite maitinimo kabelius nuo gaminio ir naudokite minkštą, sausą skudurėlį be cheminių medžiagų ar ploviklių. Jei naudojate dulkių siurblį, naudokite minkštų šerių antgalį.

Baterijų įdėjimas

- Naudokite tik nurodytus maitinimo elementus; nemaišykite tipų ar naujų su senais. Naudokite tinkamą poliškumą dedant maitinimo elementus.

Naudojimas ir priežiūra

- Laikykite maitinimo elementus toli nuo šilumos šaltinių, kaip pavyzdžiui, šalia ugnies arba tiesioginės saulės spinduliuose.
- Išimkite maitinimo elementus, jei jie nenaudojami daugiau nei mėnesį, kad išvengtumėte ištekėjimo.
- Pakeiskite pratekėjusius maitinimo elementus maitinimo elementų skyriuje.

Vaikų sauga

- Pasirūpinkite, kad maitinimo elementų skyrelis visada būtų uždarytas ir užfiksuotas. Laikykite maitinimo elementus nepasiekiamus vaikams. Jei praryti, nedelsdami kreipkitės į gydytoją.

Aplinkos sąlygos

- Laikykite baterijas atokiau nuo žemo slėgio ar aukštos temperatūros, kad išvengtumėte sprogimo ar nuotėkio.

Šalinimas

- Baterijų komplektą atsikratykite pagal vadovo nurodymus (žr. „Šalinimas: įranga ir maitinimo elementai“). Nedėkite į ugnį, neišardykite ar neįkraukite nepakraunamų maitinimo elementų, nes jie gali ištekėti arba sprogti.

Utilizavimas: Įrenginių ir maitinimo elementų utilizavimas

Informacija vartotojams apie senos įrangos surinkimą ir utilizavimą. Gaminyje nėra dalių, kurias galėtų taisyti naudotojas; elektroniką ir baterijas perdirbkite saugiai pagal vietines rekomendacijas. Neišmeskite kartu su buitinėmis atliekomis ir nemeskite į ugnį, nes jos gali sprogti.

Simbolis nurodo, kad gaminyje yra baterijų pagal ES reglamentą 2023/1542/ES; jo negalima išmesti kartu su buitinėmis atliekomis. Cd, Hg, arba Pb reiškia, kad baterijoje yra kadmio, gyvsidabrio arba švino.

Šis simbolis reiškia, kad gaminys sukurtas ir gaminamas taip, kad būtų perdirbtas ir pakartotinai naudojamas.

Šie simboliai ant gaminių, pakuotės ir (arba) lydinčiuose dokumentuose reiškia, kad panaudotų elektros ir elektroninių gaminių negalima maišyti su įprastomis buitinėmis atliekomis. Įrenginio naudotojai buityje turi susisiekti su mažmeninės prekybos vieta, kur jį įsigijo, arba į vietos savivaldos instituciją dėl informacijos, kur ir kaip gali nugabenti tokius daiktus perdirbimui.

Pareiškimas dėl CE ir UKCA sertifikavimo:

- „Sharp Consumer Electronics Poland sp. z. o. o.“ pareiškia, kad šis garso įrangos prietaisas atitinka būtinus reikalavimus ir kitas svarbias radijo ir telekomunikacijų įrangos direktyvos 2014/53/ES ir 2017 m. JK Radijo įrangos taisyklių nuostatas.
- Visas CE tekstas ir UKCA atitikties deklaracija pateikiami adresu sharpconsumer.com

ERP II PASTABA:

- Šis įrenginys skirtas pereiti į BUDĖJIMO režimą automatiškai po maždaug 15 minučių neaktyvumo. Spauskite ĮJUNGIMO mygtuką, kad įjungtumėte įrenginį.

Programinės įrangos naujiniai

- Periodiškai tikrinkite www.sharpconsumer.com, ar nėra šio modelio programinės įrangos naujinių.

Dėžės turinys

• Išmaniojo radijo įrenginys	• 1 x AC adapteris
• Nuotolinio valdymo pultas (įsk.) baterijos)	• Naudotojo dokumentai

Valdikliai

(Žr. 1 2 puslapyje)

1. Trumpas paspaudimas: įjungti / budėjimo režimas	**2.** Trumpai paspauskite, kad grįžtumėte atgal.
3. Trumpas paspaudimas: paleisti / pristabdyti. Ieškoti DAB/FM	**4.** Trumpai paspauskite informacijai, grįžti į atkūrimąIlgai paspauskite meniu
5. Trumpas paspaudimas: režimo pasirinkimas	**6.** Trumpas paspaudimas: ankstesnis / kitas takelis, DAB stotis arba tinklalaidė. Tiksliai derinti FM dažnįIlgas paspaudimas: greitas atsukimas atgal / pirmyn*. FM automatinė paieška
7. Pasukite, kad padidintumėte / sumažintumėte garsumą / parametrąTrumpai paspauskite, kad pasirinktumėte / snaustumėte	**8.** Trumpas paspaudimas: iškviesti išankstinę nuostatąIlgas paspaudimas: išsaugoti išankstinę nuostatą

(Žr. 2 2 puslapyje)

9. Ausinių lizdas	**10.** „Aux in“ (išorinis įrenginys)
11. USB 5 V 1 A įvestis	**12.** DC IN jungtis

(Žr. 3 2 puslapyje)

1. Parengties režimas	**2.** Tinklalaidžių režimas
3. Interneto radijo režimas	**4.** DAB/DAB+ radijo režimas
5. FM naudojimas	**6.** DIM Perjungti ekrano pritemdymo „įjungta“ lygį
7. Ieškoti / derinti aukštynIeškoti / derinti žemyn	**8.** Takelis žemyn, greitas atsukimas atgalTakelis aukštyn, greitas persukimas pirmyn
9. Pasirinkti / snausti	**10.** Atgal
11. + – GARSUMAS –/+	**12.** Skaičius
13. Žadintuvo funkcija	**14.** Nutildyti
15. Spotify režimas	**16.** USB režimas
17. Išorinio įrenginio režimu	**18.** „Bluetooth“ naudojimas
19. Paleisti arba pristabdyti	**20.** Trumpai paspauskite informacijai, grįžti į atkūrimąIlgai paspauskite meniu
21. EQ Perjungti EQ režimą	**22.** TREB (mano EQ profiliui)
23. BASS (mano EQ profiliui)	**24.** Mėgstamiausia išankstinė nuostata
25. Miego laikmatis	

Veikimas

Šio vadovo naudojimas

Kai rodomas mygtukas arba piktograma, jį galima valdyti naudojant atitinkamą pagrindinio įrenginio arba nuotolinio valdymo pulto mygtuką.

Maitinimo elementų įdėjimas

1. Norėdami atidaryti baterijų skyrių, spauskite nykščiu ant skyrelio dangtelio ir stumkite jį žemyn.
2. Įdėkite dvi AAA baterijas, laikydamiesi teisingo poliariškumo +/- kaip parodyta. Keičiant baterijas, naudokite tik tą patį baterijos tipą, kuris buvo pateiktas.
3. Uždėkite maitinimo elementų dangtelį ir užfiksuokite.

JUNGTYS

„Aux in“ (išorinis įrenginys)

(Žr. 2 2 puslapyje)

A: Naudokite 3,5 mm garso kabelį (nepridedamas), kad prijungtumėte prie
išorinio garso įrenginio garso išvesties lizdo.

USB

A. Įdėkite USB atmintinę (maks. 128 GB).
B. Prijunkite įrenginį įkrovimui. Maks. USB išvestis 5 V 1 A.

PIRMINIS PALEIDIMAS

PASTABA:

– *Numatytosios parinktys radijuje pažymėtos žvaigždute.*

1. Trumpai paspauskite .
2. Naudokite norimai kalbai pasirinkti.
3. Pasirinkite, kaip nustatyti radiją:
   - OKTIV programėlė – žr. OKTIV programėlės nustatymo skyrių.
   - Rankiniu būdu:
     <**Taip**> – tęskite 4 žingsnį
     <**Ne**> – praleisti nustatymą (galima atlikti vėliau). Galimi DAB, FM ir Bluetooth; internetinėms funkcijoms reikalingas nustatymas.
4. Laiko formatas: pasirinkite 12/24 val. formatą
5. Automatinis atnaujinimas: pasirinkite datos/laiko atnaujinimo šaltinį: DAB, FM, tinklas arba be atnaujinimo
   - Naudojant tinklą, nustatykite savo laiko juostą.
   - Naudojant tinklą, įjunkite vasaros laiką, jei taikytina.

PASTABA

– *DAB ir FM naudoja laiko signalus iš radijo transliacijų. Tinklas naudoja internetinį laiko signalą. Vasaros laiko nustatymai veikia tik, kai naudojamas tinklo atnaujinimas.*

6. Palikti tinklą prijungtą: leidžia įrenginiui būti prijungtam prie tinklo budėjimo režime. Reikalinga nuotolinio valdymo veikimui. Pasirinkite <**Taip**> arba <**Ne**>.
7. Pasirinkite Push Button/Pin/Skip WPS. Naudokite WPS (Wi-Fi Protected Setup) mygtuką savo maršrutizatoriuje, kad galėtumėte greitai prisijungti be slaptažodžio. Jei palaikoma, [WPS] bus pateikta prie jūsų tinklo pavadinimo. Praleiskite, jei norite rankiniu būdu įvesti Wi-Fi tinklo kodą.
8. SSID: pasirinkite savo Wi-Fi tinklą.

9. Raktas: Naudokite ✓ norėdami įvesti savo Wi-Fi tinklo raktą. Jei suklysite, pasirinkite <**BKSP**> simboliui ištrinti.
10. Tinkamai įvedus tinklo raktą, radijas prisijungs prie jūsų tinklo ir nustatymo procesas baigsis. Bus parodytas **Pagrindinis meniu**.

Radijo klausymas

Paspauskite . Naudokite ✓ , kad pasirinktumėte vieną iš šių: Interneto radijas, tinklalaidės, Spotify, muzikos leistuvas (USB), DAB, FM, Bluetooth arba Aux. Arba režimą pasirinkite naudodami nuotolinio valdymo pultą.

Kiekviename režime mygtukas *i* turi dvi funkcijas:

Trumpas paspaudimas: Kartotinai paspauskite norėdami peržiūrėti galimą **informaciją** tame režime.

Ilgas paspaudimas: Atveria **Meniu** tam režimui.

Kiekvieno režimo meniu aprašyti žemiau.

Visuose meniu yra **Sistemos nustatymų** meniu ir **Pagrindinis meniu**. Daugiau informacijos žiūrėkite atitinkamuose skyriuose.

INTERNETO RADIJAS

Informacija

Slenkantis tekstas, kurį pateikia transliuotojas (pvz., atlikėjas, kūrinys, stotis, kalba, dabartinė data, duomenų perdavimo greitis, kodekas, mėginių ėmimo dažnis ir atkūrimo buferis).

PASTABA:

– *Ne visos stotys teikia šią informaciją, kai kurios pateikia tik dalinę informaciją.*

Meniu

- Paskutiniai klausyti: rodo paskutines 10 klausytų stočių/tinklalaidžių.
- Stočių sąrašas: atidaro stočių sąrašo submeniu:
  – Vietovė: stotys pagal jūsų vietą.
  – Mėgstamiausios ir mano pridėtos stotys: reikalingas Airable ryšys. Žiūrėkite Airable skyrių.
  – Paieška: naudokite ✓ norėdami įvesti ir pasirinkti paieškos terminus.
  – Vietovė: naršyti stotis pagal vietą.
  – Populiariausios: populiariausios stotys pasaulyje.
  – Atrasti: naršyti pagal šalį (kilmę), žanrą ar kalbą.

TINKLALAIDĖS

Informacija

Slenkantis tekstas, kurį pateikia transliuotojas (pvz., atlikėjas, kūrinys, stotis, kalba, dabartinė data, duomenų perdavimo greitis, kodekas, mėginių ėmimo dažnis ir atkūrimo buferis).

PASTABA:

– *Ne visos tinklalaidės teikia šią informaciją, kai kurios pateikia tik dalinę informaciją.*

Meniu

- Paskutiniai klausyti: rodo paskutines 10 klausytų tinklalaidžių/stočių.
- Tinklalaidžių sąrašas: atidaro tinklalaidžių sąrašo submeniu:
  – Vietovė: siūlo submeniu su vietinėmis tinklalaidėmis.
  – Mėgstamiausios ir naujausios serijos: reikalingas Airable ryšys. Žiūrėkite Airable skyrių.
  – Paieška: naudokite ✓ paieškos terminams įvesti ir pasirinkti.
  – Vietovė: naršyti tinklalaides pagal vietą.
  – Atrasti: naršyti pagal šalį (kilmę), žanrą ar kalbą.

DAB

PASTABA:

– *Pirmą kartą pasirinkus DAB, įrenginys automatiškai atliks pilną nuskaitymą.*

Informacija

Slenkantis tekstas, kurį pateikia transliuotojas (pvz., atlikėjas, kūrinys, stotis, kalba, dabartinė data, dažnis, duomenų perdavimo greitis, kodekas, mėginių ėmimo dažnis ir signalo stiprumas).

PASTABA:

– *Ne visos stotys teikia šią informaciją, kai kurios pateikia tik dalinę informaciją.*

Meniu

- Stočių sąrašas: rodomos nuskaitytos stotys.
- Paieška: atlieka paiešką. Naudokite, kai pakeičiate vietą arba norite atnaujinti stočių sąrašą.
- Rankinis derinimas: pasirinkite konkrečią dažnį.
- Pašalinti negaliojančias: pašalina nepasiekiamas stotis iš stočių sąrašo.
- DRC: (dinaminės garso diapazono valdymas) sumažina skirtumą tarp garsiai ir tyliai skambančių garsų. Triukšmingoje aplinkoje didesnis DRC padidina tylesnius garsus ir sumažina garsesnius. Ne visi transliuotojai perduoda DRC duomenis.

FM RADIJAS

PASTABA:

– *Pirmą kartą pasirinkus FM, įrenginys atliks pilną paiešką automatiškai.*

Informacija

Slenkantis tekstas, kurį pateikia transliuotojas, pvz., radijo tekstas, programos tipas, stoties pavadinimas ar dažnis, signalo ir galios būklė.

PASTABA:

– *Ne visos stotys teikia šią informaciją, kai kurios pateikia tik dalinę informaciją.*

Meniu

- Paieškos nustatymas: ieškoti tik stočių su stipriu signalu.
- Garso nustatymas: klausytis tik mono arba stereo režimu.
- AMS: Radijas nuskaitys FM juostą ir automatiškai išsaugos rastas stotis.

SPOTIFY

Naudok telefoną ir planšetinį arba stalinį kompiuterį kaip „Spotify“ nuotolinio valdymo pultą. Eik į spotify.com/connect ir sužinok kaip.

BLUETOOTH

Pasirinkite šį režimą, kad atkurtumėte turinį iš savo įrenginio per radiją. Suraskite **<SHARP DR-I740> / <SHARP DR-I741>** savo įrenginyje ir prisijunkite. Radijo ekrane rodoma <**Prisijungta**>, kai sėkmingai.

Informacija

Slenkantis tekstas pateikiamas įrenginio programinės įrangos (pvz., atlikėjas, kūrinys, albumas ir kodekas).

PASTABA:

– *Ne visa programinė įranga įrenginiuose perduoda šią informaciją, kai kurios pateikia tik dalinę informaciją.*

Meniu

- Bluetooth nustatymas: pasirinkite susiejimą. Jei jau prijungta, dabartinis įrenginys bus atjungtas, kad galėtumėte prijungti naują įrenginį.
- Peržiūrėti išsamią informaciją: įeina į Bluetooth informacijos submeniu:
  – Bluetooth informacija: rodo radijo Bluetooth informaciją.
  – Prijungtas įrenginys: rodo įrenginio informaciją.
  – Poruotų įrenginių sąrašas: rodo įrenginių, kurie buvo prijungti prie radijo, sąrašą.

Muzikos leistuvas (USB)

Pasirinkite šį režimą, kad atkurtumėte USB diske saugomus MP3 failus (maks. dydis 128 GB).

USB atkūrimas

Kai USB atmintinė prijungta prie įrenginio muzikos leistuvo režimu, ekrane rodoma <**USB diskas prijungtas – atidaryti aplanką?**>.

Paspauskite ✓ , kad patvirtintumėte.

Naršykite USB aplankus, kad rastumėte takelius.

Paspauskite ir palaikykite ✓ ant takelio, kad išsaugotumėte jį savo grojaraštyje.

PASTABOS:

– *Kai kurie USB įrenginiai gali būti nesuderinami.*
– *USB diskui atpažinti gali prireikti iki 10 sekundžių.*

Mano grojaraštis
Pasirinkite <**Mano grojaraštis**>. Takeliai saugomi tokia tvarka, kokia jie įrašomi. Pasirinkite takelį, kad pradėtumėte atkūrimą nuo to takelio. Naudokite ⏮ ⏭ kad praleistumėte / greitai persuktumėte pirmyn / atsuktumėte takelius.
Grojaraščio takelio pasirinkimo režimu paspauskite ir palaikykite ✓ 💤, kad pašalintumėte jį iš savo grojaraščio.

PASTABA:
– *Grojaraščiai taikomi tik dabartiniam USB diskui. Jei naudosite kitą diską, grojaraštis gali nebūti atkuriamas. Jei grojaraštyje pasirinksite takelį, kurio nėra, bus parodytas pranešimas.*

Kartotinis atkūrimas
Pasirinkite <**Įjungta**> arba <**Išjungta**>. Kai įjungta, kartojami visi dabartinio aplanko takeliai.

Maišytas atkūrimas
Pasirinkite <**Įjungta**> arba <**Išjungta**>. Kai įjungta, dabartinio aplanko takeliai atkuriami atsitiktine tvarka.

Išvalyti mano grojaraštį
Išvalo visus takelius iš dabartinio grojaraščio.

Papildoma įvestis (AUX)

AUX įvestį galima naudoti garsui iš išorinio įrenginio, pvz., telefono, planšetinio kompiuterio ar panašaus įrenginio, atkurti.
AUX atkūrimo režimu garso funkcijas valdykite išoriniame įrenginyje.

PASTABA:
– *Aux režime yra tik sistemos nustatymai ir pagrindinis meniu.*

SISTEMOS NUSTATYMAI IR PAGRINDINIS MENIU

Sistemos nustatymai
Ilgai paspauskite *i* ☰ bet kuriame režime. Naudokite ✓ 💤 ir pasirinkite <**Sistemos nustatymai**>.

- Ekvalaizeris: pasirinkite pageidaujamą garso profilį. Pasirinkite: Flat, Classic, Rock, Pop, Jazz, Dance, Voice ir My EQ.
  – Norėdami reguliuoti My EQ, pasirinkite <**My EQ profilio nustatymai**> tame meniu. Naudokite ✓ 💤 žemų ir aukštų dažnių reguliavimui ± 10 dB.
- Tinklas: atidaromas tinklo submeniu:
  – Tinklo vedlys: pradeda tinklo prisijungimo procesą. Jei praleidote pradinį nustatymą, pasirinkite savo tinklą čia. Toliau vykdykite nurodymus nuo 6 žingsnio pradinio nustatymo instrukcijoje.
  – PBC WLAN nustatymas: prisijungia per maršrutizatoriaus WPS mygtuką.
  – Peržiūrėti nustatymus: rodo radijo tinklo ryšio informaciją.
  – Rankiniai nustatymai: rankiniu būdu konfigūruoti tinklo nustatymus:
    – Įvedus visą informaciją, radijas bandys prisijungti prie tinklo. Atidžiai patikrinkite ranka įvestą informaciją. Jei viskas teisinga, bet radijas neprisijungia, patikrinkite maršrutizatorių.
    – Ryšio tipas: šis radijas veikia tik bevieliu būdu.
    – DHCP: Įjungti automatinį tinklo nustatymą (rekomenduojama). Išjungti, kad rankiniu būdu būtų priskirti tinklo nustatymai.
    – Jei išjungta, tolesniuose ekranuose reikės įvesti IP, potinklio kaukę, šliuzo adresą, pirmą ir antrą DNS.
    – SSID: Įveskite SSID.
    – Autentifikavimas: pasirinkite: Open, WEP, WPA/WPA2.
    – Šifravimas priklauso nuo pasirinkto autentifikavimo būdo. Open = <**Nėra**>. WEP = <**PreSharedKey**>, WPA/WPA2 = <**PSK AES/ TKIP**>.
    – Raktas: Įveskite tinklo raktą.
  – Tinklo profilis: pasirinkite tinklą iš anksčiau naudotų tinklų sąrašo.
  – Išvalyti tinklo nustatymus: išvalo tinklą. Pasirinkite <**TAIP**> norėdami iš naujo nustatyti tinklo ryšį.
  – Palikti tinklą prijungtą: pasirinkite <**TAIP**>, kad radijas būtų prijungtas prie tinklo budėjimo būsenoje (rekomenduojama). Pasirinkite <**NE**>, kad atjungtumėte tinklą radijui esant budėjimo būsenoje.

PASTABA:
– *Jei pasirinksite ne, nuotolinis valdymas per OKTIV programėlę bus išjungtas, kai radijas bus budėjimo režime. OKTIV programėlės valdymas atsinaujins, kai radijas bus įjungtas ir vėl prisijungs prie tinklo.*

  – Garso transliacijos kokybė: pasirinkite žemą, normalią arba aukštą kokybę. Tai turi įtakos tik internetinėms transliacijoms.
  – Apšvietimas: atidaro spalvoto ekrano apšvietimo valdymo submeniu.
    – Išjungimo laikmatis: nustato, kiek laiko apšvietimas bus įjungtas prieš pritemstant.
    – Įjungimo lygis: nustato apšvietimo lygį įjungus radiją.
    – Sumažintas lygis: nustato apšvietimo lygį po nustatyto laiko po paskutinio veiksmo.
- Spalvų tema: nustato teksto ir piktogramų spalvų temą. Neturi įtakos SlideShow.
- Laikas/data: atidaro laiko ir datos submeniu.
  – Nustatyti laiką/datą: naudokite ✓ 💤 teisingoms reikšmėms pasirinkti
  – Automatinis atnaujinimas: pasirinkite datos/laiko atnaujinimo šaltinį.
  – Nustatyti laiko formatą: pasirinkite 12 val. arba 24 val.
  – Nustatyti datos formatą: pasirinkite DD-MM-YYYY arba MM-DD-YYYY.
  – Nustatyti laiko juostą: pasirinkite savo vietos laiko juostą.
  – Vasaros laikas: nustatomas vasaros laikas įjungtas/išjungtas.

  PASTABA:
  – *Laiko juosta ir vasaros laikas gali būti keičiamas tik jei automatinis atnaujinimas nustatytas į tinklą.*
  – Laikrodžio stilius: nustato laikrodžio tipą, rodoma kai įrenginys yra budėjimo režime.
- Kalba: nustato vartotojo sąsajos kalbą. Pasirinkite: anglų, čekų, danų, olandų, suomių, prancūzų, vokiečių, italų, norvegų, lenkų, portugalų, slovakų, ispanų, švedų ir turkų kalbas.
- Automatinis budėjimas: nustato, ar radijas bus automatiškai įjungiamas budėjimo režimu po 15 min. neveiklumo.
- Nustatymų vedlys: pradeda pradinio nustatymo vedlį.
- Informacija: rodo programinės įrangos, Spotify versiją ir radijo ID.
- Programinės įrangos atnaujinimas: nustatyti automatinį programinės įrangos atnaujinimų tikrinimą. Pasirinkite <**Patikrinti dabar**> norėdami patikrinti rankiniu būdu.
- Gamintojo nustatymų atstatymas: atlikite gamyklinių nustatymų atstatymą pasirinkdami <**TAIP**>. Atlikus šią operaciją radijas bus atkurtas į gamyklinius nustatymus.

PASTABA:
– *Radijas turi būti prijungtas prie maitinimo, kad būtų galima atlikti gamyklinių nustatymų atstatymą.*

Pagrindinis meniu
Pagrindiniame meniu yra visi žadintuvo, laikmačio ir miego parinktys.
Ilgai paspauskite *i* ☰ bet kuriame režime. Naudokite ✓ 💤 ir pasirinkite <**Pagrindinis meniu**>.

Miegas
Nustatykite miego laikmatį (numatyta: išjungtas). Naudokite ✓ 💤 pasirinkite 15, 30, 45 arba 60 minučių. Pasirinkus laiką radijas pereis į budėjimo režimą.

Žadintuvai
Pasirinkite <**Žadintuvai**> norėdami peržiūrėti ir nustatyti 1 arba 2 žadintuvą.
Abu žadintuvai veikia nepriklausomai. Nustačius 1 arba 2 žadintuvą, ekrane bus rodomas žadintuvo piktograma.
Pasirinkite 1 arba 2 žadintuvą. Nustatykite šiuos parametrus:

Įjungti	Išjungta/ kasdien/ kartą/ savaitgaliais/ darbo dienomis
Laikas	Žadintuvo įjungimo laikas

Data	Žadintuvo „data“
Režimas	Signalizacija/ interneto radijas/ DAB/ FM
Iš anksto nustatytas	Paskutinė klausyta/ iš anksto nustatyta stotis
Trukmė	15/30/45/60/90/120 minučių
Garsumas	Garsumas 0-30, maks
Išsaugoti	Išsaugokite ir patvirtinkite žadintuvo nustatymą

PASTABOS:

– *Data bus rodoma tik jei įjungtas „Vieną kartą“*
– *Iš anksto nustatytas bus rodomas tik pasirinkus režimą interneto radijas/ DAB/ FM.*

Žadintuvo valdymas

Kai veiks žadintuvas, paspauskite ✓ Zz norėdami nustatyti 5 minučių snūzui. Pakartotinai paspauskite, kad snūduriuoti 10, 15 arba 30 minučių. Kiekvieną kartą snūstelėjus, trukmė bus atstatyta. Paspauskite mygtuką ⏻ norėdami atšaukti/stabdyti žadintuvą arba nustatytą snūzimą.

PASTABOS:

– *Jei radijas nėra prijungtas prie maitinimo šaltinio ir išjungtas, žadintuvai nebus girdimi.*
– *Trumpai paspauskite i ▤, kai radijas budėjimo režime, norėdami nustatyti žadintuvus.*

Laikmatis

Naudokite ✓ Zz nustatyti laikmatį (1–99 minutės). Paspauskite, kad patvirtintumėte ir pradėtumėte atgalinį skaičiavimą.
Baigus laiko skaičiavimą, skambės signalas, jis palaipsniui stiprės.
Paspauskite ✓ Zz norėdami sustabdyti signalą.

- Sukite ✓ Zz norėdami reguliuoti laikmatį
- Paspauskite ↩ norėdami atšaukti laikmatį
- Paspauskite ⇥ norėdami pakeisti režimą (laikmatis tęsiamas)

Laikmatis vis tiek signalizuos budėjimo režime.

PASTABA:

– *Jei radijas nėra prijungtas prie maitinimo šaltinio ir išjungtas, laikmatis nebus girdimas.*

NUSTATYMAI

Nustatymus galima išsaugoti interneto radijui, tinklalaidėms, Spotify, DAB ir FM. Nustatytus parametrus taip pat galima naudoti nustatant žadintuvą.

Nustatymo išsaugojimas

Bet kuriame režime ilgai paspauskite ♥. Naudokite ✓ Zz norėdami pasirinkti nustatymų išsaugojimo vietą. Trumpai paspauskite ✓ Zz norėdami išsaugoti dabartinę radijo stotį, tinklalaidę ar Spotify kūrinį. Interneto radijas ir tinklalaidės dalinasi 40 nustatymų. DAB ir FM turi po 40 nustatymų kiekvienas. Spotify turi 10.
Norėdami išsaugoti nustatytąją stotį 1, 2 arba 3, ilgai paspauskite atitinkamą mygtuką.

Nustatytos stoties iškvietimas

Trumpai paspauskite ♥ norėdami peržiūrėti nustatytųjų stočių sąrašą. Trumpai paspauskite ✓ Zz norėdami pasirinkti. Taip pat galite trumpai paspausti 1, 2 arba 3 mygtuką, kad greitai pasiektumėte tame režime išsaugotą nustatytąją stotį.

AIRABLE

Naudokite Airable portalą (adresas 1 puslapyje), kad naršytumėte Interneto radiją ir tinklalaides, išsaugotumėte mėgstamiausias stotis savo įrenginyje ir sinchronizuotumėte jas keliuose įrenginiuose.
Norint naudotis Airable, radijas turi būti prijungtas prie interneto, taip pat turite turėti aktyvią Airable paskyrą.
Registracijai apsilankykite Airable portale, sukurkite paskyrą, jei jos dar neturite, ir susiekite savo radiją naudodami įrenginio ID.
Norėdami gauti įrenginio ID, pasirinkite Interneto radijo arba tinklalaidžių režimą. Naudokite meniu pasirinkdami <**Stočių sąrašas**>, o tuomet pasirinkite <**Mėgstamiausi**>. Ekrane bus rodomas įrenginio ID.
Kai susiesite, galėsite valdyti stotis ir mėgstamiausius internetu, ir pasiekti juos tiesiogiai radijuje.

OKTIV programėlės nustatymai

OKTIV pagerina jūsų suderinamą prijungtą garso įrenginį – suteikia daugiau valdymo galimybių bei geresnę klausymosi patirtį.
Atsisiųskite programėlę nuskenuodami QR kodą, esantį 1 puslapyje.
Per pirminį nustatymą galite naudoti OKTIV programėlę įrenginio pavadinimui, laiko formatui, laiko juostai bei kitiems nustatymams parinkti.
Jei radiją naudojate pirmą kartą, nustatymų vedlyje nesirinkite <**Taip**> arba <**Ne**>. Vietoje to atidarykite OKTIV programėlę ir nustatykite įrenginį per ją. Sekite programėlėje pateikiamus nurodymus ekrane.
Kai prisijungiate, galite naudoti OKTIV programėlę radijo valdymui nuotoliniu būdu.

PASTABOS:

– *Norint naudoti OKTIV programėlę, jūsų radijas ir įrenginys turi būti prijungti prie to paties tinklo.*
– *Jei OKTIV programėlėje prijungti keli to paties modelio įrenginiai, pervadinkite juos programėlės nustatymuose.*

Svarīgi norādījumi par drošību

Lūdzu, ievērojiet visus drošības norādījumus un ievērojiet visus brīdinājumus. Uzglabājiet šo lietotāja rokasgrāmatu turpmākai izmantošanai.

Konsultējieties ar lietotāja rokasgrāmatu, lai iegūtu informāciju par drošību, darbību un apkopi.

Līdzstrāva (DC): Spriegums ir DC.

Tikai lietošanai iekštelpās.

Piesardzības pasākumi

- Pārbaudiet produktu pēc izsaiņošanas; ja tas ir bojāts, nekādā gadījumā nelietojiet un sazinieties ar savu izplatītāju.

UZMANĪBU!

ELEKTROŠOKA RISKS NEATVĒRT

- Lietotājam nevajadzētu mēģināt remontēt vai atklāt iekšējās daļas; šī darbība var būt bīstama un anulēs garantiju. Remonta veikšanai sazinieties tikai ar pilnvarotiem servisa centriem.
- Neapstrādājiet strāvas vadu ar slapjām rokām. Nepiespiediet kontaktdakšu kontaktligzdā. Atvienojiet izstrādājumu, kad tas netiek izmantots. Turiet strāvas spraudni pieejamu, neizmantojot pagarinātāja kabeli.
- Nesabojājiet, nestiepiet, nelokiet USB uzlādes kabeli un nenovietojiet uz tā smagus priekšmetus.
- Lietojiet pamata drošības piesardzības pasākumus bērnu tuvumā, lai novērstu izstrādājuma nepareizu izmantošanu.
- Novietojiet uz līdzenas, stabilas virsmas bez pārkarēm.
- Nesmēķējiet, nenosedziet un neievietojiet priekšmetus ventilācijas spraugās. Neievietojiet priekšmetus izstrādājuma atverēs. Tas var radīt drošības risku un/vai izstrādājuma bojājumus. Nodrošiniet vismaz 5 cm attālumu ap izstrādājumu pietiekamai ventilācijai, lai izvairītos no pārkaršanas.
- Nemēģiniet pārvietot ierīci, kad tai ir pievienota kāda ierīce.
- Neievietojiet produktu siltuma avotu vai tiešo saules staru tuvumā uz ilgāku laiku.
- Turiet atklātas liesmas tālu no produkta, lai novērstu ugunsgrēku.
- Nelieciet produktu saskarē ar šķidrumiem; turiet to tālu no lietus, ūdens un šķidrumiem piepildītiem priekšmetiem, lai novērstu ugunsgrēku vai elektrošoku.
- Atvienojiet visus kabeļus pērkons vai zibens laikā, lai novērstu bojājumus.
- Pirms tīrīšanas atvienojiet barošanas vadus no produkta un izmantojiet mīkstu, sausu lupatu bez ķīmikālijām vai mazgāšanas līdzekļiem. Ja izmantojat putekļsūcēju, izmantojiet mīksto birstes uzgali.

Bateriju ievietošana

- Izmantojiet tikai norādītos akumulatorus; nejauciet veidus vai jaunus ar veciem. Ievietojot akumulatorus, lietojiet pareizo polaritāti.

Tīrīšana un apkope

- Turiet akumulatorus tālu no karstuma, piemēram, tuvu ugunij vai tiešos saules staros.
- Izņemiet baterijas, ja tās nav lietotas vairāk nekā mēnesi, lai novērstu noplūdi.
- Nomainiet noplūdušās baterijas bateriju nodalījumā.

Bērnu drošība

- Pārliecinieties, ka bateriju nodalījums ir drošs. Turiet baterijas bērniem nepieejamā vietā. Ja norīts, nekavējoties meklējiet medicīnisko palīdzību.

Vides apstākļi

- Turiet baterijas tālak no zema spiediena vai augsta karstuma, lai izvairītos no eksplozijas vai noplūdes.

Izmešana

- Likvidējiet bateriju komplektu atbilstoši rokasgrāmatai (skatīt "Izmešana: aprīkojums un baterijas"). Nemestiet ugunī, neizjauciet vai nelādējiet neuzlādējamās baterijas, jo tās var noplūst vai eksplodēt.

Likvidēšana: aprīkojums un akumulatori

Informācija lietotājiem par vecās iekārtas savākšanu un iznīcināšanu. Izstrādājumam nav detaļu, kuru apkopi varētu veikt lietotājs; utilizējiet elektroniku un baterijas droši, saskaņā ar vietējiem norādījumiem. Neizmetiet tās sadzīves atkritumos vai ugunī, jo tās var eksplodēt.

Simbols norāda, ka izstrādājums satur baterijas saskaņā ar ES Regulu 2023/1542/ES; to nedrīkst izmest kopā ar sadzīves atkritumiem. Cd, Hg vai Pb norāda, ka baterija satur kadmiju, dzīvsudrabu vai svinu.

Šis simbols nozīmē, ka produkts ir izstrādāts un ražots tā, lai tas varētu tikt pārstrādāts un atkal izmantots.

Šis simbols uz izstrādājuma, iepakojuma un/vai saistītie dokumenti nozīmē, ka nolietotos elektriskos un elektroniskos izstrādājumus nedrīkst jaukt ar mājsaimniecības atkritumiem. Mājsaimniecības lietotājiem ir jāsazinās ar izplatītāju, kur iegādājāties izstrādājumu vai vietējo pašvaldību, lai saņemtu informāciju par to, kur un kā videi draudzīgā veidā izmest šos priekšmetus.

CE un UKCA paziņojums

- Ar šo Sharp Consumer Electronics Poland sp. z o.o. paziņo, ka audio ierīce atbilst Direktīvas 2014/53/ES un 2017. gada Apvienotās Karalistes Radio aprīkojuma noteikumu pamatprasībām un citiem piemērojamajiem nosacījumiem.
- Pilns CE teksts un UKCA atbilstības deklarācija ir pieejama vietnē sharpconsumer.com

ERP II PIEZĪME:

- Šī ierīce ir paredzēta, lai automātiski pārietu gaidīšanas režīmā aptuveni 15 minūtes pēc tam, kad tā netiek izmantota. Nospiediet jaudas pogu, lai ieslēgtu ierīci.

Programmatūras atjauninājumi

- Lūdzu, periodiski pārbaudiet vietni www.sharpconsumer.com, lai iegūtu šī modeļa programmatūras atjauninājumus.

Komplektā ietilpst

• Viedā radio ierīce	• 1 x maiņstrāvas adapteris
• Tālvadības pults (inkl. baterijas)	• Lietotāja dokumentācija

Vadības ierīces

(Skatiet 1. attēlu 2. lappusē)

1. Īsi nospiežot: ieslēgšana/gaidstāve	**2.** Īsi nospiežot, atgriezties.
3. Īsi nospiežot: atskaņot/pauzēt. Skenēt DAB/FM	**4.** Īsi nospiežot, informācija, atgriezties pie atskaņošanasTurot nospiestu, izvēlne
5. Īsi nospiežot: režīma izvēle	**6.** Īsi nospiežot: iepriekšējais/nākamais ieraksts, DAB stacija vai aplāde. Precīzi noregulēt FM frekvenciTurot nospiestu: ātri attīt atpakaļ/uz priekšu*. FM automātiskā skenēšana
7. Pagrieziet, lai palielinātu/samazinātu skaļumu/parametruĪsi nospiežot, izvēlēties/atlikt modinātāju	**8.** Īsi nospiežot: atsaukt sākotnējo iestatījumuTurot nospiestu: saglabāt sākotnējo iestatījumu

(Skatiet 2. attēlu 2. lappusē)

9. Austiņu pieslēgvieta	**10.** Aux ievade
11. USB 5 V 1 A ieeja	**12.** Ligzda DC IN

(Skatiet 3. attēlu 2. lappusē)

1. Gaidstāve	**2.** Aplāžu režīms
3. Interneta radio režīms	**4.** DAB/DAB+ radio režīms
5. FM darbība	**6.** DIM Pārslēgt displeja aptumšotāja "ieslēgts" līmeni
7. Meklēt/noskaņot uz augšu Meklēt/noskaņot uz leju	**8.** Ieraksts uz leju, ātra attīšana atpakaļ Ieraksts uz augšu, ātra pārtīšana uz priekšu
9. Izvēlēties / Atlikt modinātāju	**10.** Atpakaļ
11. + − SKAĻ. –/+	**12.** Numurs
13. Modinātāja funkcija	**14.** Izslēgt skaņu
15. Spotify režīms	**16.** USB režīms
17. Režīmā Aux In	**18.** Bluetooth darbība
19. Atskaņot vai pauzēt	**20.** Īsi nospiežot, informācija, atgriezties pie atskaņošanasTurot nospiestu, izvēlne
21. EQ Pārslēgt EQ režīmu	**22.** TREB (profilam My EQ)
23. BASS (profilam My EQ)	**24.** Izlases sākotnējais iestatījums
25. Sleep (Miega režīms)	

Pamata darbība

Šīs rokasgrāmatas lietošana

Kad tiek parādīta poga vai ikona, to var darbināt, izmantojot atbilstošo pogu uz galvenās ierīces vai tālvadības pults.

Bateriju ievietošana

1. Lai atvērtu bateriju nodalījumu, piespiediet īkšķi bateriju nodalījuma pārsegumam un bīdiet to uz leju.
2. Ievietojiet divas AAA baterijas, ievērojot polaritāti +/- kā parādīts. Nomainot baterijas, izmantojiet tikai to pašu bateriju tipu, kāds ir piegādāts.
3. Uzstādiet bateriju nodalījuma vāciņu un ar klikšķi nostipriniet to vietā.

SAVIENOJUMI

Aux ievade

(Skatiet 2. attēlu 2. lappusē)

A: Izmantojiet 3,5 mm audio kabeli (nav iekļauts komplektācijā), lai pievienotu
ārējās audio ierīces audio izvades ligzdai.

USB

A. Ievietojiet USB zibatmiņas disku (maks. 128 GB).
B. Pievienojiet ierīci uzlādei. Maks. USB izvade 5 V 1 A.

SĀKOTNĒJĀ IESTATĪŠANA

PIEZĪME:

– *Noklusējuma iestatījumi ir norādīti ar zvaigznīti radio displejā.*

1. Īsa nospiešana .
2. Izmantojiet , lai izvēlētos vēlamo valodu.
3. Izvēlieties, kā iestatīt radio:
   - OKTIV lietotne – skatiet sadaļu par OKTIV lietotnes iestatīšanu.
   - Manuālā iestatīšana:
     <**Jā**> – turpiniet ar 4. soli
     <**Nē**> – izlaidiet iestatīšanu (to var veikt vēlāk). Pieejami DAB, FM un Bluetooth; lai izmantotu internetfunkcijas, nepieciešama iestatīšana.
4. Laika formāts: izvēlieties 12/24 stundu formātu
5. Automātiskā atjaunināšana: izvēlieties datuma / laika atjauninājuma avotu: DAB, FM, Tīkls vai Bez atjauninināšanas
   - Ja izmantojat tīklu, iestatiet sava reģiona laika joslu.
   - Ja izmantojat tīklu, ieslēdziet vasaras laiku, kad tas ir aktuāli.

PIEZĪME:

– *DAB un FM izmanto laika signālus no radio apraides. Tīkls izmanto interneta laika signālu. Vasaras laika iestatījumi attiecas tikai, ja izmanto tīkla atjauninājumu.*

6. Tīkla savienojuma uzturēšana: Saglabā ierīci pieslēgtu tīklam gaidstāves režīmā. Nepieciešams attālinātai vadībai. Izvēlieties <**Jā**> vai <**Nē**>.
7. Izvēlieties Push Button/Pin/Skip WPS. Izmantojiet WPS (Wi-Fi Protected Setup) pogu uz sava rūtera, lai ātri izveidotu savienojumu bez paroles ievades. Ja tiek atbalstīts, pie tīkla nosaukuma parādīsies [WPS]. Izlaidiet, ja vēlaties manuāli ievadīt Wi-Fi tīkla atslēgu.
8. SSID: izvēlieties savu Wi-Fi tīklu.
9. Atslēga: izmantojiet , lai ievadītu savu Wi-Fi tīkla atslēgu. Ja pieļāvāt kļūdu, izvēlieties <**BKSP**> lai dzēstu rakstzīmes.

10. Kad pareizā tīkla atslēga ir ievadīta, radio pieslēgsies tīklam un uzstādīšana noslēgsies. Parādīsies **Galvenā izvēlne**.

Radio klausīšanās
Nospiediet ⊡. Izmantojiet ✓ ⏲, lai izvēlētos vienu no šiem: Interneta radio, aplādes, Spotify, mūzikas atskaņotājs (USB), DAB, FM, Bluetooth vai Aux. Varat arī izmantot tālvadības pulti, lai izvēlētos režīmu.
Katrā režīmā pogai *i* ⊟ ir divas funkcijas:
Īsa nospiešana: Atkārtoti nospiediet, lai pārslēgtos starp pieejamo **informāciju** attiecīgajā režīmā.
Ilgstoša nospiešana: Atver **Izvēlni** attiecīgajam režīmam.
Katrā režīmā izvēlņu apraksts ir sniegts zemāk.
Visās izvēlnēs ir **Sistēmas iestatījumu** izvēlne un **Galvenā izvēlne**.
Lai iegūtu sīkāku informāciju, skatiet attiecīgās sadaļas.

INTERNETA RADIO

Informācija
Rādītāja sniegtais ritinošais teksts (piem.: mākslinieks, dziesma, stacijas dati, valoda, pašreizējais datums, bitu ātrums, kodeks, paraugu biežums un atskaņošanas buferis).

PIEZĪME:
– *Ne visas stacijas apraida šo informāciju, dažas sniedz tikai daļēju informāciju.*

Izvēlne
- Pēdējie klausītie: Parāda pēdējās 10 klausītās stacijas/podkāstus.
- Staciju saraksts: atver staciju saraksta apakšizvēlni:
  – Vietējā zona: stacijas pēc jūsu atrašanās vietas.
  – Izlase & Mani pievienotie stacijas: nepieciešams Airable savienojums. Skatiet sadaļu par Airable.
  – Meklēt: izmantojiet ✓ ⏲, lai ievadītu un izvēlētos meklēšanas terminus.
  – Atrašanās vieta: pārlūkojiet stacijas pēc atrašanās vietas.
  – Populārākās: populārākās stacijas visā pasaulē.
  – Atklājiet: pārlūkot pēc izcelsmes (valsts), žanra vai valodas.

PODKĀSTI

Informācija
Raidorganizācijas sniegtais ritinošais teksts (piem.: mākslinieks, dziesma, stacijas informācija, valoda, pašreizējais datums, bitu ātrums, kodeks, paraugu biežums un atskaņošanas buferis).

PIEZĪME:
– *Ne visi podkāsti pārraida šo informāciju, daži sniedz tikai daļēju informāciju.*

Izvēlne
- Pēdējie klausītie: Parāda pēdējos 10 klausītos podkāstus/stacijas.
- Podkāstu saraksts: atver podkāstu saraksta apakšizvēlni:
  – Vietējā zona: piedāvā vietējo podkāstu izvēlni.
  – Izlase & jaunākās epizodes: nepieciešams Airable savienojums. Skatiet sadaļu par Airable.
  – Meklēt: izmantojiet ✓ ⏲, lai izvēlētos un ievadītu meklēšanas terminus.
  – Atrašanās vieta: pārlūkojiet podkāstus pēc atrašanās vietas.
  – Atklājiet: pārlūkojiet pēc izcelsmes (valsts), žanra vai valodas.

DAB

PIEZĪME:
– *Pirmo reizi izvēloties DAB, ierīce automātiski veiks pilnu skenēšanu.*

Informācija
Rādītāja sniegtais ritinošais teksts (piem.: mākslinieks, dziesma, stacijas informācija, valoda, pašreizējais datums, frekvence, bitu ātrums, kodeks, paraugu biežums un signāla stiprums).

PIEZĪME:
– *Ne visi raidītāji pārraida šo informāciju, dažas sniedz tikai daļēju informāciju.*

Izvēlne
- Staciju saraksts: rāda atrastās stacijas.
- Skenēšana: veic skenēšanu. Izmantojiet, ja maināt atrašanās vietu vai jāatjauno staciju saraksts.
- Manuālā uzskaņošana: uzskaņojiet konkrētu frekvenci.
- Nederīgo saraksta tīrīšana: izņem nepieejamās stacijas no saraksta.
- DRC: (dinamiskā diapazona kontrole) samazina skaļāko un klusāko skaņu atšķirību. Trokšņainā vidē augstāks DRC padara klusās skaņas skaļākas un skaļās klusākas. Ne visi raidorganizatori pārraida DRC datus.

FM RADIO

PIEZĪME:
– *Pirmo reizi izvēloties FM, ierīce automātiski veiks pilnu skenēšanu.*

Informācija
Raidorganizācijas sniegtā ritinošā informācija, piemēram, radiotext, programmas tips, stacijas nosaukums vai frekvence, signāla un jaudas statuss.

PIEZĪME:
– *Ne visas stacijas apraida šo informāciju, dažas sniedz tikai daļēju informāciju.*

Izvēlne
- Skenēšanas iestatījumi: meklējiet tikai tās stacijas, kurām ir spēcīgs signāls.
- Audio iestatījumi: klausīties tikai mono vai stereo režīmā.
- AMS: radio skenē FM diapazonu un automātiski saglabā atrastās stacijas kā atmiņas stacijas.

SPOTIFY

Izmanto tālruni, planšetdatoru vai datoru kā Spotify tālvadības pulti. Apmeklē vietni spotify.com/ connect un uzzini, kā.

BLUETOOTH

Izvēlieties šo režīmu, lai atskaņotu saturu no ierīces caur radio. Atrodiet **<SHARP DR-I740> / <SHARP DR-I741>** savā ierīcē, lai savienotos. Radio ekrānā parādīsies <**Savienots**>, kad savienojums ir veiksmīgs.

Informācija
Programmatūras nodrošinātais ritinošais teksts (piem., mākslinieks, dziesma, albums un kodeks).

PIEZĪME:
– *Ne visa ierīču programmatūra pārraida šo informāciju, daļa sniedz tikai daļēju informāciju.*

Izvēlne
- Bluetooth iestatīšana: izvēlieties, lai sāktu savienošanas procesu. Ja jau ir izveidots savienojums, pašreizējā ierīce tiks atvienota, lai pievienotu jaunu.
- Skatīt informāciju: atver Bluetooth informācijas apakšizvēlni:
  – Bluetooth informācija: attēlo radio Bluetooth informāciju.
  – Savienotā ierīce: rāda ierīces informāciju.
  – Savienoto ierīču saraksts: rāda sarakstu ar ierīcēm, kas iepriekš savienotas ar radio.

Mūzikas atskaņotājs (USB)

Izvēlieties šo režīmu, lai atskaņotu MP3 failus, kas saglabāti USB diskā (maks. izmērs 128 GB).

USB atskaņošana
Kad USB zibatmiņa ir pievienota ierīcei mūzikas atskaņotāja režīmā, displejā tiek parādīts <**USB disks pievienots — atvērt mapi?**>.
Nospiediet ✓ ⏲, lai apstiprinātu.
Pārvietojieties pa USB mapēm, lai atrastu ierakstus.
Nospiediet un turiet ✓ ⏲ uz ieraksta, lai saglabātu to savā atskaņošanas sarakstā.

PIEZĪMES.
– *Dažas USB ierīces var nebūt saderīgas.*
– *USB diska atpazīšana var ilgt līdz 10 sekundēm.*

Mans atskaņošanas saraksts
Izvēlieties <**Mans atskaņošanas saraksts**>. Ieraksti tiek saglabāti tādā secībā, kādā tie tiek saglabāti. Izvēlieties ierakstu, lai sāktu atskaņošanu no šī ieraksta.
Izmantojiet ⏮ ⏭, lai izlaistu/ātri pārtītu uz priekšu/attītu atpakaļ ierakstus.
Atskaņošanas saraksta ierakstu izvēlē nospiediet un turiet ✓ 💤, lai noņemtu to no sava atskaņošanas saraksta.

PIEZĪME:
– *Atskaņošanas saraksti attiecas tikai uz pašreizējo USB disku. Ja izmantojat citu disku, atskaņošanas saraksts var netikt atskaņots. Ja atskaņošanas sarakstā izvēlaties ierakstu, kas nav pieejams, tiks parādīts paziņojums.*

Atkārtota atskaņošana
Izvēlieties <**Ieslēgts**> vai <**Izslēgts**>. Kad ieslēgts, tiek atkārtoti atskaņoti visi pašreizējās mapes ieraksti.

Atskaņošana jauktā secībā
Izvēlieties <**Ieslēgts**> vai <**Izslēgts**>. Kad ieslēgts, pašreizējās mapes ieraksti tiek atskaņoti nejaušā secībā.

Notīrīt manu atskaņošanas sarakstu
Notīra visus ierakstus no pašreizējā atskaņošanas saraksta.

Papildu ieeja (AUX)

AUX ieeju var izmantot, lai atskaņotu skaņu no ārējas ierīces, piemēram, tālruņa, planšetdatora vai līdzīgas ierīces.
AUX atskaņošanas režīmā vadiet audio funkcijas, izmantojot ārējo ierīci.

PIEZĪME:
– *Aux režīmā ir pieejami tikai sistēmas iestatījumi un galvenā izvēlne.*

SISTĒMAS IESTATĪJUMI UN GALVENĀ IZVĒLNE

Sistēmas iestatījumi
Ilgstoši nospiediet ℹ ☰ jebkurā režīmā. Izmantojiet ✓ 💤, lai izvēlētos <**Sistēmas iestatījumi**>.

- Ekvalaizers: izvēlieties vēlamo skaņas profilu. Izvēlieties: Plakans, Klasika, Roks, Pops, Džezs, Deja, Balss un Mans EQ.
  – Lai pielāgotu Mans EQ, izvēlieties <**Mana EQ profila iestatīšana**> tajā pašā izvēlnē. Izmantojiet ✓ 💤, lai regulētu basus un augšas ±10 dB.
- Tīkls: atver tīkla apakšizvēlni:
  – Tīkla vednis: sāk tīkla savienojuma procesu. Ja sākotnējā iestatīšana tika izlaista, izvēlieties tīklu šeit. Turpiniet no 6. soļa sākotnējās iestatīšanas norādēs.
  – PBC WLAN iestatīšana: izveido savienojumu, izmantojot rūtera WPS pogu.
  – Skatīt iestatījumus: rāda radio tīkla savienojuma informāciju.
  – Manuālie iestatījumi: manuāli konfigurējiet tīkla iestatījumus:
    – Kad visa informācija ievadīta, radio mēģinās pieslēgties tīklam. Lūdzu, rūpīgi pārbaudiet manuāli ievadīto informāciju. Ja viss ir pareizi, bet radio nepievienojas, pārbaudiet maršrutētāju.
    – Savienojuma veids: šim radio pieejams tikai bezvadu režīms.
    – DHCP: aktivizējiet automātisko tīkla iestatīšanu (ieteicams). Deaktivizējiet, lai manuāli piešķirtu tīkla iestatījumus.
    – Ja izslēgts, nākamajos ekrānos būs jāievada jūsu izvēlēta IP adrese, apakštīkla maska, vārtejas adrese, primārais un sekundārais DNS.
    – SSID: ievadiet SSID.
    – Autentifikācija: izvēlieties: Open, WEP, WPA/WPA2.
    – Šifrēšana: būs atkarīga no iepriekš izvēlētās autentifikācijas metodes. Open = <**Nav**>. WEP = <**PreSharedKey**>, WPA/WPA2 = <**PSK AES/TKIP**>.
    – Atslēga: ievadiet tīkla atslēgu.
  – Tīkla profils: izvēlieties tīklu no iepriekšējām savienojumu saraksta.
  – Notīrīt tīkla iestatījumus: dzēš tīkla datus. Izvēlieties <**JĀ**>, lai atjaunotu tīkla savienojumu.
  – Saglabāt tīkla savienojumu: izvēlieties <**JĀ**>, lai radio būtu pieslēgts tīklam gaidstāves režīmā (ieteicams). Izvēlieties <**NĒ**>, lai atvienotu tīklu, kad radio ir gaidstāvē.

PIEZĪME:
– *Ja izvēlēsieties "nē", attālinātā vadība caur OKTIV lietotni gaidstāvē būs atspējota. OKTIV lietotnes vadība atsāks darboties, kad radio ieslēdzas un pieslēdzas tīklam.*

  – Straumēšanas audio kvalitāte: izvēlieties zemu, standarta vai augstu kvalitāti. Attiecas tikai uz interneta straumēm.
  – Apgaismojums: atver krāsu ekrāna apgaismojuma apakšizvēlni.
    – Izslēgšanās laiks: nosaka, cik ilgi ekrāns būs gaišs pirms aptumšošanas.
    – Ieslēgts līmenis: nosaka, cik gaišs ekrāns būs radio ieslēgšanas brīdī.
    – Aptumšošanas līmenis: iestata ekrāna spožuma līmeni pēc noteikta laika bez darbībām.
- Krāsu tēma: iestatiet teksta un ikonu krāsu tēmu. Neattiecas uz SlideShow.
- Laiks/Datums: atver laika un datuma apakšizvēlni.
  – Iestatīt laiku/datumu: izmantojiet ✓ 💤, lai ievadītu pareizās vērtības
  – Automātiskā atjauninināšana: izvēlieties datuma/laika atjauninināšanas avotu.
  – Laika formāta iestatīšana: izvēlieties 12h vai 24h.
  – Datuma formāta iestatīšana: izvēlieties DD-MM-YYYY vai MM-DD-YYYY.
  – Laika joslas iestatīšana: izvēlieties savam reģionam atbilstošu laika joslu.
  – Vasaras laiks: ieslēdz vai izslēdz vasaras laiku.

  PIEZĪME:
  – *Laika joslu un vasaras laiku var mainīt tikai, ja automātiskā atjaunošana ir Tīkla režīmā.*
  – Pulksteņa stils: nosaka, kāds pulkstenis tiks rādīts gaidstāves režīmā.
- Valoda: nosaka lietotāja saskarnes valodu. Izvēlieties: angļu, čehu, dāņu, holandiešu, somu, franču, vācu, itāļu, norvēģu, poļu, portugāļu, slovāku, spāņu, zviedru un turku.
- Automātiskā gaidstāve: nosaka, vai radio pēc 15 minūšu darbības bez lietošanas pārslēdzas gaidstāvē.
- Iestatīšanas vednis: sāk sākotnējās uzstādīšanas vedni.
- Informācija: attēlo programmatūras versiju, Spotify versiju un radio ID.
- Programmatūras atjauninināšana: iestatiet automātisku programmatūras atjauninināšanas pārbaudi. Izvēlieties <**Pārbaudīt tagad**>, lai pārbaudītu manuāli.
- Atjaunot rūpnīcas iestatījumus: izvēlieties <**JĀ**>, lai atjaunotu rūpnīcas iestatījumus. Izpildot šo darbību, radio tiks atjaunots sākotnējos rūpnīcas iestatījumos.

PIEZĪME:
– *Lai iespējotu rūpnīcas atiestatīšanu, radio jābūt pievienotam strāvas padevei.*

Galvenā izvēlne
Galvenajā izvēlnē ir visi modinātāja, miega un taimera iestatījumi.
Ilgstoši nospiediet ℹ ☰ jebkurā režīmā. Izmantojiet ✓ 💤, lai izvēlētos <**Galvenā izvēlne**>.

Miegs
Iestatiet miega taimera laiku (noklusētais: Izslēgts). Izmantojiet ✓ 💤 izvēlieties 15, 30, 45 vai 60 minūtes. Radio pēc izvēlētā laika pārslēgsies gaidstāvē.

Modinātāji
Izvēlieties <**Modinātāji**>, lai skatītu un iestatītu modinātāju 1 un modinātāju 2.
Abi modinātāji darbojas neatkarīgi. Iestatot modinātāju 1 vai 2, ekrānā parādīsies modinātāja ikona.
Izvēlieties modinātāju 1 vai 2. Iestatiet šādus parametrus:

Aktivizēt	Izslēgts/Ikdienas/Vienreiz/Nedēļas nogales/Darbadienas
Laiks	Modinātāja "ieslēgšanas" laiks
Datums	Modinātāja "datums"
Režīms	Signāls/Interneta radio/DAB/FM
Priekšiestatījums	Pēdējā klausītā/Pirmsiestatītā stacija
Ilgums	15/30/45/60/90/120 minūtes
Skaļums	Skaļums 0-30, Maks
Saglabāt	Saglabāt un apstiprināt modinātāja iestatījumu

PIEZĪMES:

- *Datums būs redzams tikai, ja iestatīts "Vienreiz"*
- *Priekšiestatījums būs redzams tikai, ja režīmā izvēlēts Interneta radio/DAB/FM.*

Modinātāja darbība

Kad modinātājs atskan, nospiediet ✓ Zz, lai atliktu 5 minūtes. Atkārtoti nospiediet, lai atliktu uz 10, 15 vai 30 minūtēm. Katru reizi atlikjot modinātāju, ilgums tiek atiestatīts. Nospiediet ⏻ pogu, lai atceltu/pārtrauktu modinātāju/atlikšanas laiku.

PIEZĪMES:

- *Ja radio nav pievienots strāvai un ir izslēgts, modinātājs nedarbosies.*
- *Varat īsi nospiest i ☰ kad radio ir gaidstāvē, lai uzstādītu modinātājus.*

Taimeris

Izmantojiet ✓ Zz, lai iestatītu taimeri (1–99 minūtes). Nospiediet, lai apstiprinātu un sāktu atskaiti.
Kad taimeris beidzas, skanēs skaņa, kas pakāpeniski kļūs skaļāka. Nospiediet ✓ Zz, lai apturētu skaņu.

- Pagrieziet ✓ Zz, lai pielāgotu taimeri
- Nospiediet ↩, lai atceltu taimeri
- Nospiediet ▶, lai mainītu režīmu (taimeris turpina darboties)

Taimeris joprojām skanēs gaidstāvē.

PIEZĪME:

- *Ja radio nav pievienots strāvai un ir izslēgts, taimeris nedarbosies.*

PRIEKŠIESTATĪJUMI

Priekšiestatījumus var iestatīt interneta radio, podkāstos, Spotify, DAB un FM. Priekšiestatījumus var izvēlēties arī modinātāja iestatīšanas laikā.

Priekšiestatījuma uzstādīšana

Jebkurā režīmā ilgstoši nospiediet ♥. Izmantojiet ✓ Zz, lai izvēlētos priekšiestatījumu slotu. Īsa nospiešana ✓ Zz, lai saglabātu pašreizējo radio staciju, podkāstu vai Spotify ierakstu.
Internet radio un podkāstiem kopā ir 40 priekšiestatījumi. DAB un FM katram ir 40 priekšiestatījumi. Spotify ir 10.
Lai saglabātu iepriekšiestatījumu 1, 2 vai 3, nospiediet un turiet atbilstošo pogu.

Iepriekšiestatījuma atlase

Īsi nospiediet ♥, lai apskatītu iepriekšiestatījumu sarakstu. Īsi nospiediet ✓ Zz, lai izvēlētos. Varat arī īsi nospiest 1, 2 vai 3 pogu, lai ātri piekļūtu šajā režīmā attiecīgajā slotā saglabātajam iepriekšiestatījumam.

AIRABLE

Izmantojiet Airable portālu (adrese norādīta 1. lapā), lai pārlūkotu interneta radio un aplādes, saglabātu iecienītākos ierīcē un sinhronizētu tos vairākās ierīcēs.
Lai izmantotu Airable, radio ir jābūt pieslēgtam internetam un jābūt aktīvam Airable kontam.
Lai reģistrētos, apmeklējiet Airable portālu, izveidojiet kontu, ja tāda nav, un sasaistiet savu radio ar ierīces ID.
Lai iegūtu ierīces ID, izvēlieties interneta radio vai aplāžu režīmu.
Izmantojiet izvēlni, lai izvēlētos <**Staciju saraksts**>, pēc tam izvēlieties <**Iecienītākie**>. Ekrānā tiks parādīts ierīces ID.
Kad ierīce ir piesaistīta, varat pārvaldīt stacijas un iecienītos tiešsaistē, kā arī piekļūt tiem tieši ar savu radio.

OKTIV lietotnes iestatīšana

OKTIV uzlabo jūsu savietojamās pieslēgtās audio ierīces darbību – sniedzot vairāk vadības iespēju un labāku klausīšanās pieredzi.
Lejupielādējiet lietotni, izmantojot QR kodu 1. lapā.
Pirmreizējās iestatīšanas laikā varat izmantot OKTIV lietotni, lai iestatītu ierīces nosaukumu, laika formātu, laika joslu un citus uzstādījumus.
Ja pirmo reizi lietojat radio, iestatīšanas vednī neatlasiet <**Jā**> vai <**Nē**>. Tā vietā atveriet OKTIV lietotni un veiciet ierīces iestatīšanu no turienes. Sekojiet lietotnes norādījumiem ekrānā.
Kad izveidots savienojums, varat lietot OKTIV lietotni, lai attālināti vadītu radio.

PIEZĪMES:

- *Lai lietotu OKTIV lietotni, jūsu radio un ierīcei jābūt pieslēgtiem vienam tīklam.*
- *Ja OKTIV lietotnē ir pieslēgtas vairākas tāda paša modeļa ierīces, pārdēvējiet tās lietotnes iestatījumos.*

Belangrijke veiligheidsinstructies

Volg alle veiligheidsinstructies op en neem alle waarschuwingen in acht. Bewaar deze handleiding voor toekomstig gebruik.

Raadpleeg de gebruikershandleiding voor informatie over veiligheid, werking en onderhoud.

Gelijkstroom (DC): De gemarkeerde spanning is DC.

Alleen voor Gebruik binnenshuis.

Notitie

- Inspecteer het product na uitpakken; indien beschadigd, niet gebruiken en raadpleeg uw dealer.

GEVAAR

KANS OP ELECTRISCHE SCHOKKEN NIET OPENEN

- De gebruiker mag niet proberen te repareren of de interne onderdelen bloot te stellen; deze handeling kan gevaarlijk zijn en maakt uw garantie ongeldig. Neem voor reparaties uitsluitend contact op met geautoriseerde servicecentra.
- Raak het netsnoer niet aan met natte handen. Duw de stekker niet geforceerd in het stopcontact. Trek de stekker uit het stopcontact als u het product niet gebruikt. Houd de stekker toegankelijk, zonder verlengkabels te gebruiken.
- Beschadig, rek, buig de USB-oplaadkabel niet en plaats er geen zware voorwerpen op.
- Gebruik basale veiligheidsmaatregelen rondom kinderen om misbruik van het product te voorkomen.
- Plaats op een vlak, stabiel oppervlak zonder overhang.
- Blokkeer, bedek of steek geen voorwerpen in de ventilatiesleuven. Steek geen voorwerpen in de openingen van het product. Dit kan een veiligheidsrisico vormen en/of schade aan het product veroorzaken. Zorg voor een minimale afstand van 5 cm rond het product voor voldoende ventilatie om oververhitting te voorkomen.
- Probeer het apparaat niet te verplaatsen wanneer er een apparaat op is aangesloten.
- Plaats het product niet in de buurt van warmtebronnen of direct zonlicht gedurende langere perioden.
- Houd open vuur weg van het product om brand te voorkomen.
- Stel het product niet bloot aan vloeistoffen; houd het uit de buurt van regen, water en voorwerpen gevuld met vloeistoffen om brand of elektrische schokken te voorkomen.
- Koppel alle kabels los tijdens stormen of bliksem om schade te voorkomen.
- Haal de netsnoeren van het product los voordat u het schoonmaakt en gebruik een zachte, droge doek zonder chemicaliën of detergenten. Als u een stofzuiger gebruikt, gebruik de zachte borstelhulpstuk.

Batterijen plaatsen

- Gebruik alleen gespecificeerde batterijen; meng geen typen of nieuwe met oude. Gebruik de juiste polariteit bij het plaatsen van batterijen.

Gebruik en onderhoud

- Houd batterijen uit de buurt van warmte, zoals bij vuur of in direct zonlicht.
- Verwijder batterijen als ze meer dan een maand niet worden gebruikt om lekkage te voorkomen.
- Vervang lekkende batterijen in het batterijvak.

Veiligheid voor kinderen

- Zorg ervoor dat het batterijcompartiment veilig gesloten is. Houd batterijen buiten het bereik van kinderen. Zoek onmiddellijk medische hulp als ze worden ingeslikt.

Omgevingsfactoren

- Houd batterijen uit de buurt van lage druk of hoge hitte om explosie of lekkage te vermijden.

Verwijdering

- Voer het batterijpakket af volgens de handleiding (zie 'Afvalverwerking: apparatuur en batterijen'). Gooi niet in vuur, demonteer of laad niet-oplaadbare batterijen niet op, omdat dit kan lekken of exploderen.

Verwijdering: apparatuur en batterijen

Informatie voor gebruikers over de inzameling en verwijdering van oude apparatuur.
Het product bevat geen onderdelen die door de gebruiker kunnen worden onderhouden; recycle elektronica en batterijen veilig volgens de lokale richtlijnen. Gooi ze niet weg als huishoudelijk afval of in vuur, omdat ze kunnen ontploffen.

Het symbool geeft aan dat het product batterijen bevat volgens EU-verordening 2023/1542/EU; het mag niet met het huishoudelijk afval worden weggegooid. Cd, Hg of Pb geeft aan dat de batterij cadmium, kwik of lood bevat.

Dit symbool betekent dat het product zodanig ontworpen en vervaardigd is dat dit gerecycled en hergebruikt kan worden.

Deze symbolen op de producten, verpakkingen en/of begeleidende documenten betekenen dat u gebruikte elektrische en elektronische producten niet met het gewone huishoudelijke afval mag weggooien. Voor bijzonderheden over waar en hoe zij deze artikelen kunnen inleveren voor een milieuveilige recycling kunnen huishoudelijke gebruikers contact opnemen met de detailhandelaar waar zij dit product hebben gekocht of met hun plaatselijke overheidskantoor.

CE- en UKCA-verklaring:

- Hierbij verklaart Sharp Consumer Electronics Poland sp. Z o.o. dat dit audioapparaat voldoet aan de essentiële vereisten en andere relevante bepalingen van de RED richtlijn 2014/53/EU en de Britse voorschriften voor radioapparatuur uit 2017.
- De volledige CE-tekst en UKCA-conformiteitsverklaring zijn beschikbaar op sharpconsumer.com

ERP II NOTITIE:

- Dit apparaat schakelt automatisch in STANDBY-modus na ongeveer 15 minuten van inactiviteit. Druk op de AAN-knop om het apparaat in te schakelen.

Software-updates

- Controleer regelmatig www.sharpconsumer.com voor software-updates voor dit model.

Inhoud van de doos

• Smart Radio-apparaat	• 1 x AC-adapter
• Afstandsbediening (incl. batterijen)	• Gebruikersdocumentatie

Bediening

(Zie 1 op pagina 2)

1. Kort indrukken: Inschakelen/stand-by	**2.** Kort indrukken om terug te gaan.
3. Kort indrukken: Afspelen/pauzeren. DAB/FM scannen	**4.** Kort indrukken voor info, terug naar afspelenLang indrukken voor menu
5. Kort indrukken: Modusselectie	**6.** Kort indrukken: Vorige/volgende track, DAB-zender of podcast. FM-frequentie fijn afstemmenLang indrukken: Snel terugspoelen/ vooruitspoelen*. FM automatisch scannen
7. Draaien om volume/parameter te verhogen/verlagenKort indrukken om te selecteren/ snoozen	**8.** Kort indrukken: Een voorkeuze oproepenLang indrukken: Een voorkeuze opslaan

(Zie 2 op pagina 2)

9. Hoofdtelefoonaansluiting	**10.** Aux in
11. USB 5 V 1 A-ingang	**12.** DC IN-poort

(Zie 3 op pagina 2)

1. Stand-by	**2.** Podcastmodus
3. Internetradiomodus	**4.** DAB/DAB+-radiomodus
5. FM-radiomodus	**6.** DIM Niveau 'aan' van displaydimmer wisselen
7. Omhoog zoeken/ afstemmen Omlaag zoeken/afstemmen	**8.** Track omlaag, snel terugspoelen Track omhoog, snel vooruitspoelen
9. Selecteren / Snoozen	**10.** Terug
11. VOL –/+	**12.** Nummer
13. Wekkerfunctie	**14.** Dempen
15. Spotify-modus	**16.** USB-modus:
17. Aux In-modus	**18.** Werking Bluetooth
19. Afspelen of pauzeren	**20.** Kort indrukken voor info, terug naar afspelenLang indrukken voor menu
21. EQ EQ-modus wisselen	**22.** TREB (voor Mijn EQ-profiel)
23. BASS (voor Mijn EQ-profiel)	**24.** Favoriete voorkeuze
25. SLAAP-modus	

Bediening

Deze handleiding gebruiken

Wanneer een knop of pictogram wordt weergegeven, kan deze worden bediend met de overeenkomstige knop op het hoofdapparaat of de afstandsbediening.

Installatie van batterijen

1. Om de batterijruimte te openen, drukt u met uw duim omlaag op het deksel van het batterijvak en schuift u het naar beneden.
2. Plaats twee AAA batterijen met inachtneming van de polariteit +/- zoals weergegeven. Gebruik bij het vervangen van de batterijen alleen hetzelfde type batterij.
3. Plaats het batterijklepje weer terug en klik dit op zijn plaats.

AANSLUITINGEN

Aux in

(Zie 2 op pagina 2)

A: Gebruik een audiokabel van 3,5 mm (niet inbegrepen) om verbinding te maken met de
audio-uitgangsaansluiting van een extern audioapparaat.

USB

A. Plaats een USB-stick (max. 128 GB).
B. Sluit een apparaat aan om op te laden. Max. USB-uitgang 5 V 1 A.

EERSTE INSTALLATIE

OPMERKING:

– *Standaardinstellingen worden in de radio aangegeven met een sterretje.*

1. Druk kort op de .
2. Gebruik om de gewenste taal te selecteren.
3. Kies hoe u de radio wilt instellen:
   - OKTIV-app – Zie het gedeelte over het instellen van de OKTIV-app.
   - Handmatige installatie:
     <**Ja**> – Ga door naar stap 4
     <**Nee**> – Sla de installatie over (kan later uitgevoerd worden).
     DAB, FM en Bluetooth zijn beschikbaar; internetfuncties vereisen installatie.
4. Tijdformaat: Selecteer 12/24-uursformaat
5. Automatische update: Selecteer de bron voor datum-/tijdupdate: DAB, FM, Netwerk of Geen update
   - Indien u Netwerk gebruikt, stel uw tijdzone in.
   - Indien u Netwerk gebruikt, schakel de zomertijd in indien van toepassing.

OPMERKING:

– *DAB en FM gebruiken tijdsignalen van radiouitzendingen. Netwerk gebruikt een internet tijdsignaal. Zomertijdinstellingen gelden alleen bij gebruik van netwerkupdates.*

6. Netwerk verbonden houden: Houdt het apparaat verbonden met het netwerk in stand-by. Vereist voor bediening op afstand. Selecteer <**Ja**> of <**Nee**>.
7. Selecteer Push Button/Pin/Sla WPS over. Gebruik de WPS (Wi-Fi Protected Setup) knop op uw router om snel te verbinden zonder een wachtwoord in te voeren. Indien ondersteund, verschijnt [WPS] naast uw netwerknaam. Sla over indien u de Wi-Fi-netwerksleutel handmatig wilt invoeren.
8. SSID: Selecteer uw Wi-Fi-netwerk.
9. Sleutel: Gebruik om uw Wi-Fi-netwerksleutel in te voeren. Als u een fout maakt, selecteer <**BKSP**> om tekens te verwijderen.
10. Na het correct invoeren van de netwerksleutel, wordt de radio verbonden met uw netwerk en is het installatieproces voltooid. Het **Hoofdmenu** wordt weergegeven.

Naar de radio luisteren
Druk op ⇥. Gebruik ✓ Zz om een van de volgende opties te selecteren:
Internetradio, podcasts, Spotify, Muziekspeler (USB), DAB, FM, Bluetooth of Aux. U kunt ook de afstandsbediening gebruiken om een modus te selecteren.
In elke modus heeft de knop *i* ☰ twee functies:
Kort indrukken: Herhaaldelijk indrukken om door de beschikbare **informatie** in die modus te bladeren.
Lang indrukken: Opent het **Menu** voor die modus.
Elke modusmenu wordt hieronder beschreven.
Alle menu's bevatten het **Systeeminstellingen**-menu en het **Hoofdmenu**.
Raadpleeg de relevante secties voor meer details.

INTERNET RADIO

Informatie
Scrollende tekst verstrekt door de omroep (bijv. artiest, nummer, zenderdetails, taal, huidige datum, bitsnelheid, codec, bemonsteringsfrequentie en afspeelbuffer).

OPMERKING:
– *Niet alle zenders zenden deze informatie uit; sommigen geven slechts gedeeltelijke details.*

Menu
- Laatst geluisterd: Toont de laatste 10 zenders/podcasts die zijn beluisterd.
- Zenderlijst: Opent het submenu Zenderlijst:
  – Lokaal gebied: Zenders op basis van uw locatie.
  – Favorieten & Mijn toegevoegde zenders: Vereist een Airable-verbinding. Zie sectie Airable.
  – Zoeken: Gebruik ✓ Zz om zoektermen in te voeren en te selecteren.
  – Locatie: Blader door zenders op locatie.
  – Populair: Meest populaire zenders wereldwijd.
  – Ontdekken: Blader op oorsprong (land), genre of taal.

PODCASTS

Informatie
Scrollende tekst verstrekt door de omroep (bijv. artiest, nummer, zenderdetails, taal, huidige datum, bitsnelheid, codec, bemonsteringsfrequentie en afspeelbuffer).

OPMERKING:
– *Niet alle podcasts zenden deze informatie uit; sommigen geven slechts gedeeltelijke details.*

Menu
- Laatst geluisterd: Toont de laatste 10 podcasts/zenders die zijn beluisterd.
- Podcastlijst: opent het submenu podcastlijst:
  – Lokaal gebied: Toont een submenu voor podcasts uit de regio.
  – Favorieten & Nieuwste afleveringen: Vereist een Airable-verbinding. Zie sectie Airable.
  – Zoeken: Gebruik ✓ Zz om zoektermen te selecteren en in te voeren.
  – Locatie: Blader podcasts op locatie.
  – Ontdekken: Blader op Oorsprong (land), Genre of Taal.

DAB

OPMERKING:
– *De eerste keer dat DAB geselecteerd wordt, voert het apparaat automatisch een volledige scan uit.*

Informatie
Scrollende tekst verstrekt door de omroep (bijv. artiest, nummer, zenderdetails, taal, actuele datum, frequentie, bitsnelheid, codec, bemonsteringsfrequentie en signaalsterkte).

OPMERKING:
– *Niet alle zenders zenden deze informatie uit; sommigen geven slechts gedeeltelijke details.*

Menu
- Inhoud lijst: toont gescande zenders.
- Scannen: Voert een scan uit. Te gebruiken als u van locatie verandert of om de zenderlijst te verversen.
- Handmatig afstemmen: Stem af op een specifieke frequentie.
- Prune ongeldig: Verwijdert niet-beschikbare zenders uit de zenderlijst.
- DRC: (Dynamic Range Control) Vermindert het verschil tussen harde en zachte geluiden. In rumoerige omgevingen maakt een hogere DRC zachte geluiden luider en harde geluiden stiller. Niet alle omroepen sturen DRC-gegevens uit.

FM-RADIO

OPMERKING:
– *De eerste keer dat FM wordt geselecteerd, voert het apparaat automatisch een volledige scan uit.*

Informatie
Scrollende tekst verstrekt door de zender bijv. Radiotekst, Programmatype, Zendernaam of frequentie, signaal- en stroomstatus.

OPMERKING:
– *Niet alle zenders zenden deze informatie uit; sommigen geven slechts gedeeltelijke details.*

Menu
- Scaninstelling: Scan alleen naar zenders met een sterk signaal.
- Audio-instelling: Alleen mono of stereo luisteren.
- AMS: De radio scant de FM-band en slaat gevonden zenders automatisch op als voorkeuze.

SPOTIFY

Gebruik je telefoon, tablet of computer als een afstandsbediening voor Spotify. Ga naar spotify.com/connect om te leren hoe je dat doet.

BLUETOOTH

Selecteer deze modus om content op uw apparaat via de radio af te spelen. Zoek **<SHARP DR-I740> / <SHARP DR-I741>** op uw apparaat om te verbinden. Het radiodisplay toont <**Verbonden**> bij succesvolle verbinding.

Informatie
Scrollende tekst geleverd door de software op het apparaat (bijv. artiest, nummer, album en codec).

OPMERKING:
– *Niet alle software op apparaten zendt deze informatie uit; sommige geven slechts gedeeltelijke details.*

Menu
- Bluetooth instellen: Selecteer om koppeling te starten. Indien reeds verbonden, wordt het huidige apparaat ontkoppeld zodat een nieuw apparaat verbonden kan worden.
- Details bekijken: Opent het sub-menu Bluetooth-gegevens:
  – Bluetooth-info: Toont Bluetooth-informatie van de radio.
  – Verbonden apparaat: Toont apparaatinformatie.
  – Gekoppelde apparatenlijst: Toont een lijst van apparaten die met de radio zijn verbonden.

Muziekspeler (USB)

Selecteer deze modus om MP3-bestanden af te spelen die op een USB-schijf zijn opgeslagen (max. grootte 128 GB).

USB afspelen
Wanneer een USB-stick in de modus Muziekspeler op het apparaat is aangesloten, toont het
display <**USB-schijf verbonden - Map openen?**>. Druk op ✓ Zz om te bevestigen.
Navigeer door uw USB-mappen om tracks te vinden.
Houd ✓ Zz op een track ingedrukt om deze in uw afspeellijst op te

slaan.

OPMERKINGEN:

- *Sommige USB-apparaten zijn mogelijk niet compatibel.*
- *Het kan tot 10 seconden duren voordat een USB-schijf wordt herkend.*

Mijn afspeellijst

Selecteer <**Mijn afspeellijst**>. Tracks worden opgeslagen in de volgorde waarin ze zijn opgeslagen. Selecteer een track om vanaf die track met afspelen te beginnen.

Gebruik ⏮ ⏭ om tracks over te slaan/snel vooruit/terug te spoelen. Houd in de trackselectie van de afspeellijst ✓ 💤 ingedrukt om deze uit uw afspeellijst te verwijderen.

OPMERKING:

- *Afspeellijsten zijn alleen van toepassing op de huidige USB-schijf. Als u een andere schijf gebruikt, wordt de afspeellijst mogelijk niet afgespeeld. Als u een track in uw afspeellijst selecteert die niet aanwezig is, verschijnt er een melding.*

Herhaald afspelen

Selecteer <**Aan**> of <**Uit**>. Wanneer ingeschakeld, worden alle tracks in de huidige map herhaald.

Afspelen in willekeurige volgorde

Selecteer <**Aan**> of <**Uit**>. Wanneer ingeschakeld, worden tracks in de huidige map willekeurig afgespeeld.

Mijn afspeellijst wissen

Wist alle tracks uit de huidige afspeellijst.

Aux-ingang (AUX)

De AUX-ingang kan worden gebruikt om geluid van een extern apparaat, zoals een telefoon, tablet of vergelijkbaar apparaat, af te spelen.

Bedien in de AUX-afspeelmodus de audiofuncties via uw externe apparaat.

OPMERKING:

- *De Aux-modus bevat alleen de systeeminstellingen en het hoofdmenu.*

SYSTEEMINSTELLINGEN & HOOFDMENU

Systeeminstellingen

Lang indrukken op *i* ☰ in elke modus. Gebruik ✓ 💤 om <**Systeeminstellingen**> te selecteren.

- Equalizer: Selecteer uw gewenste geluidsprofiel. Selecteer uit: Plat, Klassiek, Rock, Pop, Jazz, Dance, Stem en Mijn EQ.
  - Om Mijn EQ aan te passen, selecteert u <**Mijn EQ-profiel setup**> in hetzelfde menu. Gebruik ✓ 💤 om bas en hoge tonen aan te passen ± 10 dB.
- Netwerk: Opent het netwerk-submenu:
  - Netwerkwizard: Start het netwerkverbindingsproces. Indien u de eerste installatie hebt overgeslagen, selecteer hier uw netwerk. Volg vanaf stap 6 in de instructies voor eerste installatie.
  - PBC WLAN-instelling: Maakt verbinding via de WPS-knop van de router.
  - Instellingen bekijken: Toont netwerkinformatie van de radio.
  - Handmatige instellingen: Stel de netwerkinstellingen handmatig in:
    - Zodra alle gegevens zijn ingevoerd, probeert de radio verbinding te maken met het netwerk. Controleer alle handmatig ingevoerde informatie zorgvuldig. Indien correct en de radio maakt geen verbinding, controleer de router.
    - Verbindingstype: Alleen draadloos beschikbaar voor deze radio.
    - DHCP: Inschakelen voor automatische netwerkconfiguratie (aanbevolen). Uitschakelen om netwerkinstellingen handmatig toe te wijzen.
    - Indien uitgeschakeld, moet u in de volgende schermen uw voorkeurs-IP, subnetmasker, gateway-adres, primaire en secundaire DNS invoeren.
    - SSID: Voer de SSID in.
    - Authenticatie: Selecteer uit: Open, WEP, WPA/WPA2.
    - Versleuteling: Is afhankelijk van de eerder gekozen authenticatiemethode. Open = <**Geen**>. WEP = <**PreSharedKey**>, WPA/WPA2 = <**PSK AES/TKIP**>.
    - Sleutel: Voer de netwerksleutel in.
  - Netwerkprofiel: Selecteer het netwerk uit een lijst met vorige netwerken.
  - Netwerkinstellingen wissen: Reset het netwerk. Selecteer <**JA**> om de netwerkverbinding te resetten.
  - Netwerk verbonden houden: Selecteer <**JA**> om de radio in stand-by met het netwerk verbonden te houden (aanbevolen). Selecteer <**NEE**> om het netwerk te verbreken wanneer de radio in stand-by staat.

OPMERKING:

- *Als u nee selecteert, is bediening op afstand via de OKTIV-app uitgeschakeld wanneer de radio in stand-by staat. De OKTIV-app controle zal hervatten zodra de radio wordt ingeschakeld en verbinding maakt met het netwerk.*

  - Streaming audiokwaliteit: Selecteer Lage, Normale of Hoge kwaliteit. Heeft alleen invloed op internetstreams.
  - Achtergrondverlichting: opent het sub-menu voor de achtergrondverlichting van het kleurendisplay.
    - Tijd tot dimmen: Bepaalt hoe lang de achtergrondverlichting blijft branden voordat deze dimt.
    - Helderheidsniveau bij gebruik: Bepaalt het dimniveau wanneer de radio is ingeschakeld.
    - Gedimd helderheidsniveau: Stelt het dimniveau in na het verstrijken van de ingestelde timeout na de laatste bediening.
- Kleurenthema: Stel het kleurthema voor tekst en pictogrammen in. Geen invloed op SlideShow.
- Tijd/datum: Opent het sub-menu tijd en datum.
  - Tijd/datum instellen: Gebruik ✓ 💤 om de juiste waarden te selecteren
  - Automatische update: Selecteer de bron voor datum/tijd-update.
  - Indeling instellen: Selecteer 12u of 24u.
  - Datumformaat instellen: Selecteer DD-MM-JJJJ of MM-DD-JJJJ.
  - Tijdzone instellen: Selecteer de tijdzone voor uw locatie.
  - Zomertijd: stelt de zomertijd in of uit.

  OPMERKING:

  - *Tijdzone en zomertijd kunnen alleen worden gewijzigd als automatische update op Netwerk staat.*
  - Klokstijl: Stelt het kloktype in dat zichtbaar is wanneer het apparaat in stand-by staat.
- Taal: Stelt de taal in voor de gebruikersinterface. Selecteer uit: Engels, Tsjechisch, Deens, Nederlands, Fins, Frans, Duits, Italiaans, Noors, Pools, Portugees, Slowaaks, Spaans, Zweeds en Turks.
- Automatische stand-by: Instellen of de radio na 15 minuten inactiviteit automatisch in stand-by gaat.
- Installatiewizard: Start de installatiewizard.
- Informatie: Toont softwareversie, Spotify-versie en het radio-ID.
- Software-update: Stel automatische controles op software-updates in. Selecteer <**Nu controleren**> om handmatig te controleren.
- Fabrieksinstellingen: Voer een fabrieksreset uit door <**JA**> te selecteren. Hiermee wordt de radio teruggezet naar de originele fabrieksinstellingen.

OPMERKING:

- *De radio moet zijn aangesloten op het lichtnet om een fabrieksreset mogelijk te maken.*

Hoofdmenu

Het Hoofdmenu bevat alle alarm-, slaap- en timeropties.

Lang indrukken op *i* ☰ in elke modus. Gebruik ✓ 💤 om <**Hoofdmenu**> te selecteren.

Slaap

Stel de slaaptimer in (standaard: uit). Gebruik ✓ 💤 om selecteer 15, 30, 45 of 60 minuten. De radio gaat na de ingestelde tijd naar stand-by.

Wekkers
Selecteer <**Wekkers**> om wekker 1 en wekker 2 te bekijken en in te stellen.
Beide wekkers werken onafhankelijk van elkaar. Wanneer wekker 1 of 2 is ingesteld, verschijnt er een wekkersymbool op het display.
Selecteer wekker 1 of 2. Stel de volgende parameters in:

Inschakelen	Uit/ Dagelijks/ Eenmalig/ Weekenden/ Weekdagen
Tijd	Alarm "aan"-tijd
Datum	Alarm "datum"
Modus	Zoemer/ Internet radio/ DAB/ FM
Voorkeuze	Laatst beluisterd / Voorkeuzezender
Duur	15/30/45/60/90/120 minuten
Volume	Volume 0-30, Max
Opslaan	Sla de ingestelde wekkertijd op en bevestig

OPMERKINGEN:
- *Datum wordt alleen weergegeven als "Eenmalig" is ingeschakeld*
- *Voorkeuze wordt alleen weergegeven als Internet radio/ DAB/ FM is geselecteerd als modus.*

Alarm bedienen
Wanneer het alarm afgaat, drukt u op ✓ om een sluimertijd van 5 minuten in te stellen. Druk opnieuw herhaaldelijk om te sluimeren voor 10, 15 of 30 minuten. Elke keer dat het alarm wordt gesnoozed, wordt de duur opnieuw ingesteld. Druk op de ⏻-knop om het alarm/de ingestelde sluimertijd te annuleren/stoppen.

OPMERKINGEN:
- *Als de radio niet is aangesloten op een stroombron en is UITgeschakeld, zullen de alarmen niet gehoord worden.*
- *U kunt kort op i drukken. wanneer de radio in stand-by staat om wekkers in te stellen.*

Timer
Gebruik ✓ om een timer (1–99 minuten) in te stellen. Druk om te bevestigen en de aftelling te starten.
Wanneer de timer eindigt, wordt er een geluid afgespeeld dat geleidelijk in volume toeneemt. Druk op ✓ om het geluid te stoppen.
- Draai ✓ om de timer aan te passen
- Druk op ↩ om de timer te annuleren
- Druk op ⇥ om de modus te wijzigen (timer loopt door)

De timer zal ook afgaan in stand-by.

OPMERKING:
- *Als de radio niet is aangesloten op een stroombron en is UITgeschakeld, zal de timer niet hoorbaar zijn.*

VOORKEUZES

Voorkeuzes kunnen worden ingesteld voor Internet radio, Podcasts, Spotify, DAB en FM. De voorkeuzes kunnen ook worden geselecteerd bij het instellen van een alarm.

Voorkeuze instellen
In elke modus, lang indrukken op ♥. Gebruik ✓ om een voorkeuzevak te selecteren. Kort indrukken op ✓ om het huidige radiostation, podcast of Spotify-nummer op te slaan.
Internet radio en Podcasts delen 40 voorkeuzes. DAB en FM hebben elk 40 voorkeuzes. Spotify heeft er 10.
Om op voorkeuze 1, 2 of 3 op te slaan, houd de bijbehorende knop ingedrukt.

Een voorkeuze oproepen
Druk kort op ♥ om de lijst met voorkeuzes te bekijken. Druk kort op ✓ om te selecteren. U kunt ook kort op knop 1, 2 of 3 drukken om snel toegang te krijgen tot de in die modus opgeslagen voorkeuze.

AIRABLE

Gebruik het Airable-portaal (adres op pagina 1) om naar internetradio en podcasts te bladeren, favoriete zenders op uw apparaat op te slaan en deze te synchroniseren op meerdere apparaten.
Om Airable te gebruiken moet de radio met het internet verbonden zijn en moet u een actief Airable-account hebben.
Om u te registreren, gaat u naar het Airable-portaal, maakt u een account aan als u er nog geen heeft en koppelt u uw radio met de apparaat-ID.
Om de apparaat-ID te verkrijgen, selecteert u de modus Internetradio of Podcasts. Gebruik het menu om <**Station list**> te selecteren en selecteer vervolgens <**Favourites**>. De apparaat-ID wordt weergegeven.
Zodra gekoppeld, kunt u zenders en favorieten online beheren en deze direct op uw radio openen.

OKTIV-app installatie

OKTIV verbetert uw compatibele verbonden audiotoestel — hiermee krijgt u meer controle en een betere luisterervaring.
Download de app via de QR-code op pagina 1.
Tijdens de eerste installatie kunt u met de OKTIV-app de naam van het apparaat, tijdnotatie, tijdzone en andere instellingen aanpassen.
Als dit de eerste keer is dat u de radio gebruikt, selecteer dan bij de installatiewizard niet <**Yes**> of <**No**>. Open in plaats daarvan de OKTIV-app en stel het apparaat daar in. Volg de instructies op het scherm van de app.
Zodra verbonden, kunt u met de OKTIV-app de radio op afstand bedienen.

OPMERKINGEN:
- *Om de OKTIV-app te gebruiken moeten uw radio en apparaat met hetzelfde netwerk verbonden zijn.*
- *Als er meerdere eenheden van hetzelfde model in de OKTIV-app zijn verbonden, hernoem ze dan in de app-instellingen.*

Viktige sikkerhetsinstruksjoner

Følg alle sikkerhetsinstruksjoner og advarsler. Ta vare på denne bruksanvisningen for fremtidig behov.

Konsulter brukerveiledningen for informasjon om sikkerhet, funksjon og vedlikehold.

Likestrøm (DC): Spenningen merket er DC.

Kun for innendørs bruk.

Obs:

- Inspiser produktet etter at det er pakket ut; hvis det er skadet, må det ikke brukes, og ta kontakt med forhandleren din.

FORSIKTIG

FARE FOR ELEKTRISK STØT
IKKE ÅPNE

- Brukeren skal ikke forsøke å reparere eller avdekke de interne delene; denne handlingen kan være farlig og vil ugyldiggjøre garantien din. Kontakt kun autoriserte servicesentre for reparasjoner.
- Ikke håndter strømkabelen med våte hender. Ikke tving stikkontakten inn i uttaket. Koble produktet fra stikkontakten når det ikke er i bruk. Hold strømkontakten tilgjengelig, uten å bruke skjøteledninger.
- Ikke skad, strekk, bøy eller plasser tunge gjenstander på USB-ladekabelen.
- Bruk grunnleggende sikkerhetstiltak rundt barn for å forhindre feilbruk av produktet.
- Plasser på en flat, stabil overflate uten overheng.
- Ikke blokker, dekk til eller stikk inn gjenstander i ventilasjonssprekkene. Ikke sett gjenstander inn i produktets åpninger. Dette kan medføre en sikkerhetsrisiko og / eller skade på produktet. Sørg for en minimum avstand på 5 cm rundt produktet for tilstrekkelig ventilasjon for å unngå overoppheting.
- Ikke forsøk å flytte enheten når en enhet er koblet til.
- Ikke plasser produktet nær varmekilder eller i direkte sollys over lengre perioder.
- Hold åpne flammer borte fra produktet for å hindre brann.
- Ikke utsett produktet for væsker; hold det unna regn, vann og gjenstander fylt med væsker for å unngå brann eller elektrisk støt.
- Koble fra alle kabler under stormer eller lyn for å unngå skade.
- Koble fra strømledningene fra produktet før rengjøring og bruk en myk, tørr klut uten kjemikalier eller rengjøringsmidler. Hvis du bruker en støvsuger, bruk det myke børstevedlegget.

Installasjon av batterier

- Bruk bare spesifiserte batterier; ikke bland typer eller nye med gamle. Bruk riktig polaritet ved innsetting av batteri.

Rengjøring & vedlikehold

- Hold batterier unna varme, for eksempel nær ild eller i direkte solskinn.
- Fjern batterier hvis de ikke brukes på over en måned for å forhindre lekkasje.
- Bytt ut lekkende batterier i batterirommet.

Sikring av barn

- Pass på at batterirommet alltid er lukket og sikret. Hold batteriene utenfor rekkevidde for barn. Søk umiddelbar medisinsk hjelp hvis svelget.

Miljøforhold

- Hold batterier unna lavt trykk eller høy varme for å unngå eksplosjon eller lekkasje.

Avhending

- Avhend batteripakken i henhold til bruksanvisningen (se "Avhending: utstyr og batterier"). Ikke kast i ild, demonter eller lad opp ikke-ladbare batterier, da de kan lekke eller eksplodere.

Avfallshåndtering: Utstyr og batterier

Informasjon til brukere om innsamling og avhending av gammelt utstyr. Produktet har ingen deler som brukeren kan utføre service på; resirkuler elektronikk og batterier trygt i henhold til lokale retningslinjer. Ikke kast dem som husholdningsavfall eller i ild, da de kan eksplodere.

Symbolet angir at produktet inneholder batterier i henhold til EU-forordning 2023/1542/EU; det kan ikke kastes sammen med husholdningsavfall. Cd, Hg eller Pb viser at batteriet inneholder kadmium, kvikksølv eller bly.

Dette symbolet betyr at produktet er designet og produsert slik at det kan resirkuleres og gjenbrukes.

Disse symbolene på produktene, emballasjen og/eller tilhørende dokumenter betyr at brukte elektriske og elektroniske produkter og batterier ikke skal blandes med husholdningsavfall. Husholdningsbrukere bør kontakte enten forhandleren der de kjøpte dette produktet, eller deres lokale kommune, for detaljer om hvor og hvordan de kan ta disse elementene til miljøvennlig resirkulering.

CE- og UKCA-erklæring:

- Sharp Consumer Electronics Poland sp. z o.o. erklærer herved at dette lydutstyret er i samsvar med de grunnleggende kravene og andre relevante bestemmelser i RED-direktivet 2014/53/EU og UK Radio Equipment Regulations 2017.
- Den fullstendige CE-teksten og UKCA-samsvarserklæringen er tilgjengelig på sharpconsumer.com

ERP II MERK:

- Denne enheten er designet for å gå automatisk i STANDBY-modus etter omtrent 15 minutters inaktivitet. Trykk på POWER-knappen for å slå enheten på.

Programvareoppdateringer

- Sjekk www.sharpconsumer.com med jevne mellomrom for programvareoppdateringer for denne modellen.

Eskens innhold

• Smart Radio-enhet	• 1 x AC-adapter
• Fjernkontroll (inkl. batterier)	• Brukerdokumentasjon

Kontroller

(Se 1 på side 2)

1. Kort trykk: Slå på/standby	**2.** Kort trykk for å gå tilbake.
3. Kort trykk: Spill av / pause. Søk DAB/FM	**4.** Kort trykk for info, gå tilbake til avspillingLangt trykk for meny
5. Kort trykk: Modusvalg	**6.** Kort trykk: Forrige/ neste spor, DAB-stasjon eller podkast. Finjuster FM-frekv. Langt trykk: Spol raskt tilbake/forover*. Automatisk FM-søk
7. Drei for å øke/redusere volum/ parameterKort trykk for å velge/slumre	**8.** Kort trykk: Hent en forhåndsinnstillingLangt trykk: Lagre en forhåndsinnstilling

(Se 2 på side 2)

9. Hodetelefonkontakt	**10.** AUX IN
11. USB 5V 1A-inngang	**12.** DC IN-port

(Se 3 på side 2)

1. Standby	**2.** Podkastmodus
3. Internettradiomodus	**4.** DAB/DAB+-radiomodus
5. Bruk av FM	**6.** DIM Bytt nivå for skjermdimming «på»
7. Søk/still inn opp Søk/ still inn ned	**8.** Spor ned, spol raskt tilbake Spor opp, spol raskt forover
9. Velg / slumre	**10.** Tilbake
11. + — VOL –/+	**12.** Nummer
13. Alarmfunksjonalitet	**14.** Demp
15. Spotify-modus	**16.** USB-modus
17. Aux In-modus	**18.** Bruk av Bluetooth
19. Spill av eller pause	**20.** Kort trykk for info, gå tilbake til avspillingLangt trykk for meny
21. EQ Bytt EQ-modus	**22.** TREB (for Min EQ-profil)
23. BASS (for Min EQ-profil)	**24.** Favorittforhåndsinnstilling
25. Hvilemodus	

Betjening

Bruke denne håndboken

Når en knapp eller et ikon vises, kan det betjenes med den tilsvarende knappen på hovedenheten eller fjernkontrollen.

Batteriinstallasjon

1. For å åpne batterirommet, trykk tommelen ned på dekselet til batterirommet og skyv det nedover.
2. Sett inn to AAA batterier og pass på polariteten +/- som vist. Når du bytter batterier, bruk kun samme type batteri.
3. Sett på batteridekselet og klips det på plass.

TILKOBLINGER

Aux inn

(Se 2 på side 2)

A: Bruk en 3,5 mm lydkabel (ikke inkludert) for å koble til en lydutgangskontakt på en ekstern lydenhet.

USB

A. Sett inn en USB-minnepinne (maks. 128GB).

B. Koble til en enhet for lading. Maks. USB-utgang 5V 1A.

FØRSTE OPPSETT

MERK:

– *Standardinnstillinger er merket med en stjerne på radioen.*

1. Kort trykk på .
2. Bruk for å velge ønsket språk.
3. Velg hvordan du vil sette opp radioen:
   - OKTIV-app – Se delen for oppsett av OKTIV-app.
   - Manuelt oppsett:
     <**Ja**> – Fortsett til trinn 4
     <**Nei**> – Hopp over oppsett (kan gjøres senere). DAB, FM og Bluetooth er tilgjengelig; Internett-funksjoner krever oppsett.
4. Tidsformat: Velg 12- eller 24-timers format
5. Atual. autom: Velg kilde for dato-/tidsoppdatering: DAB, FM, nettverk eller ingen oppdatering
   - Hvis du bruker nettverk, angi tidssone.
   - Hvis du bruker nettverk, aktiver sommertid om aktuelt.

MERK:

– *DAB og FM bruker tidssignaler fra radioutsendinger. Nettverk bruker et internett-tidssignal. Innstilling for sommertid gjelder kun ved bruk av nettverksoppdatering.*

6. Manter a rede ligada: Holder enheten tilkoblet nettverket i standby. Kreves for fjernstyring. Velg <**Ja**> eller <**Nei**>.
7. Velg Trykknapp/PIN/Hopp over WPS. Bruk WPS-knappen (Wi-Fi Protected Setup) på ruteren for rask tilkobling uten å oppgi passord. Hvis støttet, vil [WPS] vises ved siden av nettverksnavnet ditt. Hopp over hvis du vil skrive inn Wi-Fi-nettverksnøkkelen manuelt.
8. SSID: Velg ditt Wi-Fi-nettverk.
9. Nøkkel: Bruk for å skrive inn Wi-Fi-nettverksnøkkelen. Hvis du gjør en feil, velg <**BKSP**> for å slette tegn.
10. Når korrekt nettverksnøkkel er lagt inn, vil radioen koble seg til nettverket og oppsettet fullføres. **Hovedmeny** vil vises.

Lytte til radio

Trykk på . Bruk for å velge ett av følgende: Internettradio, podkaster, Spotify, musikkspiller (USB), DAB, FM, Bluetooth eller Aux. Alternativt kan du bruke fjernkontrollen til å velge en modus.

I hver modus har -knappen to funksjoner:

Kort trykk: Trykk gjentatte ganger for å bla gjennom tilgjengelig **informasjon** i den modusen.

Langt trykk: Åpner **Menyen** for den modusen.
Hver moden meny er beskrevet nedenfor.
Alle menyer inkluderer **Systeminnstillinger**-meny og **Hovedmeny**.
Se relevante seksjoner for mer informasjon.

INTERNETT-RADIO

Informasjon
Rullende tekst fra kringkaster (f.eks. artist, spor, stasjonsdetaljer, språk, gjeldende dato, bitfrekvens, kodek, samplingsrate og avspillingsbuffer).

MERK:
– *Ikke alle stasjoner sender ut denne informasjonen, og noen gir kun delvis informasjon.*

Meny
- Sist hørt på: Viser de siste 10 stasjoner/podcaster du har lyttet til.
- Stasjonsliste: Åpner undermenyen for stasjonsliste:
  – Lokalt område: Stasjoner basert på din lokasjon.
  – Favoritter og Mine tilleggede stasjoner: Krever Airable-tilkobling. Se delen Airable.
  – Søk: Bruk ✓ 💤 for å skrive inn og velge søkeord.
  – Sted: Bla gjennom stasjoner etter beliggenhet.
  – Populær: Mest populære stasjoner globalt.
  – Oppdag: Bla gjennom etter opprinnelse (land), sjanger eller språk.

PODCASTS

Informasjon
Rullende tekst fra kringkaster (f.eks. artist, spor, stasjonsdetaljer, språk, gjeldende dato, bitfrekvens, kodek, samplingsrate og avspillingsbuffer).

MERK:
– *Ikke alle podcaster sender ut denne informasjonen, og noen gir kun delvis informasjon.*

Meny
- Sist hørt på: Viser de siste 10 podcaster/stasjoner du har lyttet til.
- Podcast-liste: åpner undermeny for podcast-liste:
  – Lokalt område: Viser en undermeny for lokale podcaster.
  – Favoritter og siste episoder: Krever Airable-tilkobling. Se delen Airable.
  – Søk: Bruk ✓ 💤 for å velge og skrive inn søkeord.
  – Sted: Bla gjennom podcaster etter beliggenhet.
  – Oppdag: Bla gjennom etter opprinnelse (land), sjanger eller språk.

DAB

MERK:
– *Første gang DAB velges vil enheten automatisk foreta et fullstendig søk.*

Informasjon
Rullende tekst fra kringkaster (f.eks. artist, spor, stasjonsdetaljer, språk, dato, frekvens, bitfrekvens, kodek, samplingsrate og signalstyrke).

MERK:
– *Ikke alle stasjoner sender ut denne informasjonen, og noen gir kun delvis informasjon.*

Meny
- Stasjonsliste: viser skannede stasjoner.
- Søk: Utfører et søk. Brukes hvis du bytter sted eller vil oppdatere stasjonslisten.
- Manuell innstilling: Still inn en bestemt frekvens.
- Ugyldig kutting: Fjerner utilgjengelige stasjoner fra stasjonslisten.
- DRC: (Dynamisk rekkeviddekontroll) Reduserer forskjellen mellom høye og lave lyder. I støyende omgivelser gjør høy DRC lave lyder høyere og høye lyder lavere. Ikke alle kringkastere sender DRC-data.

FM-RADIO

MERK:
– *Første gang FM velges vil enheten automatisk foreta et fullstendig søk.*

Informasjon
Rullende tekst fra kringkaster, f.eks. Radiotext, programtype, stasjonsnavn eller frekvens, signal- og effektstatus.

MERK:
– *Ikke alle stasjoner sender ut denne informasjonen, og noen gir kun delvis informasjon.*

Meny
- Søkeinnstilling: Skann etter stasjoner med kun sterkt signal.
- Lydinnstilling: Lytt kun i mono eller stereo.
- AMS: Radioen skanner FM-båndet og lagrer automatisk stasjoner som forhåndsinnstillinger.

SPOTIFY

Bruk telefonen, nettbrettet eller datamaskinen som en fjernkontroll for Spotify. Gå til spotify.com/connect for å lære hvordan.

BLUETOOTH

Velg denne modusen for å spille av innhold på enheten din gjennom radioen. Finn **<SHARP DR-I740>** / **<SHARP DR-I741>** på din enhet for å koble til. Radioens skjerm viser <**Koblet til**> når det er vellykket.

Informasjon
Rullende tekst fra programvaren på enheten (f.eks. artist, spor, album og kodek).

MERK:
– *Ikke all programvare på enheter sender ut denne informasjonen, og noe gir kun delvis informasjon.*

Meny
- Konfigurer Bluetooth: Velg for å starte paring. Hvis enheten allerede er tilkoblet, kobles den nåværende enheten fra slik at en ny enhet kan koble til.
- Vis detaljer: Går inn i undermeny for Bluetooth-detaljer:
  – Bluetooth-info: Viser radioens Bluetooth-informasjon.
  – Tilkoblet enhet: Viser enhetsinformasjon.
  – Paringsliste: Viser en liste over enheter som har vært tilkoblet radioen.

Musikkspiller (USB)

Velg denne modusen for å spille av MP3-filer som er lagret på en USB-disk (maks. størrelse 128GB).

USB-avspilling
Når en USB-minnepinne er koblet til enheten i musikkspillermodus, viser displayet <**USB-disk tilk. – åpne mappe?**>. Trykk på ✓ 💤 for å bekrefte.
Naviger i USB-mappene dine for å finne spor.
Trykk og hold ✓ 💤 på et spor for å lagre det i spillelisten din.

MERK:
– *Noen USB-enheter er kanskje ikke kompatible.*
– *Det kan ta opptil 10 sekunder før en USB-disk blir gjenkjent.*

Min spilleliste
Velg <**Min spilleliste**>. Spor lagres i den rekkefølgen de blir lagret. Velg et spor for å starte avspillingen fra det sporet.
Bruk ⏮ ⏭ for å hoppe over / spole raskt forover / spole tilbake i spor.
Når du er i sporvalget for spillelisten, trykker du på og holder inne ✓ 💤 for å fjerne det fra spillelisten din.

MERK:
– *Spillelister gjelder bare for den gjeldende USB-disken. Hvis du bruker en annen disk, kan det hende at spillelisten ikke spilles av. Hvis du velger et spor i spillelisten som ikke finnes, vises et varsel.*

Gjenta avspilling
Velg <**På**> eller <**Av**>. Når funksjonen er på, gjentas alle sporene i den gjeldende mappen.

Tilfeldig avspilling
Velg <**På**> eller <**Av**>. Når funksjonen er på, spilles spor i den gjeldende mappen av i tilfeldig rekkefølge.

Tøm Min spilleliste
Tømmer alle spor fra den gjeldende spillelisten.

Ekstra inngang (AUX)

AUX-inngangen kan brukes til å spille av lyd fra en ekstern enhet, for eksempel en telefon, et nettbrett eller en lignende enhet.
I AUX-avspillingsmodus styrer du lydfunksjonene via den eksterne enheten.

MERK:
- *Aux-modus har bare Systeminnstillinger og Hovedmeny.*

SYSTEMINNSTILLINGER OG HOVEDMENY

Systeminnstillinger
Langt trykk på i i hvilken som helst modus. Bruk ✓ til å velge <**Systemoppsett**>.

- Equalizer: Velg ønsket lydprofil. Velg mellom: Flat, Klassisk, Rock, Pop, Jazz, Dans, Tale og Min EQ.
  - For å justere Min EQ, velg <**Mitt mikserprofil-oppsett**> fra samme meny. Bruk ✓ til å justere bass og diskant ± 10 dB.
- Nettverk: Åpner nettverksundermeny:
  - Nettverksveiviser: Starter prosessen for nettverkstilkobling. Hvis du hoppet over første oppsett, velg nettverket ditt her. Følg fra trinn 6 i instruksene for førstegangsoppsett.
  - PBC WLAN-oppsett: Oppretter tilkobling via routerens WPS-knapp.
  - Vis innstillinger: Viser informasjon om radioens nettverkstilkobling.
  - Manuelle innstillinger: Konfigurer nettverksinnstillinger manuelt:
    - Når all informasjon er lagt inn, vil radioen forsøke å koble til nettverket. Sjekk nøye alle manuelt angitte opplysninger. Hvis de er riktige og radioen ikke kobler til, sjekk ruteren.
    - Koblingstype: Kun trådløst er tilgjengelig for denne radioen.
    - DHCP: Aktiver for automatisk nettverksoppsett (anbefales). Deaktiver for å angi nettverksinnstillinger manuelt.
    - Hvis deaktivert vil de neste skjermene kreve at du oppgir ønsket IP, nettverksmaske, gatewayadresse, primær og sekundær DNS.
    - SSID: Skriv inn SSID.
    - Verifisering: Velg mellom: Åpen, WEP, WPA/WPA2.
    - Kryptering: Avhenger av valgt godkjenningsmetode. Åpen = <**Ingen**>. WEP = <**PreSharedKey**>, WPA/WPA2 = <**PSK AES/ TKIP**>.
    - Nøkkel: Skriv inn nettverksnøkkelen.
  - Nettverksprofil: Velg nettverket fra tidligere tilkoblinger.
  - Tøm nettverksinnstillinger: Sletter nettverket. Velg <**JA**> for å tilbakestille nettverkstilkoblingen.
  - Hold nettverk tilkoblet: Velg <**JA**> for å holde radioen tilkoblet nettverket når den står i standby (anbefales). Velg <**NEI**> for å koble fra nettverket når radioen er i standby.

MERK:
- *Dersom du velger nei, vil fjernstyring via OKTIV-appen deaktiveres når radioen er i standby. Fjernkontroll via OKTIV-app gjenopptas når radioen slås på og kobles til nettverket.*

  - Streaming-lydkvalitet: Velg Lav, Normal eller Høy kvalitet. Påvirker kun internett-strømmer.
  - Bakgrunnsbelysning: åpner undermeny for bakgrunnsbelysning og fargekontroll.
    - Tid før dimming: Angir hvor lenge bakgrunnsbelysningen skal være på før den dempes.
    - Lysnivå ved bruk: Angir dempingsnivået når radioen er slått på.
    - Dempet lysnivå: Angir dimmenivået etter valgt tidsavbrudd etter siste operasjon.
- Fargetema: Angi fargetema for tekst og ikoner. Påvirker ikke SlideS-how.
- Tid/dato: Åpner undermeny for tid og dato.
  - Still inn tid/dato: Bruk ✓ for å velge riktige verdier
  - Automatisk oppdatering: Velg kilde for dato-/tidsoppdatering.
  - Angi tidsformat: Velg 12t eller 24t.
  - Angi datoformat: Velg DD-MM-YYYY eller MM-DD-YYYY.
  - Angi tidssone: Velg tidssonen for din posisjon.
  - Sommertid: stiller sommertid på eller av.

MERK:
  - *Tidssone og sommertid kan kun endres hvis automatisk oppdatering er satt til Nettverk.*
  - Klokkestil: Velg klokketype som vises når enheten er i standby.
- Språk: Angir språk for brukergrensesnitt. Velg mellom: Engelsk, tsjekkisk, dansk, nederlandsk, finsk, fransk, tysk, italiensk, norsk, polsk, portugisisk, slovakisk, spansk, svensk og tyrkisk.
- Automatisk standby: Angir om radioen automatisk går i standby etter 15 minutter uten aktivitet.
- Oppsettsveiviser: Starter oppsettsveiviseren for første gangs oppsett.
- Info: Viser programvareversjon, Spotify-versjon og radioens ID.
- Software oppdat.: Angi automatisk sjekk for programvareoppdaterin-ger. Velg <**Sjekk nå**> for å sjekke manuelt.
- Fabrikkinnstilling: Tilbakestill til fabrikkinnstillinger ved å velge <**JA**>. Hvis du gjør dette vil radioen tilbakestilles til opprinnelige fabrikkinnstillinger.

MERK:
- *Radio må være tilkoblet strømforsyning for å kunne fabrikktilbakestilles.*

Hovedmeny
Hovedmenyen inneholder alle alarm-, sove- og tidtakeralternativer.
Langt trykk på i i hvilken som helst modus. Bruk ✓ for å velge <**Hovedmeny**>.

Søvn
Still inn sovetimer (standard: av). Bruk ✓ for å velge 15, 30, 45 eller 60 minutter. Radioen går i standby etter valgt tid.

Alarmer
Velg <**Alarmer**> for å vise og sette alarm 1 og alarm 2.
Begge alarmer fungerer uavhengig av hverandre. Når alarm 1 eller 2 er satt, vises et alarmikon på skjermen.
Velg alarm 1 eller 2. Still inn følgende parametere:

Aktiver	Av / Daglig / Én gang / Helg / Hverdager
Tid	Alarm "på"-tid
Dato	Alarm "dato"
Modus	Summetone / Internett-radio / DAB / FM
Forhåndsinn-stilling	Sist lyttet / Forhåndsinnstilt stasjon
Varighet	15/30/45/60/90/120 minutter
Volum	Volum 0–30, Maks
Lagre	Lagre og bekreft alarminnstilling

MERKNADER:
- *Dato vises kun hvis "Én gang" er valgt*
- *Forhåndsinnstilling vises kun dersom Internett-radio / DAB / FM er valgt for modusen.*

Bruke alarmen
Når alarmen går, trykk ✓ for å utsette i 5 minutter. Trykk flere ganger for å utsette 10, 15 eller 30 minutter. Hver gang alarmen utsettes, tilbakestilles varigheten. Trykk på ⏻-knappen for å avbryte/ stoppe alarmen eller en eventuell satt utsettelse.

MERKNADER:
- *Hvis radioen ikke er koblet til strømkilde og slått AV, vil ikke alarmene høres.*
- *Du kan kort trykke i i, når radioen er i standby for å stille alarmer.*

Tidtaker
Bruk ✓ for å stille en tidtaker (1–99 minutter). Trykk for å bekrefte og starte nedtellingen.
Når tidtakeren utløper, vil en lyd spilles og gradvis øke i volum. Trykk ✓ for å stoppe lyden.
- Drei ✓ for å justere tidtakeren
- Trykk ↩ for å avbryte tidtakeren

- Trykk ⇥ for å endre modus (timer fortsetter)

Tidtakeren vil fortsatt gi lyd i standby.

MERK:

– *Hvis radioen ikke er koblet til strømkilde og slått AV vil ikke tidtakeren høres.*

FORHÅNDSINNSTILLINGER

Forhåndsinnstillinger kan lagres for Internett-radio, podcaster, Spotify, DAB og FM. Forhåndsinnstillingene kan også velges ved innstilling av alarm.

Sette forhåndsinnstilling

I hvilken som helst modus, langt trykk på ♥. Bruk ✓ 💤 for å velge en forhåndsinnstilling. Kort trykk ✓ 💤 for å lagre gjeldende radiostasjon, podcast eller Spotify-spor.
Internett-radio og podcaster deler 40 forhåndsinnstillinger. DAB og FM har hver 40 forhåndsinnstillinger. Spotify har 10.
For å lagre til forhåndsinnstilling 1, 2 eller 3, trykk og hold inne den tilsvarende knappen.

Gjenhente en forhåndsinnstilling

Trykk kort på ♥ for å vise listen over forhåndsinnstillinger. Trykk kort på ✓ 💤 for å velge. Alternativt kan du trykke kort på knapp 1, 2 eller 3 for raskt å få tilgang til forhåndsinnstillingen som er lagret i den plassen for den modusen.

AIRABLE

Bruk Airable-portalen (adressen står på side 1) for å bla gjennom Internett-radio og podkaster, lagre favoritter til enheten din, og synkronisere dem på tvers av flere enheter.
For å bruke Airable må radioen være koblet til internett, og du må ha en aktiv Airable-konto.
For å registrere, gå til Airable-portalen, opprett en konto hvis du ikke har en, og koble radioen til ved å bruke enhets-IDen.
For å få enhets-IDen, velg Internett-radio- eller Podkast-modus. Bruk menyen for å velge <**Stasjonsliste**>, og deretter velg <**Favoritter**>. Enhets-IDen vil vises.
Når den er koblet til, kan du administrere stasjoner og favoritter på nettet og få tilgang til dem direkte på radioen din.

OKTIV-appoppsett

OKTIV forbedrer din kompatible tilkoblede lyd-enhet – og gir deg mer kontroll og en bedre lytteopplevelse.
Last ned appen via QR-koden på side 1.
Ved første oppsett kan du bruke OKTIV-appen til å angi enhetsnavn, tidsformat, tidssone og andre innstillinger.
Hvis dette er første gang du bruker radioen, ikke velg <**Ja**> eller <**Nei**> i oppsettsveiviseren. Åpne heller OKTIV-appen, og konfigurer enheten derfra. Følg appens instruksjoner på skjermen.
Når du er koblet til, kan du bruke OKTIV-appen til å fjernstyre radioen.

MERKNADER:

– *For å bruke OKTIV-appen må radioen og enheten være koblet til det samme nettverket.*

– *Hvis flere enheter av samme modell er koblet til i OKTIV-appen, gi dem nye navn i appinnstillingene.*

Ważne instrukcje bezpieczeństwa

Proszę przestrzegać wszystkich instrukcji bezpieczeństwa i ostrzeżeń. Zachowaj tę instrukcję do użytku w przyszłości.

Zwróć się do podręcznika użytkownika w celu uzyskania informacji dotyczących bezpieczeństwa, obsługi i konserwacji.

Prąd stały (DC): Napięcie oznaczone jest jako prąd stały.

Tylko do użytku w pomieszczeniach.

Uwaga

- Sprawdź produkt po rozpakowaniu; jeśli jest uszkodzony, nie używaj go i skonsultuj się ze sprzedawcą.

UWAGA

RYZYKO PORAŻENIA PRĄDEM ELEKTRYCZNYM NIE OTWIERAĆ

- Użytkownik nie powinien podejmować prób naprawy ani odsłaniać wewnętrznych części; może to być niebezpieczne i unieważni gwarancję. W sprawie napraw kontaktuj się wyłącznie z autoryzowanymi centrami serwisowymi.
- Nie dotykaj ładowarki mokrymi rękami. Nie wtłaczaj wtyczki na siłę do gniazda. Wyłączaj i odłączaj urządzenie, gdy nie jest używane. Utrzymuj wtyczkę zasilania dostępną, nie używając przedłużaczy.
- Nie uszkadzaj, nie rozciągaj, nie zginaj ani nie umieszczaj ciężkich przedmiotów na kablu ładującym USB.
- Stosuj podstawowe środki ostrożności wokół dzieci, aby zapobiec niewłaściwemu używaniu produktu.
- Umieść na płaskiej, stabilnej powierzchni bez wystających elementów.
- Nie blokuj, nie zakrywaj ani nie wkładaj przedmiotów do szczelin wentylacyjnych. Nie wkładaj przedmiotów do otworów urządzenia. Może to prowadzić do ryzyka bezpieczeństwa i/lub uszkodzenia produktu. Zachowaj minimalną odległość 5 cm wokół produktu, aby zapewnić odpowiednią wentylację i uniknąć przegrzania.
- Nie próbuj przemieszczać urządzenia, gdy jest do niego podłączone inne urządzenie.
- Nie umieszczaj produktu w pobliżu źródeł ciepła ani nie wystawiaj go na bezpośrednie działanie promieni słonecznych przez dłuższy czas.
- Trzymaj otwarty ogień z dala od produktu, aby zapobiec pożarowi.
- Nie wystawiaj produktu na działanie cieczy; trzymaj z dala od deszczu, wody oraz przedmiotów wypełnionych cieczami, aby zapobiec pożarowi lub porażeniu prądem elektrycznym.
- Odłącz wszystkie kable podczas burz lub wyładowań atmosferycznych, aby zapobiec uszkodzeniom.
- Przed czyszczeniem odłącz przewody zasilające od produktu i użyj miękkiej, suchej szmatki bez chemikaliów czy detergentów. Jeśli używasz odkurzacza, użyj końcówki z miękką szczotką....

Instalacja baterii

- Używaj jedynie wskazanych baterii; nie mieszaj różnych typów ani nowych z używanymi. Użyj odpowiedniej polaryzacji podczas wkładania baterii.

Użytkowanie i konserwacja

- Trzymaj baterie z dala od źródeł ciepła, takich jak ogień czy bezpośrednie światło słoneczne.
- Usuń baterie, jeśli nie są używane ponad miesiąc, aby zapobiec wyciekom.
- Wymień przeciekające baterie w pojemniku na baterie.

Bezpieczeństwo dzieci

- Zabezpiecz pojemnik na baterie. Trzymaj baterie z dala od dzieci. Jeśli zostaną połknięte, natychmiast zasięgnij pomocy medycznej.

Warunki otoczenia

- Trzymaj baterie z dala od niskiego ciśnienia lub wysokiej temperatury, aby uniknąć wybuchu lub wycieku.

Utylizacja

- Utylizuj zestaw baterii zgodnie z instrukcją (patrz 'Utylizacja: sprzętu i baterii'). Nie wrzucaj do ognia, nie demontuj ani nie ładuj baterii, które nie są akumulatorkami, gdyż mogą przeciekać lub eksplodować.

Utylizacja: urządzenia i baterie

Informacje dla użytkowników dotyczące usuwania zużytych urządzeń i baterii.

Produkt nie zawiera części, które użytkownik może naprawiać samodzielnie; elektronikę i baterie należy bezpiecznie poddać recyklingowi zgodnie z lokalnymi wytycznymi. Nie wyrzucaj ich jako odpadów domowych ani do ognia, ponieważ mogą eksplodować.

Symbol wskazuje, że produkt zawiera baterie zgodnie z rozporządzeniem UE 2023/1542/UE; nie można go wyrzucać razem z odpadami domowymi. Cd, Hg lub Pb wskazuje, że bateria zawiera kadm, rtęć lub ołów.

Ten symbol oznacza, że produkt został zaprojektowany i wyprodukowany w sposób umożliwiający poddanie go recyklingowi i ponowne wykorzystanie.

Te symbole umieszczone na produktach, opakowaniach i/lub załączonych dokumentach oznaczają, że zużytych urządzeń elektrycznych i elektronicznych nie wolno usuwać razem z innymi odpadkami z gospodarstwa domowego. Użytkownicy z prywatnych gospodarstw domowych powinni skontaktować się ze sprzedawcą, u którego zakupili urządzenie, lub z władzami lokalnymi, aby uzyskać szczegółowe informacje dotyczące miejsca i sposobu przekazania urządzenia do bezpiecznego dla otoczenia recyklingu.

Deklaracja zgodności CE i UKCA:

- Sharp Consumer Electronics Poland sp. z o.o. niniejszym oświadcza, że opisywane urządzenia audio jest zgodne z zasadniczymi wymaganiami oraz innymi stosownymi postanowieniami dyrektywy RED 2014/53/UE i brytyjskich przepisów dotyczących urządzeń radiowych z 2017 roku.
- Pełny tekst deklaracji zgodności CE i UKCA jest dostępny na stronie sharpconsumer.com

ERP II UWAGA:

- To urządzenie automatycznie przechodzi w tryb STANDBY po około 15 minutach bezczynności. Naciśnij przycisk POWER, żeby włączyć opisywane urządzenie.

Aktualizacje oprogramowania

- Okresowo sprawdzaj stronę www.sharpconsumer.com pod kątem aktualizacji oprogramowania dla tego modelu.

Zawartość opakowania

• Urządzenie Smart Radio	• 1 x zasilacz AC
• Pilot zdalnego sterowania (baterie w zestawie)	• Dokumentacja użytkownika

Przyciski i wskaźniki

(Patrz 1 na stronie 2)

1. Krótkie naciśnięcie: Włączanie/Tryb gotowości	**2.** Krótkie naciśnięcie, aby wrócić.
3. Krótkie naciśnięcie: Odtwarzanie/Pauza. Skanowanie DAB/FM	**4.** Krótkie naciśnięcie: informacje, powrót do odtwarzaniaDługie naciśnięcie: menu
5. Krótkie naciśnięcie: wybór trybu	**6.** Krótkie naciśnięcie: poprzedni/następny utwór, stacja DAB lub podcast. Dostrajanie częstotliwości FMDługie naciśnięcie: szybkie przewijanie do tyłu/ do przodu*. Automatyczne skanowanie FM
7. Obróć, aby zwiększyć/zmniejszyć głośność/parametrKrótkie naciśnięcie: wybór/drzemka	**8.** Krótkie naciśnięcie: przywołanie zaprogramowanej pozycjiDługie naciśnięcie: zapis zaprogramowanej pozycji

(Patrz 2 na stronie 2)

9. Gniazdo słuchawkowe	**10.** Wejście AUX IN
11. Wejście USB 5 V 1 A	**12.** Port DC IN

(Patrz 3 na stronie 2)

1. Tryb czuwania	**2.** Tryb podcastów
3. Tryb radia internetowego	**4.** Tryb radia DAB/DAB+
5. Tryb FM	**6.** DIM Przełączanie poziomu „włączonego" przyciemnienia wyświetlacza
7. Wyszukaj/dostrój w górę Wyszukaj/dostrój w dół	**8.** Utwór w dół, szybkie przewijanie do tyłu Utwór w górę, szybkie przewijanie do przodu
9. Wybierz / Drzemka	**10.** Wstecz
11. + — GŁOŚN. –/+	**12.** Numer
13. Funkcja alarmu	**14.** Wycisz
15. Tryb Spotify	**16.** Tryb USB
17. Tryb AUX IN	**18.** Obsługa trybu Bluetooth
19. Odtwarzanie lub pauza	**20.** Krótkie naciśnięcie: informacje, powrót do odtwarzaniaDługie naciśnięcie: menu
21. EQ Przełączanie trybu EQ	**22.** TREB (dla profilu My EQ)
23. BASS (dla profilu My EQ)	**24.** Ulubiona zaprogramowana pozycja
25. Wyłącznik czasowy	

Obsługa

Korzystanie z tej instrukcji

Gdy widoczny jest przycisk lub ikona, można je obsługiwać za pomocą odpowiedniego przycisku na jednostce głównej lub pilocie.

Instalacja baterii

1. Aby otworzyć pojemnik na baterie, naciśnij kciukiem w dół pokrywę i przesuń ją w dół.
2. Umieść dwie AAA baterie zgodnie z biegunowością +/- jak pokazano. Podczas wymiany baterii używaj tylko tego samego typu baterii.
3. Wsuń na miejsce osłonę baterii tak, by usłyszeć kliknięcie.

POŁĄCZENIA

Wejście AUX IN

(Patrz 2 na stronie 2)

A: Użyj przewodu audio 3,5 mm (brak w zestawie), aby podłączyć do gniazda wyjściowego audio zewnętrznego urządzenia audio.

USB

A. Włóż pamięć USB (maks. 128 GB).

B. Podłącz urządzenie do ładowania. Maks. wyjście USB 5 V 1 A.

PIERWSZA KONFIGURACJA

UWAGA:

– *Ustawienia domyślne są oznaczone gwiazdką na radio.*

1. Krótko naciśnij .
2. Użyj do wyboru żądanego języka.
3. Wybierz sposób konfiguracji radia:
   - Aplikacja OKTIV – zobacz rozdział konfiguracji aplikacji OKTIV.
   - Konfiguracja manualna:
     <**Tak**> – Przejdź do kroku 4.
     <**Nie**> – Pomiń konfigurację (można przeprowadzić później).
     Dostępne: DAB, FM i Bluetooth; funkcje internetowe wymagają konfiguracji.
4. Format czasu: wybierz format 12/24-godzinny
5. Automatyczna aktualizacja: Wybierz źródło aktualizacji daty/godziny: DAB, FM, Sieć lub Brak aktualizacji
   - Jeśli korzystasz z Sieci, ustaw swoją strefę czasową.
   - W przypadku korzystania z Sieci włącz czas letni, jeśli dotyczy.

UWAGA:

– *DAB i FM wykorzystują sygnały czasu z audycji radiowych. Sieć wykorzystuje internetowy sygnał czasu. Ustawienia czasu letniego obowiązują tylko przy aktualizacji przez Sieć.*

6. Zachowaj połączenie z siecią: Utrzymuje urządzenie połączone z siecią w trybie czuwania. Wymagane do obsługi zdalnej. Wybierz <**Tak**> lub <**Nie**>.
7. Wybierz Przycisk/Wykałaczka/Pomiń WPS. Użyj przycisku WPS (Wi-Fi Protected Setup) na routerze do szybkiego połączenia bez wprowadzania hasła. Jeśli obsługiwane, [WPS] pojawi się obok nazwy sieci. Pomiń, jeśli chcesz ręcznie wpisać klucz Wi-Fi.
8. SSID: Wybierz swoją sieć Wi-Fi.
9. Klucz: Użyj by wprowadzić klucz sieci Wi-Fi. Jeśli popełnisz błąd, wybierz <**BKSP**> aby usunąć znaki.

10. Po poprawnym wprowadzeniu klucza sieciowego radio połączy się z siecią i zakończy konfigurację. Pojawi się **Menu główne**.

Słuchanie radia

Naciśnij . Użyj ✓ , aby wybrać jedną z następujących opcji: Radio internetowe, podcasty, Spotify, odtwarzacz muzyki (USB), DAB, FM, Bluetooth lub Aux. Możesz też użyć pilota, aby wybrać tryb.

W każdym trybie przycisk *i* ma dwie funkcje:

Krótko naciśnij: Kolejno naciskaj, aby przełączać dostępne **informacje** w tym trybie.

Przytrzymaj: Otwiera **Menu** dla tego trybu.

Każde menu trybu jest szczegółowo opisane poniżej.

Wszystkie menu zawierają menu **Ustawienia systemu** oraz **Menu główne**.

Szczegółowe informacje znajdują się w odpowiednich rozdziałach.

INTERNET RADIO

Informacje

Przewijany tekst dostarczany przez nadawcę (np. wykonawca, utwór, szczegóły stacji, język, bieżąca data, przepływność, kodek, częstotliwość próbkowania oraz bufor odtwarzania).

UWAGA:

– *Nie wszystkie stacje nadają te informacje, a niektóre mogą podawać tylko częściowe dane.*

Menu

- Ostatnio słuchane: Wyświetla ostatnie 10 słuchanych stacji/podcastów.
- Lista stacji: Otwiera podmenu Listy stacji:
  - Lokalne stacje: Stacje na podstawie Twojej lokalizacji.
  - Ulubione i Moje dodane stacje: Wymaga połączenia Airable. Patrz rozdział Airable.
  - Szukaj: Użyj ✓ aby wprowadzić i wybrać wyszukiwane hasła.
  - Lokalizacja: Przeglądaj stacje według lokalizacji.
  - Popularne: Najbardziej popularne stacje na świecie.
  - Odkrywaj: Przeglądaj według pochodzenia (kraj), gatunku lub języka.

PODCASTY

Informacje

Przewijany tekst dostarczany przez nadawcę (np. wykonawca, utwór, szczegóły stacji, język, bieżąca data, przepływność, kodek, częstotliwość próbkowania oraz bufor odtwarzania).

UWAGA:

– *Nie wszystkie podcasty transmitują te informacje, a niektóre mogą udostępniać tylko częściowe dane.*

Menu

- Ostatnio słuchane: Wyświetla ostatnie 10 słuchanych podcastów/stacji.
- Lista podcastów: otwiera podmenu listy podcastów:
  - Strefa lokalna: Wyświetla podmenu lokalnych podcastów.
  - Ulubione i Najnowsze odcinki: Wymaga połączenia Airable. Patrz rozdział Airable.
  - Szukaj: Użyj ✓ aby wybrać i wprowadzić hasła wyszukiwania.
  - Lokalizacja: Przeglądaj podcasty według lokalizacji.
  - Odkrywaj: Przeglądaj według pochodzenia (kraj), gatunku lub języka.

DAB

UWAGA:

– *Za pierwszym razem, kiedy wybierzesz DAB, urządzenie automatycznie wykona pełne skanowanie.*

Informacje

Przewijany tekst dostarczany przez nadawcę (np. wykonawca, utwór, szczegóły stacji, język, bieżąca data, częstotliwość, przepływność, kodek, częstotliwość próbkowania oraz siła sygnału).

UWAGA:

– *Nie wszystkie stacje nadają te informacje, a niektóre mogą podawać tylko częściowe dane.*

Menu

- Lista zawartości: wyświetla zeskanowane stacje.
- Kompletne przeszukiwanie: Przeprowadza skanowanie. Użyj, jeśli zmienisz lokalizację lub aby odświeżyć listę stacji.
- Ręczne dostrajanie: Wybierz konkretną częstotliwość.
- Przytnij nieprawidłowe: Usuwa niedostępne stacje z listy stacji.
- DRC: (Dynamic Range Control) Zmniejsza różnicę między głośnymi a cichymi dźwiękami. W głośnym otoczeniu wyższa wartość DRC sprawia, że ciche dźwięki są głośniejsze, a głośne - cichsze. Nie wszyscy nadawcy przesyłają dane DRC.

RADIO FM

UWAGA:

– *Za pierwszym razem, gdy wybierzesz FM, urządzenie automatycznie wykona pełne skanowanie.*

Informacje

Przewijany tekst dostarczany przez nadawcę np. Radiotext, Typ programu, Nazwa stacji lub częstotliwość, sygnał i status zasilania.

UWAGA:

– *Nie wszystkie stacje nadają te informacje, a niektóre mogą podawać tylko częściowe dane.*

Menu

- Konfiguracja przeszukiwania: Skanuje tylko stacje o silnym sygnale.
- Ustawienia audio: Odsłuch tylko mono lub stereo.
- AMS: Radio przeskanuje pasmo FM i automatycznie zapisze znalezione stacje jako presety.

SPOTIFY

Wykorzystuj telefon, tablet lub komputer jako pilota, aby sterować aplikacją Spotify. Wejdź na spotify.com/connect, aby dowiedzieć się, jak to zrobić.

BLUETOOTH

Wybierz ten tryb, aby odtwarzać zawartość swojego urządzenia przez radio. Znajdź **<SHARP DR-I740> / <SHARP DR-I741>** na swoim urządzeniu, aby się połączyć. Wyświetlacz radia pokaże <**Połączono**> po udanym połączeniu.

Informacje

Przewijany tekst dostarczany przez oprogramowanie urządzenia (np. wykonawca, utwór, album i kodek).

UWAGA:

– *Nie wszystkie oprogramowania urządzeń przekazują te informacje, a niektóre mogą podawać tylko częściowe dane.*

Menu

- Ustaw Bluetooth: Wybierz, aby rozpocząć parowanie. Jeśli już połączone, bieżące urządzenie zostanie rozłączone, aby umożliwić połączenie z nowym urządzeniem.
- Wyświetl szczegóły: Przechodzi do podmenu szczegółów Bluetooth:
  - Informacje o Bluetooth: Wyświetla informacje o Bluetooth radia.
  - Połączone urządzenie: Wyświetla informacje o urządzeniu.
  - Lista sparowanych urządzeń: Wyświetla listę urządzeń, które były połączone z radiem.

Odtwarzacz muzyki (USB)

Wybierz ten tryb, aby odtwarzać pliki MP3 zapisane na dysku USB (maks. rozmiar 128 GB).

Odtwarzanie z pamięci USB

Gdy pamięć USB jest podłączona do urządzenia w trybie odtwarzacza muzyki,

na wyświetlaczu pojawia się <**Dysk USB podłączony - Czy otworzyć plik?**>. Naciśnij ✓ , aby potwierdzić.

Przeglądaj foldery na USB, aby znaleźć utwory.

Naciśnij i przytrzymaj ✓ 💤 na utworze, aby zapisać go na swojej liście odtwarzania.

UWAGI:

- *Niektóre urządzenia USB mogą nie być kompatybilne.*
- *Rozpoznanie dysku USB może potrwać do 10 sekund.*

Moja lista odtwarzania

Wybierz <**Moja lista odtwarzania**>. Utwory są przechowywane w kolejności ich zapisania. Wybierz utwór, aby rozpocząć odtwarzanie od tego utworu.

Użyj ⏮ ⏭, aby pomijać/przewijać do przodu/przewijać do tyłu utwory.

Podczas wybierania utworu na liście odtwarzania naciśnij i przytrzymaj ✓ 💤, aby usunąć go ze swojej listy odtwarzania.

UWAGA:

- *Listy odtwarzania dotyczą tylko bieżącego dysku USB. Jeśli użyjesz innego dysku, lista odtwarzania może się nie odtworzyć. Jeśli wybierzesz utwór na swojej liście odtwarzania, który nie jest dostępny, pojawi się powiadomienie.*

Odtwarzanie z powtarzaniem

Wybierz <**Włączone**> lub <**Wyłączone**>. Po włączeniu funkcja powtarza wszystkie utwory w bieżącym folderze.

Odtwarzanie losowe

Wybierz <**Włączone**> lub <**Wyłączone**>. Po włączeniu funkcja odtwarza losowo utwory w bieżącym folderze.

Wyczyść moją listę odtwarzania

Usuwa wszystkie utwory z bieżącej listy odtwarzania.

Wejście pomocnicze (AUX)

Wejście AUX może służyć do odtwarzania dźwięku z zewnętrznego urządzenia, takiego jak telefon, tablet lub podobne urządzenie.

W trybie odtwarzania AUX steruj funkcjami audio za pomocą urządzenia zewnętrznego.

UWAGA:

- *Tryb Aux obejmuje tylko ustawienia systemowe i menu główne.*

USTAWIENIA SYSTEMU I MENU GŁÓWNE

Ustawienia systemu

Przytrzymaj *i* ☰ w dowolnym trybie. Użyj ✓ 💤 aby wybrać <**Ustawienia**>.

- Equalizer: Wybierz preferowany profil dźwiękowy. Wybierz spośród: Flat, Classic, Rock, Pop, Jazz, Dance, Voice i Mój EQ.
  - Aby dostosować Mój EQ, wybierz <**Konfiguruj moje ustawienia korektora**> z tego samego menu. Użyj ✓ 💤 aby dostosować bas i tony wysokie ± 10 dB.
- Sieć: Otwiera podmenu sieciowe:
  - Kreator sieci: Rozpoczyna proces łączenia z siecią. Jeśli pominąłeś początkową konfigurację, tutaj wybierz swoją sieć. Postępuj od Kroku 6 w instrukcji konfiguracji początkowej.
  - Ustawienia PBC Wlan: Ustawia połączenie przez przycisk WPS routera.
  - Pokaż ustawienia: Pokazuje informacje o połączeniu sieciowym radia.
  - Ustawienia ręczne: Ręczna konfiguracja ustawień sieciowych:
    - Po wprowadzeniu wszystkich informacji radio spróbuje połączyć się z siecią. Proszę dokładnie sprawdzić wszystkie ręcznie wprowadzone dane. Jeśli są poprawne, a radio nie łączy się — sprawdź router.
    - Typ połączenia: Dla tego radia dostępne jest tylko połączenie bezprzewodowe.
    - DHCP: Włącz, aby automatycznie skonfigurować sieć (zalecane). Wyłącz, aby ręcznie przypisać ustawienia sieciowe.
    - Po wyłączeniu na kolejnych ekranach należy wprowadzić preferowany adres IP, maskę podsieci, adres bramy, podstawowy i dodatkowy DNS.
    - SSID: Wprowadź SSID.
    - Uwierzytelnianie: Wybierz spośród: Open, WEP, WPA/WPA2.
    - Rodzaj kodowania: Zależy od wcześniej wybranej metody uwierzytelniania. Open = <**żaden**>. WEP = <**PreSharedKey**>, WPA/WPA2 = <**PSK AES/TKIP**>.
    - Klucz: Wprowadź klucz sieciowy.
  - Profil sieci: Wybierz sieć z listy poprzednich połączeń.
  - Wyczyść ustawienia sieci: Czyści ustawienia sieci. Wybierz <**TAK**>, aby zresetować połączenie sieciowe.
  - Wybierz <**TAK**>, aby utrzymać połączenie z siecią podczas przełączania radia w tryb czuwania (zalecane). Wybierz <**NIE**>, aby rozłączyć sieć, gdy radio jest w trybie czuwania.

UWAGA:

- *Jeśli wybierzesz nie, zdalne sterowanie przez aplikację OKTIV będzie wyłączone w trybie czuwania. Sterowanie aplikacją OKTIV zostanie wznowione po włączeniu radia i połączeniu z siecią.*

  - Jakość dźwięku streamingu: Wybierz jakość Niska, Normalna lub Wysoka. Dotyczy tylko strumieni internetowych.
  - Podświetlenie: przechodzi do podmenu kontroli podświetlenia kolorowych wyświetlaczy.
    - Czas do przyciemnienia: Ustawia czas, po którym podświetlenie zostaje przyciemnione.
    - Poziom jasności podczas używania: Ustawia poziom jasności po włączeniu radia.
    - Poziom przyciemnienia: Ustawia poziom jasności po określonym czasie upływającym od ostatniej operacji.
- Motyw kolorów: Ustaw motyw kolorystyczny dla tekstu i ikon. Nie ma wpływu na SlideShow.
- Czas/data: Otwiera podmenu ustawień daty i godziny.
  - Ustaw datę/godzinę: Użyj ✓ 💤 aby wybrać prawidłowe wartości
  - Automatyczna aktualizacja: Wybierz źródło aktualizacji daty/czasu.
  - Ustaw format: Wybierz 12h lub 24h.
  - Ustaw format daty: Wybierz DD-MM-RRRR lub MM-DD-RRRR.
  - Ustaw strefę czasową: Wybierz strefę czasową dla swojej lokalizacji.
  - Czas letni: Włącza/wyłącza czas letni.

  UWAGA:

  - *Strefa czasowa i czas letni mogą być zmienione tylko wtedy, gdy Automatyczna aktualizacja jest ustawiona na Sieć.*
  - Styl zegara: Ustawia typ zegara widoczny, gdy urządzenie jest w trybie czuwania.
- Język: Ustawia język interfejsu użytkownika. Wybierz spośród: angielski, czeski, duński, holenderski, fiński, francuski, niemiecki, włoski, norweski, polski, portugalski, słowacki, hiszpański, szwedzki i turecki.
- Automatyczny stan czuwania: Określa, czy radio automatycznie przejdzie w tryb czuwania po 15 minutach bezczynności.
- Kreator konfiguracji: Rozpoczyna wstępny kreator konfiguracji.
- Informacje: Wyświetla wersję oprogramowania, wersję Spotify oraz ID radia.
- Aktualizacja oprogramowania: Ustaw sprawdzanie aktualizacji automatycznie. Wybierz <**Sprawdź teraz**>, aby sprawdzić ręcznie.
- Ustawienia fabryczne: Wybierz <**TAK**>, aby przywrócić ustawienia fabryczne. Po wykonaniu tej czynności radio powróci do oryginalnych ustawień fabrycznych.

UWAGA:

- *Radio musi być podłączone do zasilania, aby umożliwić przywrócenie ustawień fabrycznych.*

Menu główne

Menu główne zawiera wszystkie opcje alarmu, snu oraz timera.

Przytrzymaj *i* ☰ w dowolnym trybie. Użyj ✓ 💤 aby wybrać <**Menu główne**>.

Sen
Ustaw timer wyłączenia (domyślnie: Wyłączony). Użyj ✓ aby wybierz 15, 30, 45 lub 60 minut. Radio przejdzie w tryb czuwania po wybranym czasie.

Alarmy
Wybierz <**Alarmy**> aby wyświetlić i ustawić alarm 1 i alarm 2.
Oba alarmy działają niezależnie. Gdy alarm 1 lub 2 jest ustawiony, na wyświetlaczu pojawi się ikona alarmu.
Wybierz alarm 1 lub 2. Ustaw następujące parametry:

Włącz	Wył./ Codziennie/ Raz/ Weekendy/ Dni robocze
Godzina	Godzina włączenia alarmu
Data	Data alarmu
Tryb	Buzzer/ Internet radio/ DAB/ FM
Preset	Ostatnio słuchane / Zaprogramowana stacja
Czas trwania	15/30/45/60/90/120 minut
Głośność	Głośność 0-30, Max
Zapisz	Zapisz i potwierdź ustawienia alarmu

UWAGI:
- *Data będzie wyświetlana tylko jeśli aktywna jest opcja „Raz"*
- *Preset będzie wyświetlany tylko wtedy, gdy dla trybu wybrano Internet radio/ DAB/ FM.*

Obsługa alarmu
Gdy alarm się uruchomi, naciśnij ✓ aby ustawić drzemkę na 5 minut. Naciśnij ponownie kilka razy, aby wydłużyć drzemkę na 10, 15 lub 30 minut. Za każdym razem, gdy alarm zostanie uśpiony, czas będzie resetowany. Naciśnij przycisk ⏻ aby anulować/zatrzymać alarm/ aktualną drzemkę.

UWAGI:
- *Jeśli radio nie jest podłączone do zasilania i jest wyłączone, alarmy nie będą słyszalne.*
- *Możesz krótko nacisnąć i ☰ gdy radio jest w trybie czuwania, aby ustawić alarmy.*

Timer
Użyj ✓ aby ustawić timer (1–99 minut). Naciśnij, aby potwierdzić i rozpocząć odliczanie.
Gdy timer się skończy, zagra dźwięk, który będzie stopniowo zwiększał głośność. Naciśnij ✓ aby zatrzymać dźwięk.
- Obróć ✓ aby ustawić timer
- Naciśnij ↩ aby anulować timer
- Naciśnij ⊡ aby zmienić tryb (timer będzie kontynuowany)

Timer zabrzmi także w trybie czuwania.

UWAGA:
- *Jeśli radio nie jest podłączone do zasilania i jest wyłączone, timer nie będzie słyszalny.*

PRESETY

Presety można ustawić dla Internet radio, Podcastów, Spotify, DAB i FM. Presety można również wybrać podczas ustawiania alarmu.

Ustawianie presetu
W dowolnym trybie, przytrzymaj ♥. Użyj ✓ aby wybrać slot presetu. Krótko naciśnij ✓ aby zapisać bieżącą stację radiową, podcast lub utwór Spotify.
Internet radio i Podcasty współdzielą 40 presetów. DAB i FM mają po 40 presetów każdy. Spotify ma 10.
Aby zapisać do ustawienia 1, 2 lub 3, naciśnij i przytrzymaj odpowiedni przycisk.

Przywoływanie ustawienia
Krótko naciśnij ♥, aby wyświetlić listę ustawień. Krótko naciśnij ✓ , aby wybrać. Alternatywnie, krótko naciśnij przycisk 1, 2 lub 3, aby szybko uzyskać dostęp do ustawienia zapisanego w tym slocie dla danego trybu.

AIRABLE

Użyj portalu Airable (adres na stronie 1), aby przeglądać Radio Internetowe i Podcasty, zapisywać ulubione na swoim urządzeniu oraz synchronizować je na wielu urządzeniach.
Aby korzystać z Airable, radio musi być podłączone do internetu i musisz mieć aktywne konto Airable.
Aby się zarejestrować, odwiedź portal Airable, utwórz konto, jeśli go nie posiadasz, i powiąż swoje radio przy użyciu identyfikatora urządzenia.
Aby uzyskać identyfikator urządzenia, wybierz tryb Radio internetowe lub Podcasty. Użyj menu, aby wybrać <**Lista stacji**>, a następnie wybierz <**Ulubione**>. Identyfikator urządzenia zostanie wyświetlony.
Po powiązaniu możesz zarządzać stacjami i ulubionymi online oraz uzyskiwać do nich dostęp bezpośrednio przez swoje radio.

Konfiguracja aplikacji OKTIV

OKTIV ulepsza zgodne podłączone urządzenie audio – dając Ci większą kontrolę i lepsze wrażenia słuchowe.
Pobierz aplikację za pomocą kodu QR na stronie 1.
Podczas pierwszej konfiguracji możesz użyć aplikacji OKTIV do ustawienia nazwy urządzenia, formatu czasu, strefy czasowej i innych ustawień.
Jeśli to Twój pierwszy raz z radiem, w kreatorze konfiguracji nie wybieraj <**Tak**> ani <**Nie**>. Zamiast tego otwórz aplikację OKTIV i skonfiguruj urządzenie stamtąd. Postępuj zgodnie z instrukcjami wyświetlanymi w aplikacji.
Po połączeniu możesz używać aplikacji OKTIV do zdalnej kontroli radia.

UWAGI:
- *Aby używać aplikacji OKTIV, radio i urządzenie muszą być połączone z tą samą siecią.*
- *Jeśli w aplikacji OKTIV połączone jest kilka jednostek tego samego modelu, zmień ich nazwy w ustawieniach aplikacji.*

Instruções de segurança importantes

Cumpra com todas as instruções e preste atenção a todos os avisos. Guarde este manual de instruções para referência futura.

Consulte o manual do usuário para informações sobre segurança, operação e manutenção.

Corrente contínua (CC): A tensão marcada é CC.

Apenas para uso interno.

Atenção:

- Inspecione o produto após desembalar; se estiver danificado, não use e consulte seu revendedor.

CUIDADO

RISCO DE CHOQUE ELÉTRICO
NÃO ABRIR

- O usuário não deve tentar reparar nem expor as partes internas; esta ação pode ser perigosa e anulará sua garantia. Contacte apenas centros de assistência autorizados para reparações.
- Não manuseie o cabo de alimentação com as mãos molhadas. Não force o plugue na tomada. Desligue o produto da corrente quando não estiver em uso. Mantenha o plugue de alimentação acessível, sem usar cabos de extensão.
- Não danifique, estique, dobre nem coloque objetos pesados sobre o cabo de carregamento USB.
- Use precauções básicas de segurança perto de crianças para prevenir o uso indevido do produto.
- Coloque sobre uma superfície plana e estável sem saliência.
- Não bloqueie, cubra ou insira objetos nas aberturas de ventilação. Não insira objetos nas aberturas do produto. Fazê-lo pode resultar em um risco de segurança e/ou dano ao produto. Garanta uma distância mínima de 5 cm ao redor do produto para ventilação suficiente para evitar superaquecimento.
- Não tente mover o aparelho quando um dispositivo estiver conectado a ele.
- Não coloque o produto próximo a fontes de calor ou luz solar direta por períodos prolongados.
- Mantenha chamas abertas longe do produto para prevenir incêndio.
- Não exponha o produto a líquidos; mantenha longe de chuva, água e objetos cheios de líquidos para evitar incêndio ou choque elétrico.
- Desconecte todos os cabos durante tempestades ou relâmpagos para evitar danos.
- Desconecte os cabos de alimentação do produto antes de limpar e use um pano macio e seco sem produtos químicos ou detergentes. Se usar um aspirador de pó, utilize o acessório de escova macia.

Instalação das pilhas

- Use apenas as pilhas especificadas; não misture tipos ou novas com usadas. Use a polaridade correta ao inserir as pilhas.

Uso e manutenção

- Mantenha as pilhas longe do calor, como perto do fogo ou sob luz solar direta.
- Remova as pilhas caso não sejam utilizadas por mais de um mês para evitar vazamentos.
- Substitua as pilhas com vazamento dentro do compartimento de pilhas.

Proteção das crianças

- Certifique-se sempre de que o compartimento das pilhas está fechado e seguro. Mantenha as pilhas fora do alcance das crianças. Procure ajuda médica imediata se engolido.

Condições ambientais

- Mantenha as baterias longe de baixa pressão ou altas temperaturas para evitar explosões ou vazamentos.

Descarte

- Descarte o conjunto de pilhas de acordo com o manual (veja "Descarte: equipamentos e pilhas"). Não jogue no fogo, desmonte ou recarregue pilhas não recarregáveis, pois podem vazar ou explodir.

Eliminação: Equipamento e bateria

Informações para os usuários sobre a coleta e o descarte de equipamentos antigos.
O produto não contém peças reparáveis pelo utilizador; recicle os equipamentos eletrónicos e as baterias de forma segura, de acordo com as orientações locais. Não as elimine como lixo doméstico nem no fogo, pois podem explodir.

O símbolo indica que o produto contém baterias de acordo com o Regulamento 2023/1542/UE; não pode ser eliminado juntamente com o lixo doméstico. Cd, Hg ou Pb indica que a bateria contém cádmio, mercúrio ou chumbo.

Este símbolo significa que o produto foi concebido e fabricado para que possa ser reciclado e reutilizado.

Estes símbolos em produtos, embalagens e/ou nos documentos que os acompanham significam que os produtos elétricos e eletrónicos usados não devem ser misturados com o lixo doméstico geral. Os utilizadores domésticos devem contactar ou o revendedor onde compraram este produto, ou as autoridades locais para obter detalhes sobre onde e como podem entregar estes objetos para uma reciclagem ambientalmente segura.

Declaração CE e UKCA:

- Pelo presente, a Sharp Consumer Electronics Poland sp. z o.o. declara que este equipamento encontra-se em conformidade com os requisitos essenciais e outras disposições relevantes da Diretiva RED 2014/53/EU e dos Regulamentos de Equipamento de Rádio 2017 do Reino Unido.
- O texto CE completo e a declaração de conformidade UKCA estão disponíveis em sharpconsumer.com

ERP II NOTE:

- Este aparelho é projetado para entrar em modo STANDBY automaticamente após aproximadamente 15 minutos de inatividade. Pressione o botão POWER para ligar o aparelho.

Atualizações de software

- Verifique periodicamente em www.sharpconsumer.com se existem atualizações de software para este modelo.

Conteúdo da caixa

• Unidade de rádio inteligente	• 1 x Adaptador CA
• Controle remoto (inclui baterias)	• Documentação do utilizador

Comandos

(Consulte 1 na página 2)

1. Pressão breve: Ligar/Em espera	**2.** Pressão breve para voltar.
3. Pressão breve: Reproduzir/Pausar. Procurar DAB/FM	**4.** Pressão breve para obter informações, voltar à reproduçãoPressão prolongada para abrir o menu
5. Pressão breve: Seleção de modo	**6.** Pressão breve: Faixa anterior/seguinte, estação DAB ou podcast. Sintonização fina da frequência FMPressão prolongada: retrocesso/avanço rápido*. Pesquisa automática FM
7. Rode para aumentar/diminuir o volume/parâmetroPressão breve para selecionar/adiar	**8.** Pressão breve: Recuperar uma predefiniçãoPressão prolongada: Guardar uma predefinição

(Consulte 2 na página 2)

9. Tomada para auscultadores	**10.** Aux in
11. Entrada USB 5 V 1 A	**12.** Porta DC IN

(Consulte 3 na página 2)

1. Espera (Standby)	**2.** Modo de podcast
3. Modo de rádio pela Internet	**4.** Modo de rádio DAB/DAB+
5. Função FM	**6.** DIM Alternar o nível 'ligado' da luminosidade do visor
7. Pesquisar/sintonizar para cima Pesquisar/sintonizar para baixo	**8.** Faixa anterior, retrocesso rápido Faixa seguinte, avanço rápido
9. Selecionar / Adiar	**10.** Voltar
11. + — VOL –/+	**12.** Número
13. Função de alarme	**14.** Silenciar
15. Modo Spotify	**16.** Modo USB
17. Modo Aux In	**18.** Funcionamento do Bluetooth
19. Reproduzir ou pausar	**20.** Pressão breve para obter informações, voltar à reproduçãoPressão prolongada para abrir o menu
21. EQ Alternar modo EQ	**22.** TREB (para o perfil My EQ)
23. BASS (para o perfil My EQ)	**24.** Predefinição favorita
25. Dormir	

Funcionamento básico

Utilizar este manual

Quando é apresentado um botão ou ícone, pode ser operado utilizando o botão correspondente na unidade principal ou no controlo remoto.

Instalação da pilha

1. Para abrir o compartimento de pilhas, empurre o polegar para baixo na tampa e deslize-a para baixo.
2. Insira duas AAA baterias observando a polaridade +/- conforme mostrado. Ao substituir as baterias, use apenas o mesmo tipo de bateria fornecido.
3. Volte a colocar a tampa das pilhas e feche-a no sítio.

LIGAÇÕES

Aux in

(Consulte 2 na página 2)

A: Utilize um cabo de áudio de 3,5 mm (não incluído) para ligar a uma tomada de saída de áudio de um dispositivo de áudio externo.

USB

A. Insira uma unidade flash USB (máx. 128 GB).

B. Ligue um dispositivo para carregamento. Saída USB máxima 5 V 1 A.

CONFIGURAÇÃO INICIAL

NOTA:

– *As configurações padrão são indicadas com um asterisco no rádio.*

1. Pressione brevemente .
2. Use para selecionar o idioma desejado.
3. Escolha como configurar o rádio:
   - App OKTIV – Veja a seção de configuração do app OKTIV.
   - Configuração manual:
     <**Sim**> – Prossiga para o passo 4
     <**Não**> – Pular configuração (pode ser executada posteriormente). DAB, FM e Bluetooth estão disponíveis; recursos de Internet precisam ser configurados.
4. Formato de hora: Selecione o formato 12/24 horas
5. Atual. autom: selecione a fonte de atualização de data/hora: DAB, FM, Rede ou Sem atualização
   - Se utilizar Rede, defina seu fuso horário.
   - Se utilizar Rede, ative o horário de verão quando aplicável.

NOTA:

– *DAB e FM usam sinais de tempo das transmissões de rádio. A Rede utiliza um sinal de tempo da Internet. As configurações de horário de verão só se aplicam quando usar atualização pela Rede.*

6. Manter a rede ligada: Mantém a unidade conectada à rede em standby. Necessário para operação por controle remoto. Selecione <**Sim**> ou <**Não**>.
7. Selecione Botão/Pino/Pular WPS. Use o botão WPS (Wi-Fi Protected Setup) do seu roteador para conectar rapidamente sem inserir senha. Se suportado, [WPS] aparecerá ao lado do nome da sua rede. Pule se quiser inserir a chave de rede Wi-Fi manualmente.
8. SSID: Selecione sua rede Wi-Fi.
9. Chave: Use para inserir a chave da sua rede Wi-Fi. Caso cometa um erro, selecione <**BKSP**> para apagar caracteres.
10. Ao inserir a chave de rede correta, o rádio conectará à sua rede e o processo de configuração será finalizado. O **Menu principal** será exibido.

Ouvir rádio
Prima . Utilize ✓ para selecionar uma das seguintes opções: Rádio pela Internet, podcasts, Spotify, leitor de música (USB), DAB, FM, Bluetooth ou Aux. Em alternativa, utilize o controlo remoto para selecionar um modo.
Em cada modo, o botão *i* tem duas funções:
Pressione brevemente: Pressione repetidamente para alternar entre as **informações** disponíveis nesse modo.
Pressione longamente: Abre o **Menu** desse modo.
Cada menu de modo é detalhado abaixo.
Todos os menus incluem o menu **Configurações do sistema** e o **Menu principal**.
Consulte as seções relevantes para detalhes adicionais.

RÁDIO PELA INTERNET

Informações
Texto rolante fornecido pela emissora (ex.: artista, faixa, detalhes da estação, idioma, data atual, taxa de bits, codec, taxa de amostragem e buffer de reprodução).

NOTA:
– *Nem todas as estações transmitem essas informações, algumas podem fornecer apenas detalhes parciais.*

Menu
- Último ouvido: Exibe as últimas 10 estações/podcasts ouvidos.
- Lista de estações: Abre o submenu da lista de estações:
  – Área local: Estações baseadas na sua localização.
  – Favoritos e Minhas Estações adicionadas: É necessário conexão com Airable. Consulte a seção Airable.
  – Procurar: Use ✓ para inserir e selecionar termos de pesquisa.
  – Localização: Navegue pelas estações por localidade.
  – Populares: Estações mais populares mundialmente.
  – Descobrir: Navegue por Origem (país), Gênero ou Idioma.

PODCASTS

Informações
Texto rolante fornecido pela emissora (ex.: artista, faixa, detalhes da estação, idioma, data atual, taxa de bits, codec, taxa de amostragem e buffer de reprodução).

NOTA:
– *Nem todos os podcasts transmitem essa informação, alguns podem fornecer apenas detalhes parciais.*

Menu
- Último ouvido: Exibe os 10 últimos podcasts/estações ouvidos.
- Lista de podcasts: abre o submenu da lista de podcasts:
  – Área local: Apresenta um submenu de podcasts da área local.
  – Favoritos e Últimos episódios: Requer conexão com Airable. Consulte a seção Airable.
  – Procurar: Use ✓ para selecionar e digitar termos de pesquisa.
  – Localização: Navegue por podcasts por localidade.
  – Descobrir: Navegue por Origem (país), Gênero ou Idioma.

DAB

NOTA:
– *Na primeira vez que DAB for selecionado, a unidade realizará automaticamente uma varredura completa.*

Informações
Texto rolante fornecido pela emissora (ex.: artista, faixa, detalhes da estação, idioma, data atual, frequência, taxa de bits, codec, taxa de amostragem e força do sinal).

NOTA:
– *Nem todas as estações transmitem essas informações, algumas podem fornecer apenas detalhes parciais.*

Menu
- Lista de conteúdos: exibe estações encontradas.
- Pesquisa completa: Realiza uma varredura. Use se mudar de local ou para atualizar a lista de estações.
- Sintonização manual: Sintonize uma frequência específica.
- Eliminar inválidas: Remove estações indisponíveis da lista de estações.
- DRC: (Controle de Alcance Dinâmico) Reduz a diferença entre sons altos e baixos. Em ambientes ruidosos, maior DRC torna sons baixos mais altos e sons altos mais baixos. Nem todos os transmissores enviam dados DRC.

FM RÁDIO

NOTA:
– *Na primeira vez que FM for selecionado, a unidade fará uma varredura completa automaticamente.*

Informações
Texto rolante fornecido pelo emissor, por exemplo: Radiotext, Tipo de Programa, nome da estação ou frequência, status do sinal e da energia.

NOTA:
– *Nem todas as estações transmitem essas informações, algumas podem fornecer apenas detalhes parciais.*

Menu
- Config. de pesquisa: Buscar apenas por estações com sinal forte.
- Config. de áudio: Ouça apenas em mono ou estéreo.
- AMS: O rádio irá escanear a faixa FM e salvar automaticamente as estações encontradas como predefinições.

SPOTIFY

Usa o teu telemóvel, tablet ou computador como comando do Spotify. Vaia spotify.com/connect para saberes como.

BLUETOOTH

Selecione este modo para reproduzir conteúdo do seu dispositivo pelo rádio. Encontre **<SHARP DR-I740> / <SHARP DR-I741>** em seu dispositivo para conectar. O display do rádio exibirá <**Conectado**> quando for bem-sucedido.

Informações
Texto rolante fornecido pelo software do dispositivo (ex.: artista, faixa, álbum e codec).

NOTA:
– *Nem todos os softwares nos dispositivos transmitem essas informações, alguns podem fornecer apenas detalhes parciais.*

Menu
- Configurar Bluetooth: Selecione para iniciar o pareamento. Se já estiver conectado, o dispositivo atual será desconectado para que um novo dispositivo possa se conectar.
- Ver detalhes: Entra no submenu de detalhes do Bluetooth:
  – Info do Bluetooth: Mostra as informações do rádio via Bluetooth.
  – Dispositivo conectado: Mostra as informações do dispositivo.
  – Lista de dispositivos pareados: Mostra uma lista de dispositivos já conectados ao rádio.

Leitor de música (USB)

Selecione este modo para reproduzir ficheiros MP3 armazenados num disco USB (tamanho máximo 128 GB).

Reprodução USB
Quando uma pen USB está ligada à unidade no modo Leitor de música, o
ecrã apresenta <**Disco USB ligado - Abrir pasta?**>. Prima ✓ para confirmar.
Navegue pelas pastas USB para encontrar faixas.
Prima sem soltar ✓ numa faixa para a guardar na sua lista de reprodução.

NOTAS:
– *Alguns dispositivos USB podem não ser compatíveis.*
– *Pode demorar até 10 segundos até que um disco USB seja reconhecido.*

A minha lista de reprodução
Selecione <**A minha lista de reprodução**>. As faixas são armazenadas pela ordem em que são guardadas. Selecione uma faixa para iniciar a reprodução a partir dessa faixa.
Utilize ⏮ ⏭ para saltar/avançar rapidamente/retroceder faixas.
Quando estiver na seleção de faixas da lista de reprodução, prima sem soltar ✓ 💤 para a remover da sua lista de reprodução.

NOTA:
– *As listas de reprodução aplicam-se apenas ao disco USB atual. Se utilizar outro disco, a lista de reprodução pode não ser reproduzida. Se selecionar uma faixa na sua lista de reprodução que não esteja presente, será apresentada uma notificação.*

Reprodução repetida
Selecione <**Ligado**> ou <**Desligado**>. Quando ativado, repete todas as faixas da pasta atual.

Reprodução aleatória
Selecione <**Ligado**> ou <**Desligado**>. Quando ativado, reproduz aleatoriamente as faixas da pasta atual.

Limpar a minha lista de reprodução
Limpa todas as faixas da lista de reprodução atual.

Entrada auxiliar (AUX)

A entrada AUX pode ser utilizada para reproduzir som a partir de um dispositivo externo, como um telefone, tablet ou dispositivo semelhante.
No modo de reprodução AUX, controle as funcionalidades de áudio através do seu dispositivo externo.

NOTA:
– *O modo Aux inclui apenas as Definições do sistema e o Menu principal.*

CONFIGURAÇÕES DO SISTEMA & MENU PRINCIPAL

Configurações do sistema
Pressione longamente *i* ☰ em qualquer modo. Use ✓ 💤 para selecionar <**Config. Sistema**>.

- Equalizador: Selecione seu perfil de som preferido. Selecione entre: Flat, Clássico, Rock, Pop, Jazz, Dance, Voz e Meu EQ.
  – Para ajustar Meu EQ, selecione <**Configurar perfil do Meu EQ**> no mesmo menu. Use ✓ 💤 para ajustar graves e agudos ± 10 dB.
- Rede: Abre o submenu de rede:
  – Assistente de rede: Inicia o processo de conexão à rede. Se você pulou a configuração inicial, selecione sua rede aqui. Continue a partir do Passo 6 das instruções de configuração inicial.
  – Configuração PBC WLAN: Configura via botão WPS do roteador.
  – Ver configurações: Mostra informações de conexão de rede do rádio.
  – Configurações manuais: Configure as configurações de rede manualmente:
    – Após inserir todas as informações, o rádio tentará conectar à rede. Verifique cuidadosamente todas as informações inseridas manualmente. Se estiver correto e o rádio não conectar, verifique o roteador.
    – Tipo de conexão: Apenas sem fio disponível para este rádio.
    – DHCP: Ative para configuração de rede automática (recomendado). Desative para configurar manualmente os parâmetros de rede.
    – Se desativado, as próximas telas pedirão para inserir seu IP preferido, Máscara de sub-rede, Endereço do gateway, DNS Principal e Secundário.
    – SSID: Insira o SSID.
    – Autenticação: Selecione entre: Aberto, WEP, WPA/WPA2.
    – Criptografia: Dependerá do método de autenticação selecionado anteriormente. Aberto = <**Nenhuma**>. WEP = <**ChavePréCompartilhada**>, WPA/WPA2 = <**PSK AES/TKIP**>.
    – Chave: Insira a chave da rede.
  – Perfil de rede: Selecione a rede a partir de uma lista de conexões anteriores.
  – Limpar configurações de rede: Limpa os dados da rede. Selecione <**SIM**> para redefinir a conexão de rede.
  – Manter rede conectada: selecione <**SIM**> para manter o rádio conectado à rede em standby (recomendado). Selecione <**NÃO**> para desconectar a rede quando o rádio estiver em standby.

NOTA:
– *Se selecionar não, o controle remoto pelo app OKTIV ficará desativado enquanto o rádio estiver em standby. O controle pelo app OKTIV será retomado quando o rádio for ligado e reconectar à rede.*

  – Qualidade do áudio em streaming: selecione Baixa, Normal ou Alta qualidade. Afeta apenas transmissões pela Internet.
  – Luz de fundo: entra no submenu de controle do brilho do visor em cores.
    – Tempo até escurecer: Define quanto tempo a retroiluminação permanece acesa antes de escurecer.
    – Nível de brilho em uso: Ajusta o nível de brilho para quando o rádio estiver ligado.
    – Nível de brilho reduzido: Define o nível de brilho após o tempo de inatividade definido.
- Tema de cor: Define o tema de cor para texto e ícones. Não afeta o SlideShow.
- Data/Hora: entra no submenu de data e hora.
  – Ajustar Data/Hora: Use ✓ 💤 para selecionar os valores corretos
  – Atualização automática: selecione a fonte de atualização de data/hora.
  – Definir formato de tempo: selecione 12h ou 24h.
  – Definir formato de data: selecione DD-MM-YYYY ou MM-DD-YYYY.
  – Definir fuso horário: selecione o fuso da sua localização.
  – Horário de verão: ativa ou desativa o horário de verão.

  NOTA:
  – *Fuso horário e horário de verão só podem ser alterados se a atualização automática estiver configurada como Rede.*
  – Estilo do relógio: Define o tipo de relógio mostrado no standby.
- Idioma: Define o idioma para a interface do usuário. Selecione entre: Inglês, Tcheco, Dinamarquês, Holandês, Finlandês, Francês, Alemão, Italiano, Norueguês, Polonês, Português, Eslovaco, Espanhol, Sueco e Turco.
- Standby automático: Define se o rádio entrará em auto-standby após 15 minutos de inatividade.
- Assistente de configuração: Inicia o assistente de configuração inicial.
- Informações: exibe versão do software, versão do Spotify e o ID do Rádio.
- Atualização do software: Defina verificação automática de atualização de software. Selecione <**Verificar agora**> para checar manualmente.
- Restaurar padrão de fábrica: execute a restauração de fábrica selecionando <**SIM**>. Ao realizar, o rádio será restaurado para as configurações originais de fábrica.

NOTA:
– *O rádio deve estar conectado à fonte de alimentação para permitir a restauração de fábrica.*

Menu principal
O Menu principal contém todas as opções de alarme, sono e temporizador.
Pressione longamente *i* ☰ em qualquer modo. Use ✓ 💤 para selecionar <**Menu principal**>.

Sono
Defina o temporizador de sono (padrão: Desligado). Use ✓ 💤 para selecionar 15, 30, 45 ou 60 minutos. O rádio entrará em standby após o tempo selecionado.

Alarmes
Selecione <**Alarmes**> para visualizar e definir alarme 1 e alarme 2.

Ambos os alarmes funcionam independentemente. Quando o alarme 1 ou 2 estiver ativado, um ícone de alarme aparecerá no visor.
Selecione alarme 1 ou 2. Defina os parâmetros a seguir:

Ativar	Desligado/Diário/Uma vez/Finais de semana/Dias de semana
Hora	Horário do alarme "ligado"
Data	Data do alarme
Modo	Bip/Rádio pela Internet/DAB/FM
Predefinição	Último ouvido / Estação predefinida
Duração	15/30/45/60/90/120 minutos
Volume	Volume 0-30, Máx
Salvar	Salvar e confirmar as configurações do alarme

NOTAS:

- *A data só será exibida se "Uma vez" estiver ativada*
- *A predefinição só será exibida se Rádio pela Internet/DAB/FM for selecionado para o modo.*

Operação do alarme
Quando o alarme soar, pressione ✓ Zz para adiar por 5 minutos.
Pressione repetidamente para adiar por 10, 15 ou 30 minutos. Cada vez que o alarme for adiado, a duração será redefinida. Pressione o botão ⏻ para cancelar/parar o alarme/qualquer período de soneca definido.

NOTAS:

- *Se o rádio não estiver conectado à fonte de energia e desligado, os alarmes não serão ouvidos.*
- *Você pode pressionar brevemente i ▤ quando o rádio estiver em standby para definir alarmes.*

Temporizador
Use ✓ Zz para definir um temporizador (1–99 minutos). Pressione para confirmar e iniciar a contagem regressiva.
Quando o tempo acabar, um som tocará e aumentará gradualmente o volume. Pressione ✓ Zz para parar o som.

- Gire ✓ Zz para ajustar o temporizador
- Pressione ↩ para cancelar o temporizador
- Pressione ▶ para trocar o modo (o temporizador continua)

O temporizador ainda irá tocar no modo standby.

NOTA:

- *Se o rádio não estiver conectado à fonte de energia e desligado, o temporizador não será ouvido.*

PREDEFINIÇÕES

Predefinições podem ser salvas para Rádio pela Internet, Podcasts, Spotify, DAB e FM. As predefinições também podem ser selecionadas ao configurar um alarme.

Salvar uma predefinição
Em qualquer modo, pressione longamente ♥. Use ✓ Zz para selecionar um slot de predefinição. Pressione brevemente ✓ Zz para salvar a estação de rádio, podcast ou faixa do Spotify atual.
Rádio pela Internet e Podcasts compartilham 40 predefinições. DAB e FM possuem cada um 40 predefinições. Spotify possui 10.
Para salvar na predefinição 1, 2 ou 3, pressione e segure o botão correspondente.

Recuperar uma predefinição
Pressione rapidamente ♥ para visualizar a lista de predefinições.
Pressione rapidamente ✓ Zz para selecionar. Alternativamente, pressione rapidamente o botão 1, 2 ou 3 para acessar rapidamente a predefinição salva nesse espaço para esse modo.

AIRABLE

Utilize o portal Airable (endereço na página 1) para explorar Rádio via Internet e Podcasts, salvar favoritos no seu dispositivo e sincronizá-los em vários dispositivos.
Para usar o Airable, o rádio deve estar conectado à internet e você precisa ter uma conta Airable ativa.
Para se cadastrar, acesse o portal Airable, crie uma conta caso não tenha uma e vincule seu rádio usando o ID do dispositivo.
Para obter o ID do dispositivo, selecione o modo rádio via internet ou podcasts. Use o menu para selecionar <**Lista de estações**>, e então selecione <**Favoritos**>. O ID do dispositivo será exibido.
Uma vez vinculado, você pode gerenciar estações e favoritos online e acessá-los diretamente no seu rádio.

Configuração do app OKTIV

OKTIV aprimora o seu dispositivo de áudio conectado compatível – oferecendo mais controle e uma experiência de escuta melhor.
Baixe o app através do código QR na página 1.
Na configuração inicial, você pode usar o app OKTIV para definir o nome do dispositivo, formato da hora, fuso horário e outras configurações.
Se esta for a primeira vez que está utilizando o rádio, no assistente de configuração, não selecione <**Sim**> ou <**Não**>. Em vez disso, abra o app OKTIV e configure o dispositivo a partir dele. Siga as instruções exibidas na tela do app.
Uma vez conectado, você pode usar o app OKTIV para controlar o rádio remotamente.

NOTAS:

- *Para usar o app OKTIV, seu rádio e o dispositivo devem estar conectados à mesma rede.*
- *Se várias unidades do mesmo modelo estiverem conectadas ao app OKTIV, renomeie-as nas configurações do app.*

Instrucțiuni importante de siguranță

Urmați toate instrucțiunile de siguranță și avertismentele. Păstrați acest manual de instrucțiuni pentru consultări ulterioare.

Consultați manualul utilizatorului pentru informații despre siguranță, operare și întreținere.

Curent continuu (DC): Tensiunea marcată este DC.

Numai pentru uz interior.

Observație

- Inspectați produsul după despachetare; dacă este deteriorat, nu-l utilizați și consultați distribuitorul.

ATENȚIE

RISC DE ELECTROCUTARE A NU SE DESCHIDE

- Utilizatorul nu ar trebui să încerce să repare sau să expună părțile interne; această acțiune poate fi periculoasă și va anula garanția dumneavoastră. Contactați numai centre de service autorizate pentru reparații.
- Nu manipulați cablul de alimentare cu mâinile ude. Nu forțați priza în prizele de curent. Opriți și deconectați produsul când nu îl utilizați. Păstrați priza accesibilă, fără a folosi cabluri prelungitoare.
- Nu deteriorați, întindeți, îndoiți și nu așezați obiecte grele pe cablul de încărcare USB.
- Folosiți măsuri de siguranță de bază în jurul copiilor pentru a preveni utilizarea incorectă a produsului.
- Așezați pe o suprafață plană și stabilă, fără surplomb.
- Nu blocați, acoperiți sau introduceți obiecte în fantele de ventilație. Nu introduceți obiecte în deschiderile produsului. Acest lucru poate cauza un risc de siguranță și/sau deteriorarea produsului. Asigurați o distanță minimă de 5 cm în jurul produsului pentru ventilație adecvată pentru a evita supraîncălzirea.
- Nu încercați să mutați unitatea atunci când un dispozitiv este conectat la aceasta.
- Nu plasați produsul lângă surse de căldură sau soare direct pentru perioade îndelungate.
- Țineți flăcările deschise departe de produs pentru a preveni incendiul.
- Nu expuneți produsul lichidelor; păstrați-l departe de ploaie, apă și obiecte umplute cu lichide pentru a preveni incendiul sau electrocutarea.
- Deconectați toate cablurile în timpul furtunilor sau fulgerelor pentru a preveni deteriorarea.
- Deconectați cablurile de alimentare de la produs înainte de curățare și utilizați o cârpă moale și uscată, fără substanțe chimice sau detergenți. Dacă utilizați un aspirator, folosiți accesoriul cu perie moale.

Instalarea bateriilor

- Folosiți doar bateriile specificate; nu amestecați tipurile sau baterii noi cu cele vechi. Folosiți polaritatea corectă la introducerea bateriilor.

Utilizare și întreținere

- Țineți bateriile departe de căldură, cum ar fi lângă foc sau în lumina directă a soarelui.
- Scoateți bateriile dacă nu sunt utilizate mai mult de o lună pentru a preveni scurgerile.
- Înlocuiți bateriile care curg din compartimentul pentru baterii.

Siguranța copiilor

- Asigurați-vă că compartimentul pentru baterii este securizat. Țineți bateriile departe de copii. Căutați ajutor medical imediat dacă sunt înghițite.

Condiții de mediu

- Țineți bateriile departe de presiune scăzută sau căldură mare pentru a evita explozia sau scurgerile.

Eliminare

- Eliminați pachetul de baterii conform manualului (vezi „Eliminare: echipamente și baterii”). Nu aruncați în foc, nu demontați sau reîncărcați bateriile nereîncărcabile, deoarece acestea pot curge sau exploda.

Eliminare: echipament și baterii

Informații pentru utilizatori despre colectarea și eliminarea echipamentelor vechi.
Produsul nu are componente care pot fi reparate de utilizator; reciclați electronicele și bateriile în siguranță, conform recomandărilor locale. Nu le eliminați ca deșeuri menajere sau în foc, deoarece pot exploda.

Simbolul indică faptul că produsul conține baterii conform Regulamentului UE 2023/1542/UE; nu poate fi eliminat împreună cu deșeurile menajere. Cd, Hg sau Pb arată că bateria conține cadmiu, mercur sau plumb.

Acest simbol înseamnă că produsul este proiectat și fabricat astfel încât să poată fi reciclat și reutilizat.

Aceste simboluri pe produse, ambalaje și/sau documentele însoțitoare indică faptul că produsele electrice și electronice uzate nu trebuie amestecate cu deșeurile menajere. Utilizatorii casnici trebuie să contacteze fie comerciantul de la care au achiziționat acest produs, fie biroul guvernamental local pentru detalii despre unde și cum pot duce aceste articole pentru a fi reciclate în condiții sigure pentru mediu.

Declarația CE și UKCA:

- Prin prezenta, Sharp Consumer Electronics Poland sp. z o.o. declară că acest dispozitiv audio este în conformitate cu cerințele esențiale și cu alte prevederi relevante din Directiva 2014/53/UE privind echipamentele radio (RED) și din Reglementările privind echipamentele radio din Regatul Unit 2017.
- Textul complet CE și declarația de conformitate UKCA sunt disponibile la sharpconsumer.com

NOTĂ ERP II:

- Această unitate este proiectată să intre automat în modul STANDBY după aproximativ 15 minute de inactivitate. Apăsați butonul POWER pentru a porni unitatea.

Actualizări software

- Verificați periodic www.sharpconsumer.com pentru actualizări software pentru acest model.

Conținutul cutiei

• Unitate Smart Radio	• 1 x adaptor AC
• Telecomandă (include baterii)	• Documentație utilizator

Comenzi

(Consultați 1 la pagina 2)

1. Apăsare scurtă: Pornire/ Standby	**2.** Apăsare scurtă pentru revenire.
3. Apăsare scurtă: Redare/ Pauză. Scanare DAB/FM	**4.** Apăsare scurtă pentru informații, revenire la redareApăsare lungă pentru meniu
5. Apăsare scurtă: Selectare mod	**6.** Apăsare scurtă: piesa, postul DAB sau podcastul anterior/următor. Reglare fină frecvență FMApăsare lungă: Derulare rapidă înapoi/înainte*. Scanare automată FM
7. Rotiți pentru a crește/scădea volumul/ parametrulApăsare scurtă pentru selectare/amânare	**8.** Apăsare scurtă: Reapelare presetareApăsare lungă: Stocare presetare

(Consultați 2 la pagina 2)

9. Mufă căști	**10.** AUX IN
11. Intrare USB 5V 1A	**12.** Port DC IN

(Consultați 3 la pagina 2)

1. Standby	**2.** Mod podcast
3. Mod radio pe internet	**4.** Mod radio DAB/DAB+
5. Utilizarea FM	**6.** DIM Comutare nivel „pornit" pentru reducerea luminozității afișajului
7. Căutare/reglare în sus Căutare/reglare în jos	**8.** Piesa anterioară, derulare rapidă înapoi Piesa următoare, derulare rapidă înainte
9. Selectare / Amânare	**10.** Înapoi
11. + − VOL –/+	**12.** Număr
13. Funcționalitatea alarmei	**14.** Dezactivare sunet
15. Mod Spotify	**16.** Modul USB
17. Modul Aux In	**18.** Utilizarea funcției Bluetooth
19. Redare sau Pauză	**20.** Apăsare scurtă pentru informații, revenire la redareApăsare lungă pentru meniu
21. EQ Comutare mod EQ	**22.** TREB (pentru profilul My EQ)
23. BASS (pentru profilul My EQ)	**24.** Presetare favorită
25. Modul INACTIV	

Utilizarea de bază

Utilizarea acestui manual

Când este afișat un buton sau o pictogramă, operarea se poate face folosind butonul corespunzător de pe unitatea principală sau de pe telecomandă.

Instalarea bateriei

1. Pentru a deschide compartimentul pentru baterii, apăsați cu degetul mare pe capac și glisați-l în jos.
2. Montați două baterii AAA, respectând polaritatea +/- așa cum este indicat. Înlocuind bateriile, utilizați doar același tip de baterie furnizat.
3. Reveniți acoperirea compartimentului bateriei și fixați-o la loc.

CONEXIUNI

Aux in

(Consultați 2 la pagina 2)

A: Utilizați un cablu audio de 3,5 mm (nu este inclus) pentru conectarea la o
mufă de ieșire audio a unui dispozitiv audio extern.

USB

A. Introduceți o unitate flash USB (max. 128GB).
B. Conectați un dispozitiv pentru încărcare. Ieșire USB max. 5V 1A.

CONFIGURARE INIȚIALĂ

NOTĂ:

– *Setările implicite sunt indicate cu o steluță pe radio.*

1. Apăsați scurt pe .
2. Folosiți pentru a selecta limba dorită.
3. Alegeți cum doriți să configurați radioul:
   - Aplicația OKTIV – Consultați secțiunea de configurare a aplicației OKTIV.
   - Configurare manuală:
     <**Da**> – Continuați la pasul 4
     <**Nu**> – Săriți configurarea (poate fi realizată ulterior). DAB, FM și Bluetooth sunt disponibile; funcțiile de Internet necesită configurare.
4. Format oră: Selectați format 12/24 ore
5. Actualizare automată: Selectați sursa de actualizare dată/oră: DAB, FM, Rețea sau Fără actualizare
   - Dacă folosiți Rețeaua, setați fusul orar.
   - Dacă folosiți Rețeaua, activați ora de vară când este cazul.

NOTĂ:

– *DAB și FM folosesc semnale orare din transmisii radio. Rețeaua folosește un semnal orar Internet. Setările de oră de vară se aplică doar la actualizare prin Rețea.*

6. Păstrați rețeaua conectată: Menține unitatea conectată la rețea în standby. Necesar pentru funcția de control de la distanță. Selectați <**Da**> sau <**Nu**>.
7. Selectați Push Buton/Pin/Omite WPS. Utilizați butonul WPS (Wi-Fi Protected Setup) de pe router pentru conectare rapidă fără parola. Dacă este suportat, [WPS] va apărea lângă numele rețelei. Săriți dacă doriți să introduceți manual cheia rețelei Wi-Fi.
8. SSID: Selectați rețeaua Wi-Fi.
9. Cheie: Folosiți pentru a introduce cheia rețelei Wi-Fi. Dacă greșiți, selectați <**BKSP**> pentru a șterge caracterele.
10. Odată introdusă cheia corectă, radioul se va conecta la rețea și configurarea se va finaliza. Se va afișa **Meniul principal**.

Ascultarea radioului
Apăsați . Utilizați ✓ pentru a selecta una dintre următoarele opțiuni:
Radio pe internet, podcasturi, Spotify, player muzical (USB), DAB, FM, Bluetooth sau Aux. Alternativ, utilizați telecomanda pentru a selecta un mod.
În fiecare mod, butonul *i* are două funcții:
Apăsare scurtă: Apăsați repetat pentru a parcurge **informațiile** disponibile în acel mod.
Apăsare lungă: Deschide **Meniul** pentru acel mod.
Fiecare meniu de mod este detaliat mai jos.
Toate meniurile includ meniul **Setări sistem** și **Meniul principal**.
Consultați secțiunile relevante pentru mai multe detalii.

RADIO INTERNET

Informații
Text derulant furnizat de radiodifuzor (ex: artist, piesă, detalii stație, limbă, dată curentă, bit rate, codec, Sampling rate și buffer redare).

NOTĂ:
– *Nu toate stațiile transmit aceste informații, unele pot oferi doar date parțiale.*

Meniu
- Ultimele ascultate: Afișează ultimele 10 stații/podcasturi ascultate.
- Listă stații: Deschide submeniul Listă stații:
  – Zonă locală: Stații bazate pe locația dumneavoastră.
  – Favorite & Posturi adăugate de mine: Necesită conexiune Airable. Consultați secțiunea Airable.
  – Căutare: Utilizați ✓ pentru a introduce și selecta termeni de căutare.
  – Localizare: Navigați prin stații în funcție de locație.
  – Populare: Cele mai populare stații la nivel mondial.
  – Descoperă: Navigați după Țară (origine), Gen sau Limbă.

PODCASTURI

Informații
Text derulant furnizat de radiodifuzor (ex: artist, piesă, detalii stație, limbă, dată curentă, bit rate, codec, Sampling rate și buffer redare).

NOTĂ:
– *Nu toate podcasturile transmit aceste informații, unele pot oferi doar date parțiale.*

Meniu
- Ultimele ascultate: Afișează ultimele 10 podcasturi/stații ascultate.
- Listă podcasturi: deschide submeniul de listă podcasturi:
  – Zonă locală: Prezintă un submeniu pentru podcasturi locale.
  – Favorite & Ultimele episoade: Necesită conexiune Airable. Consultați secțiunea Airable.
  – Căutare: Folosiți ✓ pentru a selecta și introduce termeni de căutare.
  – Localizare: Navigați după locație podcasturi.
  – Descoperă: Navigați după Țară (origine), Gen sau Limbă.

DAB

NOTĂ:
– *Prima dată când DAB este selectat, unitatea va efectua automat o scanare completă.*

Informații
Text derulant furnizat de radiodifuzor (ex: artist, piesă, detalii stație, limbă, dată curentă, frecvență, bit rate, codec, Sampling rate și intensitate semnal).

NOTĂ:
– *Nu toate stațiile transmit aceste informații, unele pot oferi doar date parțiale.*

Meniu
- Listă stații: afișează stațiile scanate.
- Scanare: Efectuează o scanare. Utilizați această opțiune dacă schimbați locația sau pentru reîmprospătarea listei de stații.
- Acordare manuală: Sintonizează pe o frecvență specifică.
- Eliminare invalide: Elimină stațiile indisponibile din listă.
- DRC: (Controlul Dinamic al Gama de Sunet) Reduce diferența dintre sunetele puternice și cele slabe. În medii zgomotoase, un DRC mai mare face ca sunetele slabe să fie mai puternice și cele puternice, mai slabe. Nu toți radiodifuzorii transmit date DRC.

RADIO FM

NOTĂ:
– *Prima dată când FM este selectat, unitatea va efectua automat o scanare completă.*

Informații
Text derulant furnizat de radiodifuzor, de exemplu Radiotext, tip program, nume post sau frecvență, semnal și starea alimentării.

NOTĂ:
– *Nu toate stațiile transmit aceste informații, unele pot oferi doar date parțiale.*

Meniu
- Setare scanare: Scanează doar stațiile cu semnal puternic.
- Setare audio: Ascultați doar în mono sau stereo.
- AMS: Radioul va scana banda FM și va stoca automat stațiile găsite ca presetări.

SPOTIFY

Folosește-ți telefonul, tableta sau computerul drept telecomandă pentru Spotify. Pentru a afla cum să procedezi, accesează spotify.com/connect.

BLUETOOTH

Selectați acest mod pentru a reda conținutul de pe dispozitivul dvs. prin radio. Găsiți **<SHARP DR-I740> / <SHARP DR-I741>** pe dispozitivul dvs. pentru a realiza conexiunea. Ecranul radio va afișa <**Conectat**> când este realizat cu succes.

Informații
Text derulant furnizat de software-ul dispozitivului (ex: artist, piesă, album și codec).

NOTĂ:
– *Nu toate software-urile de pe dispozitive transmit aceste informații, unele pot oferi doar date parțiale.*

Meniu
- Configurare Bluetooth: Selectați pentru a porni împerecherea. Dacă este deja conectat, dispozitivul curent va fi deconectat ca să se poată conecta unul nou.
- Vizualizați detalii: Intrați în submeniul cu detalii Bluetooth:
  – Info Bluetooth: Afișează informațiile despre Bluetooth-ul radioului.
  – Dispozitiv conectat: Afișează informațiile dispozitivului.
  – Listă dispozitive împerecheate: Afișează o listă de dispozitive care au fost conectate la radio.

Player muzical (USB)

Selectați acest mod pentru a reda fișiere MP3 stocate pe un disc USB (dimensiune max. 128GB).

Redare USB
Când un stick USB este conectat la unitate în modul Player muzical, afișajul indică <**Disc USB atașat - Deschideți folderul?**>. Apăsați ✓ pentru a confirma.
Navigați prin folderele USB pentru a găsi piese.
Țineți apăsat ✓ pe o piesă pentru a o salva în lista dvs. de redare.

NOTE:
– *Este posibil ca unele dispozitive USB să nu fie compatibile.*
– *Poate dura până la 10 secunde pentru ca un disc USB să fie recunoscut.*

Lista mea de redare
Selectați <**Lista mea de redare**>. Piesele sunt stocate în ordinea în care sunt salvate. Selectați o piesă pentru a începe redarea de la acea piesă. Utilizați ⏮ ⏭ pentru a omite/derula rapid înainte/înapoi piesele. Când vă aflați în selecția pieselor din lista de redare, țineți apăsat ✓ pentru a o elimina din lista dvs. de redare.

NOTĂ:
– *Listele de redare se aplică numai discului USB curent. Dacă utilizați un alt disc, este posibil ca lista de redare să nu fie redată. Dacă selectați o piesă din lista dvs. de redare care nu este prezentă, va apărea o notificare.*

Redare repetată
Selectați <**Pornit**> sau <**Oprit**>. Când este pornită, repetă toate piesele din folderul curent.

Redare aleatorie
Selectați <**Pornit**> sau <**Oprit**>. Când este pornită, redă aleatoriu piesele din folderul curent.

Goliți lista mea de redare
Șterge toate piesele din lista de redare curentă.

Intrare auxiliară (AUX)

Intrarea AUX poate fi utilizată pentru a reda sunet de la un dispozitiv extern, cum ar fi un telefon, o tabletă sau un dispozitiv similar.
În modul Redare AUX, controlați funcțiile audio prin intermediul dispozitivului extern.

NOTĂ:
– *Modul Aux include doar Setările de sistem și Meniul principal.*

SETĂRI SISTEM & MENIU PRINCIPAL

Setări sistem
Apăsați lung *i* în orice mod. Folosiți ✓ pentru a selecta <**Setări sistem**>.

- Egalizator: Selectați profilul de sunet preferat. Selectați dintre: Flat, Clasic, Rock, Pop, Jazz, Dans, Voce și EQ-ul Meu.
  – Pentru a ajusta EQ-ul Meu, selectați <**Configurare profil EQ-ul Meu**> din același meniu. Folosiți ✓ pentru a regla basul și înaltele ± 10 dB.
- Rețea: Deschide submeniul de rețea:
  – Network Wizard: Pornește procesul de conectare la rețea. Dacă ați sărit configurarea inițială, selectați rețeaua aici. Continuați de la Pasul 6 din instrucțiunile de configurare inițială.
  – Configurare PBC WLAN: Realizați conexiunea prin butonul WPS al routerului.
  – Vizualizare setări: Afișează informațiile despre conexiunea la rețea a radioului.
  – Setări manuale: Configurați manual setările de rețea:
    – După ce toate informațiile au fost introduse, radioul va încerca să se conecteze la rețea. Verificați cu atenție toate informațiile introduse manual. Dacă sunt corecte, dar radioul nu se conectează, verificați routerul.
    – Tip conexiune: Doar wireless este disponibil pentru acest radio.
    – DHCP: Activați pentru configurare automată a rețelei (recomandat). Dezactivați pentru a aloca manual setările de rețea.
    – Dacă este dezactivat, următoarele ecrane vă vor solicita să introduceți IP, Mască subrețea, Adresă gateway, DNS primar și secundar.
    – SSID: Introduceți SSID-ul.
    – Autentificare: Selectați dintre: Deschis, WEP, WPA/WPA2.
    – Criptare: Va depinde de metoda de autentificare aleasă anterior. Deschis = <**Niciuna**>. WEP = <**PreSharedKey**>, WPA/WPA2 = <**PSK AES/TKIP**>.
    – Cheie: Introduceți cheia rețelei.
  – Profil rețea: Selectați rețeaua din lista de conexiuni anterioare.
  – Ștergeți setările de rețea: Elimină rețeaua. Selectați <**DA**> pentru a reseta conexiunea la rețea.
  – Păstrați rețeaua conectată: Selectați <**DA**> pentru ca radioul să rămână conectat la rețea în standby (recomandat). Selectați <**NU**> pentru a deconecta rețeaua când radioul este în standby.

NOTĂ:
– *Dacă selectați nu, controlul de la distanță prin aplicația OKTIV va fi dezactivat când radioul este în standby. Controlul via OKTIV va fi reluat când radioul este pornit și conectat la rețea.*

  – Calitate audio streaming: Selectați calitate Scăzută, Normală sau Înaltă. Afectează doar fluxurile de internet.
  – Luminozitate: accesează submeniul de control al luminozității pentru display color.
    – Timeout: Setează cât timp luminozitatea rămâne activă înainte de estompare.
    – Nivel pornit: Setează nivelul de estompare când radio-ul este pornit.
    – Nivel estompat: Setează nivelul la care se diminuează luminozitatea după timpul setat de inactivitate.
- Temă culori: Setați tema de culori pentru text și pictograme. Nu afectează SlideShow.
- Ora/Data: Accesează submeniul de setare a orei și datei.
  – Setare oră/dată: Utilizați ✓ pentru a selecta valorile corecte
  – Actualizare automată: Selectați sursa pentru actualizarea datei/orei.
  – Setare format oră: Selectați 12h sau 24h.
  – Setați formatul datei: Selectați DD-MM-YYYY sau MM-DD-YYYY.
  – Setați fusul orar: Selectați fusul orar pentru locația dvs.
  – Oră de vară: activează/dezactivează ora de vară.

  NOTĂ:
  – *Fusul orar și ora de vară pot fi modificate doar dacă actualizarea automată este setată pe Rețea.*
  – Stil ceas: Setează tipul de ceas afișat când unitatea este în standby.
- Limbă: Setează limba interfeței. Selectați dintre: Engleză, Cehă, Daneză, Olandeză, Finlandeză, Franceză, Germană, Italiană, Norvegiană, Poloneză, Portugheză, Slovacă, Spaniolă, Suedeză și Turcă.
- Standby automat: Setează dacă radioul intră automat în standby după 15 minute de inactivitate.
- Asistent configurare: Pornește asistentul de configurare inițială.
- Info: Afișează versiunea software, versiunea Spotify și ID-ul radioului.
- Actualizare software: Setați verificarea automată a actualizărilor software. Selectați <**Verifică acum**> pentru a verifica manual.
- Resetare din fabrică: Efectuați resetarea din fabrică selectând <**DA**>. Această acțiune va readuce radioul la setările originale din fabrică.

NOTĂ:
– *Radioul trebuie să fie conectat la alimentare pentru a putea realiza resetarea din fabrică.*

Meniul principal
Meniul principal conține toate opțiunile de alarmă, somn și cronometru. Apăsați lung *i* în orice mod. Folosiți ✓ pentru a selecta <**Meniul principal**>.

Somn
Setați temporizatorul de somn (implicit: Oprit). Folosiți ✓ pentru a selecta 15, 30, 45 sau 60 minute. Radioul va intra în standby după timpul selectat.

Alarme
Selectați <**Alarme**> pentru a vizualiza și seta alarma 1 și alarma 2. Ambele alarme funcționează independent. Când alarma 1 sau 2 este setată, pe ecran va apărea o pictogramă a alarmei.
Selectați alarma 1 sau 2. Setați următorii parametri:

Activare	Oprit/ Zilnic/ Odată/ Weekend/ Zile lucrătoare
Oră	Oră pornire alarmă
Dată	Dată alarmă

Mod	Buzzer/ Radio Internet/ DAB/ FM
Presetare	Ultima ascultată / Stație presetată
Durată	15/30/45/60/90/120 minute
Volum	Volum 0-30, Maxim
Salvează	Salvați și confirmați setarea alarmei

NOTĂ:

- *Data va fi afișată doar dacă este selectat "Odată"*
- *Presetarea va fi afișată doar dacă Radio Internet/ DAB/ FM este selectat pentru modul de alarmă.*

Operarea alarmei

Când sună alarma, apăsați ✓ pentru a seta modul snooze pentru 5 minute. Apăsați din nou repetat pentru a amâna alarma 10, 15 sau 30 minute. De fiecare dată când alarma este amânată, durata va fi resetată. Apăsați butonul ⏻ pentru a anula/opri alarma/snooze-ul setat.

NOTĂ:

- *Dacă radioul nu este conectat la sursa de alimentare și este OPRIT, alarmele nu vor răsuna.*
- *Puteți apăsa scurt i ▤ când radioul este în standby pentru a seta alarmele.*

Cronometru

Folosiți ✓ pentru a seta un cronometru (1–99 minute). Apăsați pentru a confirma și porni numărătoarea inversă.
Când se termină cronometrul, va suna un semnal audio ce va crește gradual volumul. Apăsați ✓ pentru a opri sunetul.

- Rotiți ✓ pentru a ajusta cronometrul
- Apăsați ↩ pentru a anula cronometrul
- Apăsați ⇥ pentru a schimba modul (cronometru continuă)

Cronometrul va suna și în modul standby.

NOTĂ:

- *Dacă radioul nu este conectat la sursa de alimentare și este OPRIT, cronometrul nu va suna.*

PRESETĂRI

Se pot seta presetări pentru Radio Internet, Podcasturi, Spotify, DAB și FM. Presetările pot fi selectate și la configurarea unei alarme.

Setare presetare

În orice mod, apăsați lung ♥. Folosiți ✓ pentru a selecta un slot de presetare. Apăsați scurt ✓ pentru a salva stația radio curentă, podcastul sau piesa Spotify.
Radio Internet și Podcasturi partajează 40 de presetări. DAB și FM au fiecare câte 40 de presetări. Spotify are 10.
Pentru a salva la presetarea 1, 2 sau 3, apăsați și țineți apăsat butonul corespunzător.

Reapelarea unei presetări

Apăsați scurt ♥ pentru a vedea lista de presetări. Apăsați scurt ✓ pentru a selecta. Alternativ, apăsați scurt butonul 1, 2 sau 3 pentru a accesa rapid presetarea salvată în acel slot pentru acel mod.

AIRABLE

Folosiți portalul Airable (adresa de pe pagina 1) pentru a naviga prin Internet Radio și Podcasturi, a salva favoritele pe dispozitivul dvs. și a le sincroniza pe mai multe dispozitive.
Pentru a folosi Airable, radioul trebuie să fie conectat la internet și trebuie să aveți un cont activ Airable.
Pentru a vă înregistra, accesați portalul Airable, creați un cont dacă nu aveți unul și conectați radioul folosind ID-ul dispozitivului.
Pentru a obține ID-ul dispozitivului, selectați modul Internet radio sau Podcasturi. Folosiți meniul pentru a selecta <**Lista de posturi**>, apoi selectați <**Favorite**>. ID-ul dispozitivului va fi afișat.
Odată conectat, puteți gestiona posturile și favoritele online și le puteți accesa direct pe radioul dvs.

Configurare aplicație OKTIV

OKTIV îmbunătățește dispozitivul dvs. audio compatibil conectat – oferindu-vă mai mult control și o experiență auditivă mai bună.
Descărcați aplicația prin codul QR de pe pagina 1.
La prima configurare, puteți folosi aplicația OKTIV pentru a seta numele dispozitivului, formatul orei, fusul orar și alte setări.
Dacă este prima dată când folosiți radioul, la asistentul de configurare, nu selectați <**Da**> sau <**Nu**>. În schimb, deschideți aplicația OKTIV și configurați dispozitivul de acolo. Urmați instrucțiunile de pe ecran ale aplicației.
După conectare, puteți folosi aplicația OKTIV pentru a controla radioul de la distanță.

NOTĂ:

- *Pentru a folosi aplicația OKTIV, radioul și dispozitivul dvs. trebuie să fie conectate la aceeași rețea.*
- *Dacă mai multe unități ale aceluiași model sunt conectate în aplicația OKTIV, redenumiți-le în setările aplicației.*

Dôležité bezpečnostné pokyny

Dodržiavajte všetky bezpečnostné pokyny a dbajte na všetky upozornenia. Tento návod na použitie uchovajte pre budúce použitie.

Prezrite si používateľskú príručku pre informácie o bezpečnosti, prevádzke a údržbe.

Jednosmerný prúd (DC): Označené napätie je DC.

Len na vnútorné použitie.

Poznámka

- Skontrolujte produkt po vybalení; ak je poškodený, nepoužívajte ho a kontaktujte svojho predajcu.

POZOR

Nebezpečenstvo úrazu elektrickým prúdom. NEOTVÁRAJTE

- Používateľ by sa nemal pokúšať o opravu ani vystavovať vnútorné časti; táto činnosť môže byť nebezpečná a zruší vašu záruku. V prípade opráv kontaktujte iba autorizované servisné strediská.
- Nezaobchádzajte so zástrčkou s mokrými rukami. Nevkláňajte zástrčku silou do zásuvky. Vypnite a odpojte výrobok, ak ho nepoužívate. Držte zástrčku dostupnú bez použitia predlžovacích káblov.
- Nepoškodzujte, nenaťahujte, neohýbajte nabíjací kábel USB ani naň neumiestňujte ťažké predmety.
- Na ochranu pred nesprávnym použitím produktu používajte základné bezpečnostné opatrenia okolo detí.
- Umiestnite na rovný, stabilný povrch bez presahov.
- Neblokujte, nezakrývajte ani nevkladajte predmety do vetracích otvorov. Nevkladajte predmety do otvorov výrobku. Dôsledkom tohto konania môže byť riziko pre bezpečnosť a/alebo poškodenie výrobku. Zabezpečte minimálnu vzdialenosť 5 cm okolo výrobku pre dostatočné vetranie, aby sa predišlo prehriatiu.
- Nepokúšajte sa presúvať zariadenie, keď je k nemu pripojené iné zariadenie.
- Neumiestňujte produkt v blízkosti zdrojov tepla alebo priamemu slnečnému žiareniu na dlhšie obdobia.
- Udržujte otvorený plameň mimo produktu, aby ste zabránili požiaru.
- Nevystavujte produkt kvapalinám; držte ho ďalej od dažďa, vody a predmetov naplnených kvapalinou, aby sa predišlo požiaru alebo úrazu elektrickým prúdom.
- Počas búrok alebo bleskov odpojte všetky káble, aby ste predišli poškodeniu.
- Pred čistením odpojte napájacie káble z výrobku a použite mäkkú, suchú handričku bez chemikálií alebo detergentov. Pri používaní vysávača použite mäkký kefkový nadstavec.

Inštalácia batérií

- Používajte iba uvedené batérie; nemiešajte typy alebo nové so starými. Pri vložení batérie používajte správnu polaritu.

Čistenie & údržba

- Držte batérie mimo dosahu tepla, napríklad v blízkosti ohňa alebo na priamom slnečnom svetle.
- Ak nepoužívate viac ako mesiac, vyberte batérie, aby ste predišli úniku.
- Batérie, ktoré presakujú, vymeňte v izolačnom priečinku.

Bezpečnosť detí

- Vždy sa uistite, že je priehradka na batérie uzavretá a zabezpečená. Držte batérie mimo dosahu detí. Ak je prehltnutá, vyhľadajte okamžitú lekársku pomoc.

Podmienky prostredia

- Držte batérie ďalej od nízkeho tlaku alebo vysokého tepla, aby ste predišli explózii alebo úniku.

Likvidácia

- Baterie likvidujte podľa pokynov v návode (pozri "Likvidácia: vybavenie a batérie"). Nehádžte do ohňa, nerozoberajte ani nenabíjajte neakumulátorové batérie, pretože môžu presakovať alebo explodovať.

Likvidácia: Zariadenie a batérie

Informácie pre používateľov o zbere a likvidácii starého zariadenia. Produkt neobsahuje diely, ktoré by mohol opraviť používateľ; elektroniku a batérie recyklujte bezpečne podľa miestnych pokynov. Nelikvidujte ich ako domový odpad ani v ohni, pretože môžu explodovať.

Symbol označuje, že produkt obsahuje batérie podľa nariadenia EÚ 2023/1542/EÚ; nesmie sa likvidovať spolu s domovým odpadom. Cd, Hg alebo Pb ukazuje, že batéria obsahuje kadmium, ortuť alebo olovo.

Tento symbol znamená, že výrobok je navrhnutý a vyrobený tak, aby mohol byť recyklovaný a znovu použitý.

Tieto symboly na výrobkoch, obaloch a/alebo sprievodných dokumentoch znamenajú, že použité elektrické a elektronické výrobky by sa nemali miešať s bežným domovým odpadom. Používatelia v domácnosti by sa mali obrátiť buď na predajcu, u ktorého tento výrobok zakúpili, alebo na miestny úrad, aby im poskytol podrobné informácie o tom, kde a ako môžu tento výrobok odovzdať na ekologickú recykláciu.

Prehlásenie CE a UKCA:

- Spoločnosť Sharp Consumer Electronics Poland sp. z o.o. týmto prehlasuje, že toto zvukové zariadenie spĺňa základné požiadavky a iné dôležité ustanovenia smernice RED č. 2014/53/EÚ a predpisy o rádiových zariadeniach v Spojenom kráľovstve z roku 2017.
- Úplné znenie vyhlásenia o zhode CE a UKCA je k dispozícii na stránke sharpconsumer.com

Poznámka ERP II:

- Toto zariadenie je navrhnuté, aby sa po približne 15 minútach nečinnosti automaticky preplo do pohotovostného režimu. Na zapnutie zariadenia stlačte tlačidlo POWER.

Aktualizácie softvéru

- Pravidelne kontrolujte stránku www.sharpconsumer.com, kde nájdete aktualizácie softvéru pre tento model.

Čo je súčasťou balenia

• Jednotka Smart Radio	• 1 x AC adaptér
• Diaľkové ovládanie (vrátane batérií)	• Používateľská dokumentácia

Ovládacie prvky

(Pozrite si 1 na strane 2)

1. Krátke stlačenie: Zapnutie/ Pohotovostný režim	**2.** Krátkym stlačením sa vrátite späť.
3. Krátke stlačenie: Prehrať/ Pozastaviť. Vyhľadať DAB/FM	**4.** Krátke stlačenie pre informácie, návrat k prehrávaniuDlhé stlačenie pre ponuku
5. Krátke stlačenie: Výber režimu	**6.** Krátke stlačenie: Predchádzajúca/ďalšia skladba, stanica DAB alebo podcast. Jemné ladenie frekvencie FMDlhé stlačenie: Rýchle pretáčanie dozadu/ dopredu*. Automatické vyhľadávanie FM
7. Otočením zvýšite/znížite hlasitosť/ parameterKrátkym stlačením vyberiete/aktivujete odloženie budenia	**8.** Krátke stlačenie: Vyvolanie predvoľbyDlhé stlačenie: Uloženie predvoľby

(Pozrite si 2 na strane 2)

9. Konektor pre slúchadlá	**10.** Vstup Aux
11. Vstup USB 5V 1A	**12.** Port DC IN

(Pozrite si 3 na strane 2)

1. Pohotovostný režim	**2.** Režim podcastov
3. Režim internetového rádia	**4.** Režim rádia DAB/DAB+
5. Prevádzka FM	**6.** DIM Prepnutie úrovne zapnutého stmievania displeja
7. Vyhľadávať/ladiť nahor Vyhľadávať/ladiť nadol	**8.** Skladba nadol, rýchle pretáčanie dozadu Skladba nahor, rýchle pretáčanie dopredu
9. Vybrať / Odložiť budenie	**10.** Späť
11. + − HLASITOSŤ –/+	**12.** Číslo
13. Funkcia alarmu	**14.** Stlmiť
15. Režim Spotify	**16.** Režim USB
17. Režim vstupu Aux	**18.** Prevádzka Bluetooth
19. Prehrať alebo pozastaviť	**20.** Krátke stlačenie pre informácie, návrat k prehrávaniuDlhé stlačenie pre ponuku

21. EQ Prepnutie režimu EQ	**22.** TREB (pre profil My EQ)
23. BASS (pre profil My EQ)	**24.** Obľúbená predvoľba
25. Režim SPÁNOK	

Prevádzka

Používanie tejto príručky

Keď je zobrazené tlačidlo alebo ikona, možno ho/ju ovládať pomocou príslušného tlačidla na hlavnej jednotke alebo diaľkovom ovládači.

Vkladanie batérie

1. Na otvorenie priehradky na batérie zatlačte palcom na kryt priehradky na batérie hore a posuňte ho dole.
2. Vložte dve AAA batérie, dodržujúc polaritu +/- ako je znázornené. Pri výmene batérií použite iba rovnaký typ batérií, aký bol dodaný.
3. Nasaďte späť kryt batérie a zaklapnite ho na miesto.

PRIPOJENIA

Vstup Aux

(Pozrite si 2 na strane 2)

A: Použite 3,5 mm audio kábel (nie je súčasťou balenia) na pripojenie k výstupnej audio zásuvke externého audio zariadenia.

USB

A. Vložte USB flash disk (max. 128 GB).

B. Pripojte zariadenie na nabíjanie. Max. výstup USB 5V 1A.

POČIATOČNÉ NASTAVENIE

POZNÁMKA:

– *Predvolené nastavenia sú na rádiu označené hviezdičkou.*

1. Krátko stlačte .
2. Na výber požadovaného jazyka použite .
3. Vyberte ako nastaviť rádio:
   - Aplikácia OKTIV – pozrite sekciu nastavenie aplikácie OKTIV.
   - Manuálne nastavenie:
     <**Áno**> – Pokračujte krokom 4
     <**Nie**> – Preskočiť nastavenie (možno spustiť neskôr). DAB, FM a Bluetooth sú k dispozícii; internetové funkcie vyžadujú nastavenie.
4. Formát času: Vyberte 12/24-hodinový formát
5. Automatická aktualizácia: Vyberte zdroj aktualizácie dátumu/času: DAB, FM, Sieť alebo žiadna aktualizácia
   - Ak používate sieť, nastavte časové pásmo.
   - Ak používate sieť, povolte letný čas, ak je to vhodné.

POZNÁMKA:

– *DAB a FM používajú časové signály z rádiového vysielania. Sieť používa internetový časový signál. Nastavenia letného času platia iba pri používaní aktualizácie zo siete.*

6. Zachovať pripojenie k sieti: Udržuje zariadenie pripojené k sieti v pohotovostnom režime. Nevyhnutné pre ovládanie diaľkovým ovládaním. Zvoľte <**Áno**> alebo <**Nie**>.
7. Zvoľte Push Button/Pin/Preskočiť WPS. Na rýchle pripojenie bez zadávania hesla použite tlačidlo WPS (Wi-Fi Protected Setup) na vašom routeri. Ak to je podporované, [WPS] sa zobrazí vedľa názvu vašej siete. Preskočiť, ak chcete zadať kľúč Wi-Fi siete manuálne.
8. SSID: Vyberte vašu Wi-Fi sieť.
9. Kľúč: Použite pre zadanie kľúča Wi-Fi siete. Ak ste sa pomýlili, vyberte <**BKSP**> na odstránenie znakov.
10. Po správnom zadaní sieťového kľúča sa rádio pripojí k sieti a proces nastavenia sa dokončí. Zobrazí sa **Hlavné menu**.

Počúvanie rádia

Stlačte . Pomocou ✓ vyberte jednu z nasledujúcich možností: Internetové rádio, podcasty, Spotify, prehrávač hudby (USB), DAB, FM, Bluetooth alebo Aux. Prípadne použite na výber režimu diaľkové ovládanie.

V každom režime má tlačidlo *i* dve funkcie:

Krátke stlačenie: Opakovane stlačte pre prepínanie dostupných **informácií** v danom režime.

Dlhé stlačenie: Otvorí **Menu** pre daný režim.

Menu každého režimu je podrobne rozpísané nižšie.

Všetky ponuky obsahujú **Systémové nastavenia** a **Hlavné menu**. Pozrite si príslušné sekcie pre ďalšie podrobnosti.

INTERNETOVÉ RÁDIO

Informácie

Posúvajúci sa text poskytovaný vysielateľom (napr. interpret, skladba, údaje o stanici, jazyk, aktuálny dátum, bitová rýchlosť, kodek, vzorkovacia frekvencia a vyrovnávacia pamäť prehrávania).

POZNÁMKA:

– *Nie všetky stanice vysielajú tieto informácie a niektoré môžu poskytovať len čiastočné údaje.*

Menu

- Naposledy počúvané: Zobrazí posledných 10 počúvaných staníc/podcastov.
- Zoznam staníc: Otvorí podmenu zoznamu staníc:
  - Lokálne stanice podľa vašej polohy
  - Obľúbené a Moje pridané stanice: Vyžaduje pripojenie Airable. Pozrite sekciu Airable.
  - Vyhľadávanie: Použite ✓ na zadanie a výber vyhľadávacích výrazov
  - Miesto: Prehliadať stanice podľa polohy.
  - Populárne: Najpopulárnejšie stanice na svete.
  - Objavte: Prehliadať podľa pôvodu (krajina), žánru alebo jazyka.

PODCASTY

Informácie

Posúvajúci sa text poskytovaný vysielateľom (napr. interpret, skladba, údaje o stanici, jazyk, aktuálny dátum, bitová rýchlosť, kodek, vzorkovacia frekvencia a vyrovnávacia pamäť prehrávania).

POZNÁMKA:

– *Nie všetky podcasty vysielajú tieto informácie a niektoré môžu poskytovať len čiastočné údaje.*

Menu

- Naposledy počúvané: Zobrazí posledných 10 počúvaných podcastov/staníc.
- Zoznam podcastov: otvorí podmenu zoznamu podcastov:
  - Miesto: Zobrazí podmenu pre lokálne podcasty.
  - Obľúbené a Najnovšie epizódy: Vyžaduje pripojenie Airable. Pozrite sekciu Airable.
  - Vyhľadávanie: Použite ✓ pre výber a zadanie vyhľadávaných výrazov.
  - Miesto: Prehliadať podcasty podľa polohy.
  - Objavte: Prehliadať podľa pôvodu (krajina), žánru alebo jazyka.

DAB

POZNÁMKA:

– *Pri prvom výbere DAB zariadenie automaticky vykoná úplný sken.*

Informácie

Posúvajúci sa text poskytovaný vysielateľom (napr. interpret, skladba, údaje o stanici, jazyk, aktuálny dátum, frekvencia, bitová rýchlosť, kodek, vzorkovacia frekvencia a sila signálu).

POZNÁMKA:

– *Nie všetky stanice vysielajú tieto informácie a niektoré môžu poskytovať len čiastočné údaje.*

Menu

- Zoznam obsahu: zobrazí naskenované stanice.
- Kompletné vyhľadávanie: Spustí vyhľadávanie. Použite, ak zmeníte polohu alebo chcete obnoviť zoznam staníc.
- Manuálne ladenie: Nalaďte na konkrétnu frekvenciu.
- Odstrániť neplatné: Odstráni nedostupné stanice zo zoznamu staníc.
- DRC: (Dynamické riadenie rozsahu) Znižuje rozdiel medzi hlasnými a tichými zvukmi. V hlučnom prostredí vyššie DRC spraví tiché zvuky hlasnejšie a hlasné tichšie. Nie všetci vysielatelia prenášajú údaje DRC.

FM RÁDIO

POZNÁMKA:

– *Pri prvom výbere FM prístroj automaticky vykoná úplné vyhľadávanie.*

Informácie

Posúvajúci sa text poskytovaný vysielateľom, napríklad Rádiotext, typ programu, názov stanice alebo frekvencia, sila signálu a stav napájania.

POZNÁMKA:

– *Nie všetky stanice vysielajú tieto informácie a niektoré môžu poskytovať len čiastočné údaje.*

Menu

- Nastavenie vyhľadávania: Vyhľadá len tie stanice, ktoré majú silný signál.
- Nastavenie zvuku: Počúvanie iba v mono alebo v stereo.
- AMS: Rádio prehľadá pásmo FM a automaticky uloží nájdené stanice ako predvoľby.

SPOTIFY

Spotify môžeš na diaľku ovládať pomocou telefónu, tabletu alebo počítača. Prejdi na spotify.com/connect a pozri sa, ako na to.

BLUETOOTH

Zvoľte tento režim na prehrávanie obsahu zo zariadenia cez rádio. Nájdite **<SHARP DR-I740> / <SHARP DR-I741>** na svojom zariadení a pripojte sa. Displej rádia zobrazí <**Pripojené**>, keď bude spojenie úspešné.

Informácie

Posúvajúci sa text poskytovaný softvérom na zariadení (napr. interpret, skladba, album a kodek).

POZNÁMKA:

– *Nie všetok softvér na zariadeniach vysiela tieto informácie a niektorý môže poskytovať len čiastočné údaje.*

Menu

- Nastavenie Bluetooth: Vyberte na spustenie párovania. Ak už je pripojené zariadenie, bude odpojené, aby sa nové zariadenie mohlo pripojiť.
- Zobraziť podrobnosti: Vstúpi do podmenu Bluetooth podrobností:
  - Bluetooth informácie: Zobrazí informácie o Bluetooth v rádiu.
  - Pripojené zariadenie: Zobrazí informácie o zariadení.
  - Zoznam spárovaných zariadení: Zobrazí zoznam zariadení, ktoré boli pripojené k rádiu.

Prehrávač hudby (USB)

Vyberte tento režim na prehrávanie súborov MP3 uložených na USB disku (max. veľkosť 128 GB).

Prehrávanie z USB

Keď je USB kľúč pripojený k jednotke v režime prehrávača hudby, na displeji sa zobrazí <**USB disk pripojený – Otvoriť priečinok?**>.

Stlačením ✓ potvrďte.

Prechádzajte priečinky USB a nájdite skladby.

Stlačením a podržaním ✓ na skladbe ju uložíte do svojho zoznamu skladieb.

POZNÁMKY:

– *Niektoré zariadenia USB nemusia byť kompatibilné.*

– *Rozpoznanie USB disku môže trvať až 10 sekúnd.*

Môj zoznam skladieb
Vyberte <**Môj zoznam skladieb**>. Skladby sa ukladajú v poradí, v akom boli uložené. Vyberte skladbu, ktorou sa má prehrávanie začať.
Pomocou ⏮ ⏭ preskakujte skladby/pretáčajte ich dopredu/dozadu.
Pri výbere skladby v zozname skladieb ju stlačením a podržaním ✓ 💤 odstránite zo svojho zoznamu skladieb.

POZNÁMKA:
– *Zoznamy skladieb sa vzťahujú iba na aktuálny USB disk. Ak použijete iný disk, zoznam skladieb sa nemusí prehrať. Ak vo svojom zozname skladieb vyberiete skladbu, ktorá nie je prítomná, zobrazí sa oznámenie.*

Opakované prehrávanie
Vyberte <**Zapnuté**> alebo <**Vypnuté**>. Keď je zapnuté, opakujú sa všetky skladby v aktuálnom priečinku.

Náhodné prehrávanie
Vyberte <**Zapnuté**> alebo <**Vypnuté**>. Keď je zapnuté, náhodne sa prehrávajú skladby v aktuálnom priečinku.

Vymazať môj zoznam skladieb
Vymaže všetky skladby z aktuálneho zoznamu skladieb.

Pomocný vstup (AUX)

Vstup AUX možno použiť na prehrávanie zvuku z externého zariadenia, ako je telefón, tablet alebo podobné zariadenie.
V režime prehrávania AUX ovládajte zvukové funkcie prostredníctvom externého zariadenia.

POZNÁMKA:
– *Režim Aux obsahuje iba systémové nastavenia a hlavnú ponuku.*

SYSTÉMOVÉ NASTAVENIA A HLAVNÉ MENU

Systémové nastavenia
Dlhé stlačenie *i* ☰ v ľubovoľnom režime. Použite ✓ 💤 na výber <**Systémové nastavenia**>.

- Ekvalizér: Vyberte svoj preferovaný zvukový profil. Vyberte z: Flat, Classic, Rock, Pop, Jazz, Dance, Voice a Môj EQ.
  – Ak chcete upraviť Môj EQ, vyberte <**Nastavenie môjho EQ**> z rovnakého menu. Pomocou ✓ 💤 upravte basy a výšky v rozmedzí ± 10 dB.
- Sieť: Otvorí podmenu sieťových nastavení:
  – Sprievodca sieťou: Spustí proces pripojenia k sieti. Ak ste inicializačné nastavenie preskočili, vyberte tu svoju sieť. Pokračujte od kroku 6 v inštrukciách počiatočného nastavenia.
  – PBC WLAN nastavenie: Pripojenie cez WPS tlačidlo na routri.
  – Zobraziť nastavenia: Zobrazí informácie o sieťovom pripojení rádia.
  – Manuálne nastavenie: Ručná konfigurácia sieťových nastavení:
    – Po zadaní všetkých údajov rádio skúsi pripojenie k sieti. Skontrolujte, či sú všetky manuálne zadané údaje správne. Ak sú údaje správne a rádio sa nepripojí, skontrolujte router.
    – Typ pripojenia: Pre toto rádio je dostupné len bezdrôtové.
    – DHCP: Povoliť pre automatické nastavenie siete (odporúčané). Zakázaním nastavíte sieť manuálne.
    – Ak je zakázané, ďalšie obrazovky budú vyžadovať zadanie preferovanej IP, masky podsiete, brány, primárneho a sekundárneho DNS.
    – SSID: Zadajte SSID.
    – Zabezpečenie: Vyberte z: Otvorené, WEP, WPA/WPA2.
    – Šifrovanie: Závisí od predchádzajúceho spôsobu overenia. Otvorené = <**Žiadne**>. WEP = <**PreSharedKey**>, WPA/WPA2 = <**PSK AES/TKIP**>.
    – Kľúč: Zadajte sieťový kľúč.
  – Sieťový profil: Vyberte sieť zo zoznamu predchádzajúcich pripojení.
  – Vymazať sieťové nastavenia: Vymaže sieť. Vyberte <**ÁNO**> na resetovanie sieťového pripojenia.
  – Udržať sieťové pripojenie: Vyberte <**ÁNO**> pre ponechanie rádia pripojeného k sieti v pohotovostnom režime (odporúčané). Vyberte <**NIE**> pre odpojenie siete v pohotovostnom režime.

POZNÁMKA:
– *Ak zvolíte nie, ovládanie cez aplikáciu OKTIV bude v pohotovostnom režime deaktivované. Ovládanie cez aplikáciu OKTIV sa obnoví, keď rádio zapnete a pripojí sa na sieť.*

  – Kvalita streamovania zvuku: Vyberte Nízka, Normálna alebo Vysoká kvalita. Platí len pre internetové streamy.
  – Podsvietenie: vstup do podmenu nastavení podsvietenia farebného displeja.
    – Čas do stlmenia: Nastaví, ako dlho zostane podsvietenie pred stlmením.
    – Úroveň jasu pri používaní: Nastaví úroveň stlmenia pri zapnutí rádia.
    – Úroveň stlmeného jasu: Nastaví úroveň stlmenia po uplynutí nastaveného časovača od poslednej činnosti.
- Farebná schéma: Nastaví farebnú tému pre text a ikony. Nemá vplyv na SlideShow.
- Čas/Dátum: Otvorí podmenu nastavenia času a dátumu.
  – Nastaviť čas/dátum: Použite ✓ 💤 na výber správnych hodnôt
  – Automatická aktualizácia: Vyberte zdroj aktualizácie dátumu/času.
  – Nastavenie formátu: Vyberte 12h alebo 24h.
  – Nastaviť formát dátumu: Vyberte DD-MM-YYYY alebo MM-DD-YYYY.
  – Nastavenie časovej zóny: Vyberte časové pásmo pre vašu polohu.
  – Letný čas: nastavenie letného času zap/vyp.

  POZNÁMKA:
  – *Časové pásmo a letný čas je možné meniť len ak je Automatická aktualizácia nastavená na Sieť.*
  – Štýl hodín: Nastaví typ hodín, ktoré budú zobrazené v pohotovostnom režime.
- Jazyk: Nastaví jazyk užívateľského rozhrania. Vyberte z: angličtina, čeština, dánčina, holandčina, fínčina, francúzština, nemčina, taliančina, nórčina, poľština, portugalčina, slovenčina, španielčina, švédčina a turečtina.
- Automatická pohotovosť: Nastaví, či rádio prejde do pohotovostného režimu po 15 minútach nečinnosti.
- Sprievodca nastavením: Začne sprievodcu počiatočným nastavením.
- Informácie: Zobrazí verziu softvéru, verziu Spotify a identifikačné číslo rádia.
- Update softvéru: Nastavenie automatického vyhľadávania aktualizácií softvéru. Vyberte <**Hľadať Update**> na manuálnu kontrolu.
- Továrenské nastavenie: Zvoľte <**ÁNO**> na obnovenie výrobných nastavení. Týmto sa rádio vráti do pôvodného továrenského nastavenia.

POZNÁMKA:
– *Pre obnovenie výrobných nastavení musí byť rádio pripojené k napájaniu.*

Hlavné menu
Hlavné menu obsahuje všetky možnosti budíka, časovača spánku a časovača.
Dlhé stlačenie *i* ☰ v ľubovoľnom režime. Použite ✓ 💤 na výber <**Hlavné menu**>.

Spánok
Nastavte časovač spánku (predvolené: Vyp.). Použite ✓ 💤 na zvolenie 15, 30, 45 alebo 60 minút. Rádio prejde do pohotovostného režimu po uplynutí zvoleného času.

Budíky
Vyberte <**Budíky**> na zobrazenie a nastavenie budíka 1 a budíka 2. Obidva budíky fungujú nezávisle od seba. Ak je nastavený budík 1 alebo 2, na displeji sa zobrazí ikona budíka.
Vyberte budík 1 alebo 2. Nastavte nasledovné parametre:

Povoliť	Vyp./ denne/ jedenkrát/ víkendy/ pracovné dni
Čas	Čas "zapnutia" budíka

Dátum	Dátum budíka
Režim	Bzučiak/ Internetové rádio/ DAB/ FM
Predvoľba	Naposledy počúvané / Predvolená stanica
Trvanie	15/30/45/60/90/120 minút
Hlasitosť	Hlasitosť 0–30, max
Uložiť	Uložiť a potvrdiť nastavenie budíka

POZNÁMKY:

- *Dátum sa zobrazí iba ak je aktivované "Jedenkrát"*
- *Predvoľba sa zobrazuje len ak je pre režim vybrané internetové rádio/ DAB/ FM.*

Ovládanie budíka

Keď zaznie budík, stlačte ✓ ZZ na nastavenie odloženia o 5 minút. Opätovne krátkymi stlačeniami oddialite o 10, 15 alebo 30 minút. Po každom oddialení sa trvanie resetuje. Stlačením tlačidla ⏻ zrušíte/ zastavíte budík/akékoľvek nastavené oddialenie.

POZNÁMKY:

- *Ak rádio nie je pripojené k zdroju napájania a je vypnuté, budíky nebudú počuť.*
- *Môžete krátko stlačiť i ☰, keď je rádio v pohotovostnom režime pre nastavenie budíka.*

Časovač

Použite ✓ ZZ na nastavenie časovača (1–99 minút). Stlačte na potvrdenie a začiatok odpočtu.
Po uplynutí časovača zaznie zvuk, ktorý sa bude postupne zosilňovať.
Stlačením ✓ ZZ zastavíte zvuk.

- Otočte ✓ ZZ na nastavenie časovača
- Stlačte ↩ na zrušenie časovača
- Stlačte ⊡ na zmenu režimu (časovač pokračuje)

Časovač zaznie aj v pohotovostnom režime.

POZNÁMKA:

- *Ak rádio nie je pripojené k zdroju napájania a je vypnuté, časovač nebude počuť.*

PREDVOĽBY

Predvoľby je možné nastaviť pre internetové rádio, podcasty, Spotify, DAB a FM. Predvoľby je možné vybrať aj pri nastavovaní budíka.

Nastavenie predvoľby

V ľubovoľnom režime dlhšie stlačte ♥. Pomocou ✓ ZZ vyberte pozíciu predvoľby. Krátko stlačte ✓ ZZ pre uloženie aktuálnej rádio stanice, podcastu alebo skladby Spotify.
Internetové rádio a podcasty majú spolu 40 predvolieb. DAB a FM majú každé 40 predvolieb. Spotify má 10.
Na uloženie do predvoľby 1, 2 alebo 3 stlačte a podržte príslušné tlačidlo.

Vyvolanie predvoľby

Krátkym stlačením ♥ zobrazíte zoznam predvolieb. Krátkym stlačením ✓ ZZ vyberte. Prípadne krátko stlačte tlačidlo 1, 2 alebo 3 pre rýchly prístup k predvoľbe uložené v danom slote pre daný režim.

AIRABLE

Použite portál Airable (adresa na strane 1) na prehliadanie internetového rádia a podcastov, ukladanie obľúbených do svojho zariadenia a ich synchronizáciu medzi viacerými zariadeniami.
Na používanie Airable musí byť rádio pripojené k internetu a musíte mať aktívny účet Airable.
Pre registráciu navštívte portál Airable, vytvorte si účet, ak ho ešte nemáte, a prepojte svoje rádio pomocou ID zariadenia.
Ak chcete získať ID zariadenia, zvoľte režim Internet rádio alebo Podcasty. Pomocou menu vyberte <**Zoznam staníc**> a potom vyberte <**Obľúbené**>. ID zariadenia sa zobrazí.
Po prepojení môžete spravovať stanice a obľúbené online a pristupovať k nim priamo vo vašom rádiu.

Nastavenie aplikácie OKTIV

OKTIV rozširuje možnosti vášho kompatibilného pripojeného audio zariadenia – poskytuje viac kontroly a lepší zážitok z počúvania.
Stiahnite si aplikáciu pomocou QR kódu na strane 1.
Pri prvotnom nastavení môžete pomocou aplikácie OKTIV nastaviť názov zariadenia, formát času, časové pásmo a ďalšie nastavenia.
Ak používate rádio prvýkrát, v sprievodcovi nastavením nevyberajte <**Áno**> ani <**Nie**>. Namiesto toho otvorte aplikáciu OKTIV a nastavte zariadenie odtiaľ. Postupujte podľa pokynov na obrazovke v aplikácii.
Po pripojení môžete aplikáciou OKTIV ovládať rádio na diaľku.

POZNÁMKY:

- *Ak chcete používať aplikáciu OKTIV, vaše rádio a zariadenie musia byť pripojené k rovnakej sieti.*
- *Ak je v aplikácii OKTIV pripojených viacero jednotiek toho istého modelu, premenujte ich v nastaveniach aplikácie.*

Pomembna varnostna navodila

Upoštevajte vsa varnostna navodila in pazite na vsa opozorila. Shranite ta navodila za uporabo za prihodnjo referenco.

Posvetujte se z navodili za uporabo za informacije o varnosti, delovanju in vzdrževanju.

Enosmerni tok (DC): Označena napetost je DC.

Samo za notranjo uporabo.

Opomba

- Preverite izdelek po razpakiranju; če je poškodovan, ga ne uporabljajte in se posvetujte s svojim prodajalcem.

POZOR

NEVARNOST ELEKTRIČNEGA UDARA NE ODPIRAJTE

- Uporabnik ne sme poskušati popraviti izdelka ali odpreti notranjih delov; to dejanje je lahko nevarno in bo razveljavilo vašo garancijo. Za popravila se obrnite samo na pooblaščene servisne centre.
- Ne upravljajte s kablom za napajanje z mokrimi rokami. Ne silite vtikača v vtičnico. Ko naprave ne uporabljate, jo izklopite in odklopite. Vtikač mora biti dostopen brez uporabe podaljškov.
- Ne poškodujte, raztegujte ali upogibajte polnilnega kabla USB in nanj ne polagajte težkih predmetov.
- Uporabljajte osnovne varnostne ukrepe pri otrocih, da preprečite nepravilno uporabo izdelka.
- Postavite na ravno, stabilno površino brez previsov.
- Ne blokirajte, pokrivajte ali vstavljajte predmetov v prezračevalne reže. Ne vstavite predmetov v odprtine izdelka. To lahko povzroči tveganje za varnost in/ali poškodbe izdelka. Zagotovite najmanjšo razdaljo 5 cm okoli izdelka za zadostno prezračevanje, da se izognete pregrevanju.
- Ne poskušajte premikati enote, ko je nanjo priključena naprava.
- Ne postavljajte izdelka v bližino virov toplote ali neposredni sončni svetlobi za daljše obdobje.
- Držite odprti plamen stran od izdelka, da preprečite požar.
- Ne izpostavljajte izdelka tekočinam; hranite stran od dežja, vode in predmetov, napolnjenih s tekočinami, da preprečite požar ali električni šok.
- Odklopite vse kable med nevihtami ali udari strele, da preprečite škodo.
- Odklopite napajalne kable iz izdelka pred čiščenjem in uporabite mehko, suho krpo brez kemikalij in detergentov. Če uporabljate sesalnik, uporabite mehki krtačni nastavek.

Namestitev baterij

- Uporabljajte le določene baterije; ne mešajte vrst ali novih s starimi. Pri vstavljanju baterij upoštevajte pravilno polariteto.

Čiščenje & vzdrževanje

- Baterije hranite stran od vročine, npr. pri ognju ali na neposredni sončni svetlobi.
- Če baterij ne uporabljate več kot mesec dni, jih odstranite, da preprečite iztekanje.
- Zamenjajte iztekle baterije v predalu za baterije.

Varnost otrok

- Vedno se prepričajte, da je predal za baterije zaprt in pritrjen. Hranite baterije izven dosega otrok. Če jih pogoltnete, takoj poiščite zdravniško pomoč.

Okoljski pogoji

- Hranite baterije stran od nizkega tlaka ali visoke toplote, da preprečite eksplozijo ali puščanje.

Izločanje

- Zavrzite komplet baterij v skladu z navodili (glejte "Izločanje: oprema in baterije"). Ne odvrzite v ogenj, ne razstavljajte ali polnite nepolnilnih baterij, saj lahko puščajo ali eksplodirajo.

Odlaganje: Oprema in baterije

Informacije za uporabnike o zbiranju in odstranjevanju stare opreme. Izdelek nima delov, ki bi jih lahko servisiral uporabnik; elektroniko in baterije varno reciklirajte v skladu z lokalnimi smernicami. Ne odlagajte jih med gospodinjske odpadke ali v ogenj, saj lahko eksplodirajo.

Simbol označuje, da izdelek vsebuje baterije v skladu z uredbo EU 2023/1542/EU; ni ga dovoljeno odlagati med gospodinjske odpadke. Cd, Hg, ali Pb pomeni, da baterija vsebuje kadmij, živo srebro ali svinec.

Ta simbol pomeni, da je izdelek zasnovan in izdelan tako, da ga je mogoče reciklirati in ponovno uporabiti.

Ti simboli na izdelkih, embalaži, in/ali priloženi dokumentaciji pomenijo, da uporabljenih električnih in elektronskih izdelkov ter baterij ne smete mešati s splošnimi gospodinjskimi odpadki. Gospodinjski uporabniki naj se obrnejo na prodajalca, kjer so kupili ta izdelek, ali na lokalno vladno pisarno, kjer bodo izvedeli, kje in kako lahko te izdelke oddajo v okoljsko varno recikliranje.

Izjava CE in UKCA:

- Družba Sharp Consumer Electronics Poland sp. z o.o. izjavlja, da je ta audio naprava skladna z osnovnimi zahtevami in drugimi relevantnimi določili direktive RED 2014/53/EU in predpisi o radijski opremi Združenega kraljestva 2017.
- Celotno besedilo CE in izjava o skladnosti UKCA sta na voljo na sharpconsumer.com

ERP II OPOMBA:

- Ta enota je zasnovana tako, da po približno 15 minutah neaktivnosti samodejno preide v način PRIPRAVLJENOSTI. Pritisnite gumb POWER za vklop enote.

Posodobitve programske opreme

- Občasno preverite www.sharpconsumer.com za posodobitve programske opreme za ta model.

Kaj je vključeno v škatli

• Enota pametnega radia	• 1 x AC adapter
• Daljinski upravljalnik (vključuje baterije)	• Uporabniška dokumentacija

Kontrole

(Glejte 1 na strani 2)

1. Kratek pritisk: vklop/stanje pripravljenosti	**2.** Kratek pritisk za nazaj.
3. Kratek pritisk: predvajanje/premor. Iskanje DAB/FM	**4.** Kratek pritisk za informacije, vrnitev na predvajanjeDolg pritisk za meni
5. Kratek pritisk: izbira načina	**6.** Kratek pritisk: prejšnja/naslednja skladba, postaja DAB ali podkast. Natančna nastavitev frekvence FMDolg pritisk: hitro previjanje nazaj/naprej*. Samodejno iskanje FM
7. Zavrtite za povečanje/zmanjšanje glasnosti/parametraKratek pritisk za izbiro/dremež	**8.** Kratek pritisk: priklic prednastavitveDolg pritisk: shranjevanje prednastavitve

(Glejte 2 na strani 2)

9. Vtič za slušalke	**10.** AUX IN
11. Vhod USB 5 V 1 A	**12.** Priključek DC IN

(Glejte 3 na strani 2)

1. Stanje pripravljenosti	**2.** Način podkastov
3. Način internetnega radia	**4.** Radijski način DAB/DAB+
5. Delovanje FM	**6.** DIM Preklop ravni zatemnitve zaslona za »vklopljeno«
7. Iskanje/nastavitev navzgor Iskanje/nastavitev navzdol	**8.** Prejšnja skladba, hitro previjanje nazaj Naslednja skladba, hitro previjanje naprej
9. Izberi / dremež	**10.** Nazaj
11. + – GLASNOST –/+	**12.** Številka
13. Delovanje alarma	**14.** Izklop zvoka
15. Način Spotify	**16.** Način USB
17. Način vhoda Aux	**18.** Delovanje Bluetooth
19. Predvajanje ali premor	**20.** Kratek pritisk za informacije, vrnitev na predvajanjeDolg pritisk za meni
21. EQ Preklop načina EQ	**22.** TREB (za profil Moj EQ)
23. BASS (za profil Moj EQ)	**24.** Priljubljena prednastavitev
25. Spanje	

Delovanje

Uporaba tega priročnika

Ko je prikazan gumb ali ikona, ga/jo lahko upravljate z ustreznim gumbom na glavni enoti ali daljinskem upravljalniku.

Namestitev baterij

1. Za odpiranje predala za baterije, pritisnite palec navzdol na pokrov predala in ga potisnite navzdol.
2. Vstavite dve AAA bateriji ter upoštevajte +/- polariteto kot prikazano. Pri zamenjavi baterij uporabite le istega tipa, kot je bil priložen.
3. Ponovno pritrdite pokrov baterije in ga zaskočite na svoje mesto.

POVEZAVE

Vhod AUX

(Glejte 2 na strani 2)

A: Uporabite 3,5-mm zvočni kabel (ni priložen) za povezavo z izhodno zvočno vtičnico zunanje zvočne naprave.

USB

A. Vstavite bliskovni pogon USB (največ 128 GB).

B. Priključite napravo za polnjenje. Največji izhod USB 5 V 1 A.

ZAČETNA NASTAVITEV

OPOMBA:

– *Privzete nastavitve so označene z zvezdico na radiu.*

1. Kratek pritisk na .
2. Uporabite za izbiro želenega jezika.
3. Izberite način nastavitve radia:
   - OKTIV aplikacija – Glejte poglavje o nastavitvi aplikacije OKTIV.
   - Ročna nastavitev:
     <**Da**> – Nadaljujte s korakom 4
     <**Ne**> – Preskočite nastavitev (lahko jo izvedete kasneje). DAB, FM in Bluetooth so na voljo; za internetne funkcije je potrebna nastavitev.
4. Format časa: izberite 12/24-urni format
5. Samodejna posodobitev: izberite vir posodobitve datuma/ure: DAB, FM, Omrežje ali Brez posodobitve
   - Če uporabljate omrežje, nastavite časovni pas.
   - Če uporabljate omrežje, vklopite poletni čas, če je potrebno.

OPOMBA:

– *DAB in FM uporabljata časovne signale z radijskih oddaj. Omrežje uporablja internetni časovni signal. Nastavitev poletnega časa velja le pri uporabi omrežne posodobitve.*

6. Vzdrževanje povezave z omrežjem: naprava ostane povezana z omrežjem v stanju pripravljenosti. Potreben za daljinsko upravljanje. Izberite <**Da**> ali <**Ne**>.
7. Izberite Push Button/Pin/Preskoči WPS. Uporabite gumb WPS (Wi-Fi Protected Setup) na svojem usmerjevalniku za hitro povezavo brez vnosa gesla. Če je podprto, se [WPS] prikaže poleg imena vaše omrežne povezave. Preskočite, če želite ročno vnesti ključ Wi-Fi omrežja.
8. SSID: izberite Wi-Fi omrežje.
9. Ključ: uporabite za vnos ključa Wi-Fi omrežja. Če naredite napako, izberite <**BKSP**> za izbris znakov.
10. Ko je vstavljen pravilen omrežni ključ, se bo radio povezal z omrežjem in nastavitev se bo zaključila. Prikazan bo **Glavni meni**.

Poslušanje radia
Pritisnite ⊡. Uporabite ✓ za izbiro enega od naslednjega: Internetni radio, podkasti, Spotify, predvajalnik glasbe (USB), DAB, FM, Bluetooth ali Aux. Lahko pa način izberete z daljinskim upravljalnikom.
V vsakem načinu ima gumb *i* dve funkciji:
Kratek pritisk: Večkrat pritisnite za prikaz različnih **informacij** v danem načinu.
Dolg pritisk: Odpre **meni** za dani način.
V vsakem načinu je meni opisan spodaj.
Vsi meniji vsebujejo meni **Sistemske nastavitve** in **Glavni meni**.
Glejte ustrezna poglavja za več podrobnosti.

INTERNETNI RADIO

Informacije
Drseče besedilo, ki ga zagotavlja izdajatelj (npr. izvajalec, skladba, podatki o postaji, jezik, trenutni datum, bitna hitrost, kodek, vzorčenje in predpomnilnik predvajanja).

OPOMBA:
– *Vse postaje ne oddajajo teh informacij, nekatere nudijo le delne podatke.*

Meni
- Nazadnje poslušano: prikaže zadnjih 10 poslušanih postaj/podcastov.
- Seznam postaj: odpre podmeni seznama postaj:
  – Lokalno območje: postaje glede na vašo lokacijo.
  – Priljubljene in Moje dodane postaje: zahteva povezavo Airable. Glejte poglavje Airable.
  – Iskanje: uporabite ✓ za vnos in izbor iskalnih izrazov.
  – Lokacija: brskajte po postajah glede na lokacijo.
  – Priljubljene: najbolj priljubljene postaje po svetu.
  – Odkrijte: brskajte po izvoru (država), žanru ali jeziku.

PODCASTI

Informacije
Drseče besedilo, ki ga zagotavlja izdajatelj (npr. izvajalec, skladba, podatki o postaji, jezik, trenutni datum, bitna hitrost, kodek, vzorčenje in predpomnilnik predvajanja).

OPOMBA:
– *Vsi podcasti ne oddajajo teh informacij, nekatere nudijo le delne podatke.*

Meni
- Nazadnje poslušano: prikazuje zadnjih 10 poslušanih podcastov/postaj.
- Seznam podcastov: odpre podmeni seznama podcastov:
  – Lokalno območje: prikaže podmeni lokalnih podcastov.
  – Priljubljeni in najnovejše epizode: zahteva povezavo Airable. Glejte poglavje Airable.
  – Iskanje: uporabite ✓ za izbiro in vnos iskalnih izrazov.
  – Lokacija: brskajte po podcastih glede na lokacijo.
  – Odkrijte: brskajte po izvoru (država), žanru ali jeziku.

DAB

OPOMBA:
– *Prvič, ko je izbran DAB, bo naprava samodejno izvedla popolno iskanje.*

Informacije
Drseče besedilo, ki ga zagotavlja izdajatelj (npr. izvajalec, skladba, podatki o postaji, jezik, trenutni datum, frekvenca, bitna hitrost, kodek, vzorčenje in jakost signala).

OPOMBA:
– *Vse postaje ne oddajajo teh informacij, nekatere nudijo le delne podatke.*

Meni
- Seznam postaj: prikaže skenirane postaje.
- Iskanje: izvede iskanje. Uporabite, če spremenite lokacijo ali želite osvežiti seznam postaj.
- Ročno iskanje: uglasite določeno frekvenco.
- Odstrani neveljavno: odstrani nedostopne postaje s seznama postaj.
- DRC: (Dynamic Range Control) zmanjša razliko med glasnim in tihim zvokom. V hrupnih okoljih večji DRC naredi tihe zvoke glasnejše in glasne zvoke tišje. Vsi izdajatelji ne prenašajo DRC podatkov.

FM RADIO

OPOMBA:
– *Prvič, ko je izbran FM, bo enota samodejno izvedla popolno skeniranje.*

Informacije
Drseče besedilo izdajatelja, npr. Radiotext, Program Type, Ime postaje ali frekvenca, signal in status napajanja.

OPOMBA:
– *Vse postaje ne oddajajo teh informacij, nekatere nudijo le delne podatke.*

Meni
- Nastavitve iskanja: iskanje le postaj z močnim signalom.
- Nastavitve zvoka: poslušanje samo v mono ali stereo.
- AMS: Radio bo pregledal FM-pas in samodejno shranil najdene postaje kot prednastavitve.

SPOTIFY

Uporabi telefon, tablico ali računalnik kot daljinski upravljalnik za Spotify. Obišči spotify.com/connect in izvedi več.

BLUETOOTH

Izberite ta način za predvajanje vsebine na svoji napravi preko radia. Poiščite **<SHARP DR-I740> / <SHARP DR-I741>** na svoji napravi za povezavo. Na prikazovalniku radia se ob uspešni povezavi prikaže <**Povezano**>.

Informacije
Drseče besedilo iz programske opreme na napravi (npr. izvajalec, skladba, album in kodek).

OPOMBA:
– *Vsa programska oprema na napravah ne oddaja teh informacij, nekatere nudijo le delne podatke.*

Meni
- Nastavitev Bluetooth: izberite za začetek seznanjanja. Če je naprava že povezana, bo trenutna povezava prekinjena, da se lahko poveže nova naprava.
- Prikaži podrobnosti: vstopi v podmeni podrobnosti o Bluetooth-u:
  – Bluetooth informacije: prikazuje informacije o Bluetooth povezavi radia.
  – Povezana naprava: prikazuje informacije o napravi.
  – Seznam povezanih naprav: prikazuje seznam naprav, ki so bile povezane z radiem.

Predvajalnik glasbe (USB)

Izberite ta način za predvajanje datotek MP3, shranjenih na USB-disku (največja velikost 128 GB).

Predvajanje z USB-ja
Ko je USB-ključ priključen na enoto v načinu predvajalnika glasbe, se na zaslonu prikaže <**USB-disk je priključen – odpreti mapo?**>.
Pritisnite ✓ za potrditev.
Pomikajte se po mapah USB, da najdete skladbe.
Pritisnite in pridržite ✓ na skladbi, da jo shranite na svoj seznam predvajanja.

OPOMBE:
– *Nekatere naprave USB morda niso združljive.*
– *Prepoznavanje USB-diska lahko traja do 10 sekund.*

Moj seznam predvajanja
Izberite <**Moj seznam predvajanja**>. Skladbe so shranjene v vrstnem redu, v katerem so shranjene. Izberite skladbo, da začnete predvajanje od te skladbe.
Uporabite ⏮ ⏭ za preskok/hitro previjanje naprej/nazaj po skladbah.
Ko ste v izbiri skladb na seznamu predvajanja, pritisnite in pridržite

✓ ⏲, da jo odstranite s svojega seznama predvajanja.

OPOMBA:

– *Seznami predvajanja veljajo samo za trenutni USB-disk. Če uporabite drug disk, se seznam predvajanja morda ne bo predvajal. Če na seznamu predvajanja izberete skladbo, ki ni prisotna, se prikaže obvestilo.*

Ponavljanje predvajanja

Izberite <**Vklopljeno**> ali <**Izklopljeno**>. Ko je vklopljeno, ponovi vse skladbe v trenutni mapi.

Naključno predvajanje

Izberite <**Vklopljeno**> ali <**Izklopljeno**>. Ko je vklopljeno, naključno predvaja skladbe v trenutni mapi.

Počisti Moj seznam predvajanja

Počisti vse skladbe s trenutnega seznama predvajanja.

Pomožni vhod (AUX)

Vhod AUX lahko uporabite za predvajanje zvoka iz zunanje naprave, kot je telefon, tablični računalnik ali podobna naprava.
V načinu predvajanja AUX upravljajte zvočne funkcije prek zunanje naprave.

OPOMBA:

– *Način Aux vključuje samo sistemske nastavitve in glavni meni.*

SISTEMSKE NASTAVITVE & GLAVNI MENI

Sistemske nastavitve

Dolg pritisk *i* ☰ v kateremkoli načinu. Uporabite ✓ ⏲ za izbiro <**Sistemske nastavitve**>.

- Izenačevalnik: izberite želeno zvočno nastavitev. Izbirate lahko med: Nevtralno, Klasično, Rock, Pop, Jazz, Dance, Glas in Moj EQ.
  – Za prilagoditev Moj EQ izberite <**Nastavitev profila Moj EQ**> v istem meniju. Uporabite ✓ ⏲ za nastavitev nizkih in visokih tonov ± 10 dB.
- Omrežje: odpre podmeni omrežnih nastavitev:
  – Omrežni čarovnik: začne postopek povezovanja z omrežjem. Če ste začetno nastavitev preskočili, izberite tukaj svoje omrežje. Nadaljujte s 6. korakom v navodilih za začetno nastavitev.
  – PBC WLAN nastavitev: nastavi povezavo preko gumba WPS na usmerjevalniku.
  – Prikaži nastavitve: prikazuje informacije o omrežni povezavi radia.
  – Ročne nastavitve: ročno nastavite omrežne nastavitve:
    – Ko so vsi podatki vneseni, bo radio poskušal vzpostaviti povezavo z omrežjem. Natančno preverite vse ročno vnesene podatke. Če so podatki pravilni in radio ne vzpostavi povezave, preverite usmerjevalnik.
    – Vrsta povezave: Za ta radio je na voljo le brezžična povezava.
    – DHCP: omogočite za samodejno nastavitev omrežja (priporočeno). Onemogočite, da ročno nastavite mrežne nastavitve.
    – Če je onemogočeno, boste v naslednjih zaslonih vnesli želeni IP, masko omrežja, naslov prehoda, primarni in sekundarni DNS.
    – SSID: vnesite SSID.
    – Avtentikacija: izberite med: odprto, WEP, WPA/WPA2.
    – Šifriranje: je odvisno od predhodno izbrane metode avtentikacije. Odprto = <**Brez**>. WEP = <**PreSharedKey**>, WPA/WPA2 = <**PSK AES/TKIP**>.
    – Ključ: vnesite omrežni ključ.
  – Profil omrežja: izberite omrežje s seznama predhodnih povezav.
  – Počisti nastavitve omrežja: počisti omrežje. Izberite <**DA**> za ponastavitev omrežne povezave.
  – Ohrani povezavo z omrežjem: izberite <**DA**>, da radio ohrani povezavo z omrežjem v stanju pripravljenosti (priporočljivo). Izberite <**NE**> za prekinitev povezave z omrežjem, ko je radio v stanju pripravljenosti.

OPOMBA:

– *Če izberete Ne, bo daljinsko upravljanje prek aplikacije OKTIV onemogočeno v stanju pripravljenosti radia. Upravljanje preko aplikacije OKTIV bo spet na voljo, ko bo radio vklopljen in povezan z omrežjem.*

  – Kakovost pretočnega zvoka: izberite nizko, običajno ali visoko kakovost. Vpliva le na internetne pretoke.
  – Osvetlitev ozadja: vstop v podmeni za nastavitev osvetlitve barvnega zaslona.
    – Čas izklopa: nastavi, kako dolgo naj bo osvetlitev vklopljena, preden se zatemni.
    – Raven pri vklopu: nastavi stopnjo osvetlitve, ko je radio vklopljen.
    – Raven zatemnitve: nastavi raven zatemnitve po izteku nastavljenega časa po zadnjem upravljanju.
- Barvna tema: nastavi barvno temo za besedilo in ikone. Ne vpliva na SlideShow.
- Čas/Datum: vstopi v podmeni za čas in datum.
  – Nastavitev časa/datuma: uporabite ✓ ⏲ za izbiro pravih vrednosti
  – Samodejna posodobitev: izberite vir za posodobitev datuma/ure.
  – Nastavi format ure: izberite 12h ali 24h.
  – Nastavi format datuma: izberite DD-MM-YYYY ali MM-DD-YYYY.
  – Nastavite časovni pas za vašo lokacijo.
  – Poletni čas: nastavite, ali naj bo poletni čas vklopljen ali izklopljen.

  OPOMBA:

  – *Časovni pas in poletni čas je mogoče spreminjati le če je samodejna posodobitev nastavljena na Omrežje.*

  – Slog ure: nastavi vrsto ure, prikazane v stanju pripravljenosti.
- Jezik: nastavi jezik uporabniškega vmesnika. Izbirate lahko med: angleščino, češčino, danščino, nizozemščino, finščino, francoščino, nemščino, italijanščino, norveščino, poljščino, portugalščino, slovaščino, španščino, švedščino in turščino.
- Samodejni pripravljenostni način: nastavi, ali radio po 15 minutah nedejavnosti preide v pripravljenost.
- Čarovnik za nastavitev: zažene čarovnika za začetno nastavitev.
- Info: prikazuje programsko različico, Spotify različico in ID radia.
- Posodobitev programske opreme: nastavite samodejno preverjanje posodobitev programske opreme. Izberite <**Preveri zdaj**> za ročno preverjanje.
- Ponastavitev na tovarniške nastavitve: izvedite tovarniško ponastavitev z izbiro <**DA**>. S tem bo radio povrnjen na izvirne tovarniške nastavitve.

OPOMBA:

– *Radio mora biti priključen na napajanje za izvedbo tovarniške ponastavitve.*

Glavni meni

Glavni meni vsebuje vse možnosti za alarm, spanje in časovnik.
Dolg pritisk *i* ☰ v kateremkoli načinu. Uporabite ✓ ⏲ za izbiro <**Glavni meni**>.

Spanje

Nastavite časovnik spanja (privzeto: izklopljeno). Uporabite ✓ ⏲ za izbiro 15, 30, 45 ali 60 minut. Radio preide v pripravljenost po izteku izbranega časa.

Alarmi

Izberite <**Alarmi**> za pregled in nastavitev alarma 1 in alarma 2.
Oba alarma delujeta neodvisno. Ko je alarm 1 ali 2 nastavljen, se na zaslonu pojavi ikona alarma.
Izberite alarm 1 ali 2. Nastavite naslednje parametre:

Omogoči	Izklop/Dnevno/Enkrat/Vikendi/Delavniki
Čas	Čas "vklopa" alarma
Datum	Datum alarma

Način	Brneč/Internetni radio/DAB/FM
Prednasta-vitev	Nazadnje poslušano / Prednastavljena postaja
Trajanje	15/30/45/60/90/120 minut
Glasnost	Glasnost 0-30, max
Shrani	Shrani in potrdi nastavitev alarma

OPOMBE:

- *Datum bo prikazan samo, če je omogočena možnost "Enkrat"*
- *Prednastavitev bo prikazana le, če je za način izbran Internetni radio/ DAB/FM.*

Delovanje alarma

Ko se sproži alarm, pritisnite ✓ za nastavitev dremeža na 5 minut. Pritisnite ponovno za dremež 10, 15 ali 30 minut. Vsakič, ko je dremež aktiviran, se trajanje ponastavi. Pritisnite gumb ⏻ za preklic/zaustavitev alarma/aktivnega dremeža.

OPOMBE:

- *Če radio ni priključen na napajanje in je izklopljen, alarma ne boste slišali.*
- *Lahko na kratko pritisnete i ko je radio v pripravljenosti za nastavitev alarmov.*

Časovnik

Uporabite ✓ za nastavitev časa (1–99 minut). Pritisnite za potrditev in začetek odštevanja.

Ko časovnik poteče, se predvaja zvok, ki se postopno povečuje. Pritisnite ✓ za zaustavitev zvoka.

- Obrnite ✓ za nastavitev časa na časovniku
- Pritisnite ↩ za preklic časovnika
- Pritisnite → za spremembo načina (časovnik deluje naprej)

Časovnik se bo aktiviral tudi v stanju pripravljenosti.

OPOMBA:

- *Če radio ni priključen na napajanje in je izklopljen, časovnika ne boste slišali.*

PREDNASTAVITVE

Prednastavitve lahko nastavite za internetni radio, podcaste, Spotify, DAB in FM. Prednastavitve lahko izbirate tudi pri nastavitvi alarma.

Nastavitev prednastavitve

V kateremkoli načinu, dolgo pritisnite ♥. Uporabite ✓ za izbiro mesta za prednastavitev. Kratek pritisk ✓ za shranitev trenutne radijske postaje, podcasta ali Spotify skladbe.

Internetni radio in podcasti si delijo 40 prednastavitev. DAB in FM imata vsak po 40 prednastavitev. Spotify jih ima 10.

Za shranjevanje na prednastavitev 1, 2 ali 3 pritisnite in držite ustrezni gumb.

Priklic prednastavitve

Kratko pritisnite ♥, da si ogledate seznam prednastavitev. Kratko pritisnite ✓, da izberete. Lahko pa hitro pritisnete gumb 1, 2 ali 3 za hiter dostop do prednastavitve, shranjene v tem mestu za ta način.

AIRABLE

Uporabite portal Airable (naslov na strani 1) za brskanje po Internet Radiu in Podkastih, shranjevanje priljubljenih na svojo napravo in sinhronizacijo med več napravami.

Za uporabo Airable mora biti radio povezan z internetom in morate imeti aktiven račun Airable.

Za registracijo obiščite portal Airable, ustvarite račun, če ga še nimate, in povežite radio z uporabo ID-ja naprave.

Za pridobitev ID-ja naprave izberite način Internet radio ali Podkasti. Uporabite meni za izbiro <**Seznam postaj**>, nato pa izberite <**Priljubljeni**>. ID naprave bo prikazan.

Ko je naprava povezana, lahko postaje in priljubljene upravljate na spletu in jim dostopate neposredno na svojem radiu.

Nastavitev aplikacije OKTIV

OKTIV izboljša vašo združljivo povezano avdio napravo – omogoča več nadzora in boljšo izkušnjo poslušanja.

Aplikacijo prenesite preko QR kode na strani 1.

Pri začetni nastavitvi lahko v aplikaciji OKTIV nastavite ime naprave, format časa, časovni pas in druge nastavitve.

Če prvič uporabljate radio, v čarovniku za nastavitev ne izberite <**Da**> ali <**Ne**>. Namesto tega odprite aplikacijo OKTIV in nastavite napravo tam. Sledite navodilom na zaslonu v aplikaciji.

Ko je povezana, lahko z aplikacijo OKTIV daljinsko upravljate radio.

OPOMBE:

- *Za uporabo aplikacije OKTIV morata biti vaš radio in naprava povezani v isto omrežje.*
- *Če je v aplikaciji OKTIV povezanih več enot istega modela, jih preimenujte v nastavitvah aplikacije.*

Važna bezbednosna uputstva

Molimo vas da slijedite sva sigurnosna uputstva i upozorenja. Čuvajte ovo uputstvo za upotrebu zarad buduće reference.

Konzultujte korisnički priručnik za informacije o bezbednosti, radu i održavanju.

Jednosmerna struja (DC): napon označen kao DC.

Само за унутрашњу употребу.

Pažnja:

- Pregledajte proizvod nakon raspakivanja; ako je oštećen, nemojte ga koristiti i posavetujte se sa vašim prodavcem.

OPREZ

RIZIK OD STRUJNOG UDARA NE OTVARAJTE

- Korisnik ne bi trebalo da pokušava popravku niti da izlaže unutrašnje delove; ova akcija može biti opasna i poništiće vašu garanciju. Za popravke se obratite samo ovlašćenim servisnim centrima.
- Ne rukujte strujnim kablom mokrim rukama. Ne pritiskajte utikač u utičnicu. Isključite proizvod kada se ne koristi. Držite utikač uvek dostupnim, bez korišćenja produžnih kablova.
- Nemojte oštećivati, istezati, savijati niti stavljati teške predmete na USB kabl za punjenje.
- Koristite osnovne mere bezbednosti oko dece kako biste sprečili nepravilnu upotrebu proizvoda.
- Postavite na ravnu, stabilnu površinu bez prevlaka.
- Ne blokirajte, ne prekrivajte niti umećite predmete u otvore za ventilaciju. Ne umećite predmete u otvore proizvoda. Takvo postupanje može rezultirati bezbednosnim rizikom i/ili oštećenjem proizvoda. Osigurajte minimalnu udaljenost od 5 cm oko proizvoda za dovoljnu ventilaciju kako biste izbegli pregrevanje.
- Ne pokušavajte da pomerate uređaj dok je drugi uređaj povezan na njega.
- Ne postavljajte proizvod blizu izvora toplote niti na direktno sunčevo svetlo tokom dužih perioda.
- Držite otvoreni plamen daleko od proizvoda kako biste sprečili požar.
- Ne izlažite proizvode tečnostima; držite ih dalje od kiše, vode i predmeta napunjenih tečnostima kako biste sprečili požar ili električni udar.
- Isključite sve kablove tokom oluja ili munja kako biste sprečili oštećenje.
- Isključite napojne kablove sa proizvoda pre čišćenja i koristite meku, suvu krpu bez hemikalija ili deterdženata. Ako koristite usisivač, koristite mekan dodatak za četkanje.

Postavljanje baterija

- Koristite samo specificirane baterije; nemojte mešati tipove ili nove sa starima. Koristite pravilnu polaritetu pri umetnju baterija.

Čišćenje i održavanje

- Držite baterije podalje od toplote, kao što je blizina vatre ili direktna sunčeva svetlost.
- Uklonite baterije ako se ne koriste više od mesec dana kako biste sprečili curenje.
- Zamenite baterije koje cure unutar odeljka za baterije.

Bezbednost deteta

- Uvek se postarajte da je odeljak za baterije zatvoren i obezbeđen. Držite baterije van domašaja dece. Odmah potražite medicinsku pomoć ako se proguta.

Ekološki uslovi

- Držite baterije dalje od niskog pritiska ili visoke toplote da biste izbegli eksploziju ili curenje.

Odlaganje

- Uklonite paket baterija prema uputstvima priručnika (vidi "Odlaganje: oprema i baterije"). Ne bacajte u vatru, ne rastavljajte ili punite baterije koje nisu punjive, jer mogu procureti ili eksplodirati.

Uklanjanje: oprema i baterije

Informacije za korisnike o sakupljanju i odlaganju stare opreme. Proizvod nema delove koje korisnik može sam da servisira; reciklirajte elektroniku i baterije bezbedno u skladu sa lokalnim smernicama. Nemojte ih odlagati kao kućni otpad niti bacati u vatru jer mogu eksplodirati.

Simbol označava da proizvod sadrži baterije u skladu sa Uredbom EU 2023/1542/EU; ne sme se odlagati sa kućnim otpadom. Cd, Hg, ili Pb označava da baterija sadrži kadmijum, živu ili olovo.

Ovaj simbol znači da je proizvod dizajniran i proizveden tako da se može reciklirati i ponovo koristiti.

Ovi simboli na proizvodima, pakovanju i/ili pratećim dokumentima znače da iskorišćeni električni i elektronski proizvodi i baterije ne treba da se mešaju sa običnim kućnim otpadom. Korisnici domaćinstava treba da kontaktiraju ili trgovca kod kojeg su kupili ovaj proizvod, ili lokalnu opštinsku kancelariju, za detalje o tome gde i kako mogu da odnesu ove predmete na ekološki bezbedno recikliranje.

CE i UKCA izjava:

- Ovim putem, Sharp Consumer Electronics Poland sp. z o.o. izjavljuje da je ovaj audio uređaj u skladu sa osnovnim zahtevima i drugim relevantnim odredbama RED Direktive 2014/53/EU i UK regulativom o radijskoj opremi iz 2017.
- Kompletan CE tekst i UKCA deklaracija o usaglašenosti dostupni su na sharpconsumer.com

ERP II NAPOMENA:

- Ova jedinica je dizajnirana da automatski prelazi u režim PRIPRAVNOSTI nakon otprilike 15 minuta neaktivnosti. Pritisnite dugme NAPAJANJA da biste uključili jedinicu.

Ažuriranja softvera

- Povremeno proveravajte www.sharpconsumer.com radi ažuriranja softvera za ovaj model.

Šta je u kutiji

• Jedinica pametnog radija	• 1 x AC adapter
• Daljinski upravljač (uključujući baterije)	• Korisnička dokumentacija

Kontrole

(Pogledajte 1 na strani 2)

1. Kratak pritisak: uključivanje/režim pripravnosti	**2.** Kratko pritisnite za povratak.
3. Kratak pritisak: reprodukcija/pauza. Skeniranje DAB/FM	**4.** Kratak pritisak za informacije, povratak na reprodukcijuDug pritisak za meni
5. Kratak pritisak: izbor režima	**6.** Kratak pritisak: prethodna/sledeća numera, DAB stanica ili podkast. Fino podešavanje FM frekvencijeDug pritisak: brzo premotavanje unazad/ unapred*. Automatsko skeniranje FM-a
7. Okrenite za povećanje/smanjenje jačine zvuka/parametraKratko pritisnite za izbor/odlaganje alarma	**8.** Kratak pritisak: pozivanje memorisane stavkeDug pritisak: čuvanje memorisane stavke

(Pogledajte 2 na strani 2)

9. Ulaz za slušalice	**10.** AUX IN
11. USB ulaz 5 V 1 A	**12.** DC IN utičnica

(Pogledajte 3 na strani 2)

1. Pripravnost	**2.** Režim podkasta
3. Režim internet radija	**4.** Režim DAB/DAB+ radija
5. FM rukovanje	**6.** DIM Promena nivoa prigušenja ekrana za „uključeno"
7. Pretraga/podešavanje nagore Pretraga/ podešavanje nadole	**8.** Prethodna numera, brzo premotavanje unazad Sledeća numera, brzo premotavanje unapred
9. Izbor / odlaganje alarma	**10.** Nazad
11. + — VOL –/+	**12.** Broj
13. Funkcionalnost alarma	**14.** Isključi zvuk
15. Režim Spotify	**16.** USB režim
17. Aux In režim	**18.** Bluetooth rukovanje
19. Reprodukcija ili pauza	**20.** Kratak pritisak za informacije, povratak na reprodukcijuDug pritisak za meni
21. EQ Prebacivanje EQ režima	**22.** TREB (za My EQ profil)
23. BASS (za My EQ profil)	**24.** Omiljena memorisana stavka
25. Spavanje	

Rukovanje

Korišćenje ovog uputstva

Kada se prikaže dugme ili ikona, njima se može upravljati pomoću odgovarajućeg dugmeta na glavnoj jedinici ili daljinskom upravljaču.

Instalacija baterije

1. Da biste otvorili odeljak baterije, pritisnite palac na poklopac odeljka i prevucite ga nadole.
2. Umetnite dve AAA baterije pazeći na polaritet +/- kao što je prikazano. Prilikom zamene baterija koristite samo iste vrste baterija koje su isporučene.
3. Ponovo postavite poklopac baterija i zakačite ga na mesto.

POVEZIVANJA

Aux in

(Pogledajte 2 na strani 2)

A: Koristite audio kabl od 3,5 mm (nije priložen) za povezivanje sa utičnicom audio izlaza spoljnog audio uređaja.

USB

A. Umetnite USB fleš disk (maks. 128 GB).

B. Povežite uređaj radi punjenja. Maks. USB izlaz 5 V 1 A.

POČETNO PODEŠAVANJE

NAPOMENA:

– *Podrazumevana podešavanja su označena zvezdicom na radiju.*

1. Kratko pritisnite .
2. Koristite za izbor željenog jezika.
3. Odaberite način podešavanja radija:
   - OKTIV aplikacija – Pogledajte odeljak za podešavanje OKTIV aplikacije.
   - Ručno podešavanje:
     <**Da**> – Nastavite na korak 4
     <**Ne**> – Preskočite podešavanje (može se obaviti kasnije). DAB, FM i Bluetooth su dostupni; Internet funkcije zahtevaju podešavanje.
4. Format vremena: Izaberite 12/24 časovni format
5. Automatsko ažuriranje: Izaberite izvor za ažuriranje datuma/ vremena: DAB, FM, Mreža ili Bez ažuriranja
   - Ako koristite mrežu, podesite vremensku zonu.
   - Ako koristite mrežu, aktivirajte letnje računanje vremena kada je primenljivo.

NAPOMENA:

– *DAB i FM koriste vremenske signale iz radio programa. Mreža koristi Internet vremenski signal. Letnje računanje vremena je primenljivo samo pri korišćenju mrežnog ažuriranja.*

6. Održava mrežnu vezu: Omogućava da uređaj ostane povezan na mrežu u stanju pripravnosti. Neophodno za upravljanje uređajem na daljinu. Izaberite <**Da**> ili <**Ne**>.
7. Izaberite Push dugme/Pin/Preskoči WPS. Koristite WPS (Wi-Fi Protected Setup) dugme na ruteru za brzo povezivanje bez unosa

lozinke. Ako je podržano, [WPS] će se pojaviti pored naziva vaše mreže. Preskočite ako želite ručno da unesete Wi-Fi lozinku.

8. SSID: Izaberite svoju Wi-Fi mrežu.
9. Lozinka: Koristite ✓ za unos lozinke vaše Wi-Fi mreže. Ako pogrešite, izaberite <**BKSP**> za brisanje karaktera.
10. Nakon što unesete ispravnu mrežnu lozinku, radio će se povezati na vašu mrežu i proces podešavanja će biti završen. Glavni meni će biti prikazan.

Slušanje radija

Pritisnite . Koristite ✓ da izaberete jedno od sledećeg: Internet radio, podkasti, Spotify, muzički plejer (USB), DAB, FM, Bluetooth ili Aux. Alternativno, koristite daljinski upravljač da izaberete režim.

U svakom režimu, dugme *i* ima dve funkcije:

Kratko pritisnite: Višestrukim pritiskanjem prikazuje dostupne **informacije** u tom režimu.

Dugo pritisnite: Otvara **Meni** za taj režim.

Meni svakog režima je detaljno opisan u nastavku.

Svi meniji sadrže **Meni sistema** i **Glavni meni**.

Pogledajte odgovarajuće odeljke za više informacija.

INTERNET RADIO

Informacije

Tekst koji emituje radio stanica (npr. izvođač, pesma, naziv stanice, jezik, aktuelni datum, protok, kodek, uzorak uzimanja, bafer reprodukcije).

NAPOMENA:

– *Ne emituju sve stanice ove informacije, a neke pružaju samo delimične podatke.*

Meni

- Poslednje slušano: Prikazuje poslednjih 10 slušanja stanica/podcasta.
- Lista stanica: Otvara podmeni Liste stanica:
  - Lokalna oblast: Stanice na osnovu vaše lokacije.
  - Omiljene & Moje dodate stanice: Zahteva Airable vezu. Pogledajte odeljak Airable.
  - Pretraga: Koristite ✓ za unos i izbor termina za pretragu.
  - Lokacija: Pregledajte stanice po lokaciji.
  - Popularno: Najpopularnije stanice na svetu.
  - Otkrijte: Pregled po poreklu (zemlji), žanru ili jeziku.

PODCASTI

Informacije

Tekst koji emituje radio stanica (npr. izvođač, pesma, naziv stanice, jezik, aktuelni datum, protok, kodek, uzorak uzimanja, bafer reprodukcije).

NAPOMENA:

– *Nisu svi podcasti emituju ove informacije, a neki pružaju samo delimične podatke.*

Meni

- Poslednje slušano: Prikazuje poslednjih 10 slušanih podcasta/stanica.
- Lista podcasta: Otvara podmeni liste podcasta:
  - Lokalno područje: Prikazuje podmeni za lokalne podcaste.
  - Omiljeni & poslednje epizode: Zahteva Airable vezu. Pogledajte odeljak Airable.
  - Pretraga: Koristite ✓ za izbor i unos pojmova za pretragu.
  - Lokacija: Pregledajte podcaste po lokaciji.
  - Otkrijte: Pregled po poreklu (zemlji), žanru ili jeziku.

DAB

NAPOMENA:

– *Prvi put kada se izabere DAB, uređaj će automatski izvršiti potpuno skeniranje.*

Informacije

Tekst koji emituje radio stanica (npr. izvođač, pesma, naziv stanice, jezik, aktuelni datum, frekvencija, protok, kodek, uzorak uzimanja, jačina signala).

NAPOMENA:

– *Ne emituju sve stanice ove informacije, a neke pružaju samo delimične podatke.*

Meni

- Lista stanica: prikazuje skenirane stanice.
- Skeniranje: Izvršava skeniranje. Koristite ovu opciju ako promenite lokaciju ili osvežavate listu stanica.
- Ručni unos: Podesite tačnu frekvenciju.
- Ukloni nevažeće: Uklanja nedostupne stanice sa liste stanica.
- DRC: (Dynamic Range Control) Smanjuje razliku između glasnih i tihih zvukova. U bučnom okruženju, veći DRC povećava jačinu tihih, a smanjuje jačinu glasnih zvukova. Nisu svi emitenti šalju DRC podatke.

FM RADIO

NAPOMENA:

– *Prvi put kada se izabere FM, uređaj će automatski izvršiti kompletno skeniranje.*

Informacije

Tekst koji emituje softver na uređaju npr. Radiotext, tip programa, naziv stanice ili frekvencija, signal i status napajanja.

NAPOMENA:

– *Ne emituju sve stanice ove informacije, a neke pružaju samo delimične podatke.*

Meni

- Podešavanje skeniranja: Skenira samo stanice sa jakim signalom.
- Podešavanje zvuka: Slušanje u mono ili stereo modu.
- AMS: Radio automatski skenira FM opseg i automatski čuva pronađene stanice kao memorisane.

SPOTIFY

Koristite telefon, tablet ili računar kao daljinski upravljač za Spotify. Idite na spotify.com/connect da biste saznali kako.

BLUETOOTH

Izaberite ovaj režim za reprodukciju sadržaja sa uređaja preko radija. Pronađite **<SHARP DR-I740> / <SHARP DR-I741>** na vašem uređaju za povezivanje. Na radiju će se prikazati <**Povezano**> kada je povezivanje uspešno.

Informacije

Tekst koji prikazuje softver na uređaju (npr. izvođač, pesma, album i kodek).

NAPOMENA:

– *Ne emituju svi softveri ove informacije, a neki daju samo delimične podatke.*

Meni

- Podešavanje Bluetooth: Izaberite za početak uparivanja. Ako je uređaj već povezan, trenutni uređaj će biti isključen da bi novi uređaj mogao da se poveže.
- Prikaži detalje: Ulazi u podmeni sa detaljima Bluetooth-a:
  - Bluetooth informacije: Prikazuje informacije o Bluetooth vezi za radio.
  - Povezani uređaj: Prikazuje informacije o uređaju.
  - Lista uparenih uređaja: Prikazuje listu uređaja povezivanih sa radijom.

Muzički plejer (USB)

Izaberite ovaj režim za reprodukciju MP3 datoteka sačuvanih na USB disku (maks. veličina 128 GB).

USB reprodukcija

Kada je USB memorija povezana sa jedinicom u režimu muzičkog plejera,

na ekranu se prikazuje <**USB disk je priključen - Otvoriti fasciklu?**>.

Pritisnite ✓ za potvrdu.

Krećite se kroz USB fascikle da pronađete numere.

Pritisnite i zadržite ✓ na numeri da biste je sačuvali na svojoj listi

za reprodukciju.

PAŽNJA:
- *Neki USB uređaji možda neće biti kompatibilni.*
- *Prepoznavanje USB diska može potrajati do 10 sekundi.*

Moja lista za reprodukciju
Izaberite <**Moja lista za reprodukciju**>. Numere se čuvaju redosledom kojim su sačuvane. Izaberite numeru da biste započeli reprodukciju od te numere.
Koristite ⏮ ⏭ za preskakanje/brzo premotavanje unapred/unazad numera.
Kada ste u izboru numera liste za reprodukciju, pritisnite i zadržite ✓ ⏲ da biste je uklonili iz svoje liste za reprodukciju.

NAPOMENA:
- *Liste za reprodukciju se primenjuju samo na trenutni USB disk. Ako koristite drugi disk, lista za reprodukciju se možda neće reprodukovati. Ako izaberete numeru na svojoj listi za reprodukciju koja nije prisutna, pojaviće se obaveštenje.*

Ponavljanje reprodukcije
Izaberite <**Uključeno**> ili <**Isključeno**>. Kada je uključeno, ponavljaju se sve numere u trenutnoj fascikli.

Nasumična reprodukcija
Izaberite <**Uključeno**> ili <**Isključeno**>. Kada je uključeno, numere u trenutnoj fascikli se reprodukuju nasumično.

Obriši moju listu za reprodukciju
Briše sve numere sa trenutne liste za reprodukciju.

Pomoćni ulaz (AUX)

AUX ulaz se može koristiti za reprodukciju zvuka sa spoljnog uređaja, kao što su telefon, tablet ili sličan uređaj.
U režimu AUX reprodukcije, upravljajte audio funkcijama preko svog spoljnog uređaja.

NAPOMENA:
- *Aux režim sadrži samo podešavanja sistema i glavni meni.*

PODEŠAVANJA SISTEMA & GLAVNI MENI

Podešavanja sistema
Dugo pritisnite *i* ☰ u bilo kom režimu. Koristite ✓ ⏲ za izbor <**Podešavanja sistema**>.
- Ekvilajzer: Izaberite željeni profil zvuka. Izaberite: Flat, Classic, Rock, Pop, Jazz, Dance, Voice i Moj EQ.
  - Za podešavanje Moj EQ-a izaberite <**Podešavanje profila Moj EQ**> iz istog menija. Koristite ✓ ⏲ za podešavanje basa i visokih tona ± 10 dB.
- Mreža: Otvara podmeni za mrežu:
  - Mrežni čarobnjak: Počinje proces povezivanja na mrežu. Ako ste preskočili inicijalno podešavanje, ovde izaberite svoju mrežu. Nastavite od koraka 6 prema uputstvu za inicijalno podešavanje.
  - PBC WLAN podešavanje: Postavljanje veze pomoću WPS dugmeta rutera.
  - Prikaži podešavanja: Prikazuje informacije o mrežnom povezivanju radija.
  - Ručna podešavanja: Ručno konfigurišite mrežne parametre:
    - Po unosu svih podataka, radio će pokušati da se poveže na mrežu. Proverite pažljivo sve ručno unete informacije. Ako su tačne, a radio se ne povezuje, proverite ruter.
    - Tip veze: Za ovaj radio je dostupna samo bežična veza.
    - DHCP: Aktivirajte za automatsko podešavanje mreže (preporučeno). Deaktivirajte za ručno podešavanje mrežnih parametara.
    - Ako je deaktivirano, sledeći ekrani će zahtevati unos omiljene IP adrese, maske podmreže, adrese pristupnika, primarnog i sekundarnog DNS-a.
    - SSID: Unesite SSID.
    - Autentifikacija: Izaberite: Otvoreno, WEP, WPA/WPA2.
    - Enkripcija: Zavisno od prethodno izabranog načina autentikacije. Otvoreno = <**Ništa**>. WEP = <**PreSharedKey**>, WPA/WPA2 = <**PSK AES/TKIP**>.
    - Lozinka: Unesite mrežnu lozinku.
  - Mrežni profil: Izaberite mrežu sa liste prethodnih veza.
  - Obriši mrežna podešavanja: Briše mrežu. Izaberite <**DA**> za resetovanje mrežne veze.
  - Održavajte mrežnu vezu: Izaberite <**DA**> da radio ostane povezan na mrežu u stanju pripravnosti (preporučeno). Izaberite <**NE**> da isključite mrežu kada je radio u stanju pripravnosti.

NAPOMENA:
- *Ako izaberete ne, daljinska kontrola OKTIV aplikacijom neće raditi dok je radio u pripravnosti. OKTIV aplikacija će se ponovo aktivirati kada se radio uključi i poveže na mrežu.*

  - Kvalitet strimovanja zvuka: Izaberite Nizak, Normalan ili Visok kvalitet. Odnosi se samo na Internet strimove.
  - Osvetljenje ekrana: Otvara podmeni za podešavanje osvetljenja ekrana u boji.
    - Tajmaut: Postavlja trajanje osvetljenja pre zatamnjivanja.
    - Nivo kad je upaljeno: Postavlja nivo osvetljenja kada je radio uključen.
    - Nivo zatamnjenja: Postavlja nivo zatamnjenja nakon isteka vremena tajmauta od poslednje akcije.
- Teme boje: Podesite temu boje za tekst i ikone. Ne utiče na SlideShow.
- Vreme/Datum: Ulazi u podmeni za podešavanje vremena i datuma.
  - Podesite vreme/datum: Koristite ✓ ⏲ za izbor ispravnih vrednosti
  - Automatsko ažuriranje: Izaberite izvor za ažuriranje datuma/vremena.
  - Podesite format vremena: Izaberite 12h ili 24h.
  - Podesite format datuma: Izaberite DD-MM-YYYY ili MM-DD-YYYY.
  - Podesite vremensku zonu: Izaberite zonu za vašu lokaciju.
  - Letnje računanje vremena: uključuje ili isključuje letnje računanje vremena.

  NAPOMENA:
  - *Vremenska zona i letnje računanje vremena mogu se menjati samo ako je automatsko ažuriranje postavljeno na Mrežu.*
  - Stil sata: Podesite tip sata vidljivog kada je uređaj u stanju pripravnosti.
- Jezik: Podesite jezik korisničkog interfejsa. Izaberite: Engleski, češki, danski, holandski, finski, francuski, nemački, italijanski, norveški, poljski, portugalski, slovački, španski, švedski i turski.
- Automatski prelazak u stanje pripravnosti: Podesite da li radio prelazi u pripravnost nakon 15 minuta neaktivnosti.
- Čarobnjak za podešavanje: Pokreće inicijalnog čarobnjaka za podešavanje.
- Informacije: Prikazuje verziju softvera, verziju Spotify-a i Radio ID.
- Ažuriranje softvera: Podesite automatsku proveru ažuriranja softvera. Izaberite <**Proveri sada**> za ručnu proveru.
- Vraćanje na fabrička podešavanja: Izvršite vraćanje na fabričke vrednosti izborom <**DA**>. Ova radnja vraća radio na fabrička podešavanja.

NAPOMENA:
- *Radio mora biti povezan na izvor napajanja kako bi se omogućilo vraćanje na fabrička podešavanja.*

Glavni meni
Glavni meni sadrži sve opcije alarma, usnivanja i tajmera.
Dugo pritisnite *i* ☰ u bilo kom režimu. Koristite ✓ ⏲ da izaberete <**Glavni meni**>.

Spavanje
Podesite tajmer za usnivanje (podrazumevano: isključeno). Koristite ✓ ⏲ za izbor
izaberite 15, 30, 45 ili 60 minuta. Radio će preći u pripravnost nakon izabranog vremena.

Alarmi

Izaberite <**Alarmi**> za prikaz i podešavanje alarma 1 i alarma 2.
Oba alarma funkcionišu nezavisno. Kada je alarm 1 ili 2 podešen, ikonica alarma će se pojaviti na ekranu.
Izaberite alarm 1 ili 2. Podesite sledeće parametre:

Omogući	Isključen/ Svakodnevno/ Jednom/ Vikendom/ Radnim danima
Vreme	Vreme kada se alarm uključuje
Datum	Datum alarma
Režim	Buzzer/ Internet radio/ DAB/ FM
Memorisana stanica	Poslednje slušano / Memorisana stanica
Trajanje	15/30/45/60/90/120 minuta
Jačina zvuka	Jačina zvuka 0-30, maksimum
Sačuvaj	Sačuvajte i potvrdite podešavanje alarma

NAPOMENE:

- *Datum će biti prikazan samo ako je izabrana opcija 'Jednom'*
- *Memorisana stanica će biti prikazana samo ako je za režim izabran Internet radio/ DAB/ FM.*

Upravljanje alarmom

Kada alarm zazvoni, pritisnite ✓ da podesite odlaganje alarma na 5 minuta. Pritisnite ponovo više puta za odlaganje na 10, 15 ili 30 minuta. Svako odlaganje alarma resetuje trajanje. Pritisnite ⏻ dugme za otkazivanje/zaustavljanje alarma/svih aktiviranih odlaganja.

NAPOMENE:

- *Ako radio nije priključen na napajanje i isključen, alarma neće biti.*
- *Možete kratko pritisnuti i dok je radio u pripravnosti kako biste podesili alarme.*

Tajmer

Koristite ✓ za podešavanje tajmera (1–99 minuta). Pritisnite za potvrdu i startovanje odbrojavanja.
Kada tajmer istekne, oglas će se zvuk čija jačina raste postepeno.
Pritisnite ✓ za zaustavljanje zvuka.

- Okrenite ✓ za podešavanje tajmera
- Pritisnite ↩ za otkazivanje tajmera
- Pritisnite ▭ za promenu moda (tajmer nastavlja)

Tajmer će se oglasiti i u pripravnosti.

NAPOMENA:

- *Ako radio nije priključen na napajanje i isključen, zvuk tajmera se neće čuti.*

MEMORISANE STANICE

Stanice za Internet radio, podcaste, Spotify, DAB i FM mogu biti memorisane. Memorisane stanice mogu se takođe koristiti pri podešavanju alarma.

Podešavanje memorisane stanice

U bilo kom režimu dugo pritisnite ♥. Koristite ✓ za izbor memorijskog slota. Kratko pritisnite ✓ da biste sačuvali trenutnu radio stanicu, podcast ili Spotify numeru.
Internet radio i podcasti dele 40 memorisanih stanica. DAB i FM imaju po 40 memorisanih stanica. Spotify ima 10.
Da sačuvate na podešavanje 1, 2 ili 3, pritisnite i držite odgovarajuće dugme.

Pozivanje sačuvanog podešavanja

Kratko pritisnite ♥ za prikaz liste podešavanja. Kratko pritisnite ✓ za izbor. Alternativno, kratko pritisnite dugme 1, 2 ili 3 kako biste brzo pristupili podešavanju sačuvanom na toj poziciji za taj režim.

AIRABLE

Koristite Airable portal (adresa na stranici 1) za pregled Internet radija i podkasta, sačuvajte omiljene na svoj uređaj i sinhronizujte ih na više uređaja.
Za korišćenje Airable-a, radio mora biti povezan na internet i morate imati aktivan Airable nalog.
Za registraciju, posetite Airable portal, napravite nalog ako ga nemate i povežite svoj radio pomoću ID-a uređaja.
Da biste dobili ID uređaja, izaberite režim Internet radio ili Podkasti.
Koristite meni da izaberete <**Lista stanica**>, a zatim izaberite <**Omiljeno**>. ID uređaja će biti prikazan.
Nakon povezivanja, možete upravljati stanicama i omiljenima onlajn i pristupati im direktno na svom radiju.

Podešavanje OKTIV aplikacije

OKTIV unapređuje vaš kompatibilan povezani audio uređaj – daje vam više kontrole i bolje iskustvo slušanja.
Preuzmite aplikaciju putem QR koda na stranici 1.
Prilikom početnog podešavanja, možete koristiti OKTIV aplikaciju za postavljanje imena uređaja, formata vremena, vremenske zone i drugih podešavanja.
Ako prvi put koristite radio, u čarobnjaku za podešavanje nemojte izabrati <**Da**> ili <**Ne**>. Umesto toga, otvorite OKTIV aplikaciju i podesite uređaj odatle. Pratite uputstva na ekranu aplikacije.
Kada se poveže, možete koristiti OKTIV aplikaciju za daljinsko upravljanje radijom.

NAPOMENE:

- *Da biste koristili OKTIV aplikaciju, vaš radio i uređaj moraju biti povezani na istu mrežu.*
- *Ako su više jedinica istog modela povezane u OKTIV aplikaciji, preimenujte ih u podešavanjima aplikacije.*

Viktiga säkerhetsföreskrifter

Följ alla säkerhetsanvisningar och var uppmärksam på alla varningar. Behåll denna bruksanvisning för framtida referens.

Konsultera användarmanualen för säkerhet, drift och underhållsinformation.

Likström (DC): Spänningen är märkt som DC.

Endast för inomhusbruk.

Uppmärksamma:

- Inspektera produkten efter uppackning; om den är skadad, använd inte och kontakta din återförsäljare.

VARNING

RISK FÖR ELSTÖTAR
ÖPPNA INTE

- Användaren bör inte försöka reparera eller exponera de interna delarna; denna åtgärd kan vara farlig och kommer att ogiltigförklara din garanti. Kontakta endast auktoriserade servicecenter för reparationer.
- Rör inte vid strömkabeln med våta händer. Tvinga inte in kontakten i uttaget. Koppla bort produkten när den inte används. Håll strömkontakten tillgänglig utan att använda förlängningskablar.
- Skada, sträck eller böj inte USB-laddningskabeln och placera inga tunga föremål på den.
- Använd grundläggande säkerhetsåtgärder runt barn för att förhindra missbruk av produkten.
- Placera på en plan, stabil yta utan överhäng.
- Blockera inte luftintagen eller luftutsläppen. Sätt inte in föremål i produktens öppningar. Att göra det kan innebära en säkerhetsrisk och/eller skada på produkten. Säkerställ ett minimalt avstånd på 5 cm runt produkten för tillräcklig ventilation för att undvika överhettning.
- Flytta inte enheten när en enhet är ansluten till den.
- Placera inte produkten nära värmekällor eller direkt solljus under längre perioder.
- Håll öppna lågor borta från produkten för att förhindra brand.
- Utsätt inte produkten för vätskor; håll den borta från regn, vatten och föremål som är fyllda med vätskor för att undvika brand eller elektrisk stöt.
- Koppla ur alla kablar vid stormar eller åska för att undvika skador.
- Koppla från strömkablarna från produkten innan du rengör och använd en mjuk, torr trasa utan kemikalier eller rengöringsmedel. Om du använder en dammsugare, använd det mjuka borstillbehöret.

Batteriinstallation

- Använd endast specificerade batterier; blanda inte typer eller nya med gamla. Använd rätt polaritet vid insättning av batterier.

Användning och underhåll

- Håll batterierna borta från värme, till exempel nära eld eller i direkt solljus.
- Ta bort batterierna om de inte används under mer än en månad för att förhindra läckage.
- Byt ut läckande batterier inuti batterifacket.

Barnsäkerhet

- Se alltid till att batterifacket är säkert. Håll batterierna utom räckhåll för barn. Sök omedelbar läkarhjälp om de sväljs.

Miljöbetingelser

- Håll batterier borta från lågt tryck eller hög värme för att undvika explosion eller läckage.

Kassering

- Kassera batteripaketet enligt manualen (se "Kassering: utrustning och batterier"). Kasta inte i eld, montera isär eller ladda icke-uppladdningsbara batterier, då de kan läcka eller explodera.

Kassering: Utrustning och batterier

Information för användare om insamling och kassering av gammal utrustning.
Produkten har inga delar som användaren kan reparera; återvinn elektronik och batterier på ett säkert sätt enligt lokala anvisningar. Kassera inte som hushållsavfall eller i eld eftersom de kan explodera.

Symbolen anger att produkten innehåller batterier enligt EU-förordning 2023/1542/EU; får inte kasseras med hushållsavfall. Cd, Hg, eller Pb visar att batteriet innehåller kadmium, kvicksilver, eller bly.

Denna symbol betyder att produkten är designad och tillverkad så att den kan återvinnas och återanvändas.

Dessa symboler på produkterna, förpackningen och/eller medföljande dokument betyder att använda elektriska och elektroniska produkter inte får blandas med allmänt hushållsavfall. Hushållsanvändare bör kontakta antingen återförsäljaren där de köpte denna produkt, eller deras lokala myndighetskontor för information om var och hur de kan ta dessa föremål för miljösäker återvinning.

CE- och UKCA-redogörelse:

- Härmed förklarar Sharp Consumer Electronics Poland sp. z o.o. att denna ljudenhet överensstämmer med de väsentliga kraven och övriga relevanta bestämmelser i RED-direktivet 2014/53/EU och UK Radio Equipment Regulations 2017.
- Den fullständiga CE-texten och UKCA-försäkran om överensstämmelse finns på sharpconsumer.com

ERP II ANMÄRKNING:

- Denna enhet är designad för att automatiskt gå i STANDBY-läge efter cirka 15 minuters inaktivitet. Tryck på POWER-knappen för att slå på enheten.

Programvaruuppdateringar

- Kontrollera regelbundet www.sharpconsumer.com för programvaruuppdateringar för denna modell.
-

Detta ingår i paketet

• Smart Radio-enhet	• 1 x AC-adapter
• Fjärrkontroll (inkl. batterier)	• Användardokumentation

Kontroller

(Se 1 på sidan 2)

1. Kort tryckning: Slå på/ standby	**2.** Kort tryckning för att gå tillbaka.
3. Kort tryckning: Spela upp/pausa. Skanna DAB/FM	**4.** Kort tryckning för information, återgå till uppspelningLång tryckning för meny
5. Kort tryckning: Lägesval	**6.** Kort tryckning: Föregående/nästa spår, DAB-station eller poddsändning. Finjustera FM-frekvensLång tryckning: Snabbspolning bakåt/framåt*. Automatisk FM-skanning
7. Vrid för att höja/ sänka volym/parameterKort tryckning för att välja/snooza	**8.** Kort tryckning: Återkalla en förinställningLång tryckning: Spara en förinställning

(Se 2 på sidan 2)

9. Hörlursuttag	**10.** Aux in
11. USB 5V 1A-ingång	**12.** DC IN-port

(Se 3 på sidan 2)

1. Standby	**2.** Poddsändningsläge
3. Internetradioläge	**4.** DAB/DAB+-radioläge
5. FM-funktion	**6.** DIM Växla nivå för displaydimmer "på"
7. Sök/ställ in uppåt Sök/ ställ in nedåt	**8.** Spår ned, snabbspola bakåt Spår upp, snabbspola framåt
9. Välj / Snooze	**10.** Tillbaka
11. + – VOLYM –/+	**12.** Nummer
13. Larmfunktion	**14.** Ljud av
15. Spotify-läge	**16.** USB-läge
17. Aux In-läge	**18.** Bluetooth-funktion
19. Spela upp eller pausa	**20.** Kort tryckning för information, återgå till uppspelningLång tryckning för meny
21. EQ Växla EQ-läge	**22.** TREB (för Min EQ-profil)
23. BASS (för Min EQ-profil)	**24.** Favoritförinställning
25. INSOMNING-läge	

Åtgärd

Använda denna bruksanvisning

När en knapp eller ikon visas kan den användas med motsvarande knapp på huvudenheten eller fjärrkontrollen.

Isättning av batteri

1. För att öppna batterifacket, tryck ner tummen på batterifackets lock och skjut det neråt.
2. Sätt i AAA batterier och observera polaritet +/- som visas. När du byter ut batterierna, använd endast samma typ av batteri som medföljde.
3. Sätt tillbaka batteriluckan så att den snäpper på plats.

ANSLUTNINGAR

Aux in

(Se 2 på sidan 2)

A: Använd en 3,5 mm ljudkabel (ingår ej) för att ansluta till en ljudutgång på en extern ljudenhet.

USB

A. Sätt i ett USB-minne (max 128 GB).

B. Anslut en enhet för laddning. Max USB-utgång 5V 1A.

INITIAL INSTÄLLNING

OBS:

– *Standardinställningar indikeras med en asterisk på radion.*

1. Kort tryck på .
2. Använd för att välja önskat språk.
3. Välj hur du vill installera radion:
   - OKTIV-app – Se avsnittet om OKTIV-appens installation.
   - Manuell installation:
     <**Ja**> – Gå vidare till steg 4
     <**Nej**> – Hoppa över installationen (kan göras senare). DAB, FM och Bluetooth är tillgängliga; internetfunktioner kräver installation.
4. Tidsformat: Välj 12/24-timmarsformat
5. Automatisk uppdatering: Välj källa för datum/tidsuppdatering: DAB, FM, Nätverk eller Ingen uppdatering
   - Om du använder Nätverk, ställ in din tidszon.
   - Om du använder Nätverk, aktivera sommartid om tillämpligt.

OBS:

– *DAB och FM använder tidssignaler från radiosändningar. Nätverk använder tidssignal från internet. Sommartidsinställningar gäller endast vid nätverksuppdatering.*

6. Behåll nätverksanslutning: Håller enheten ansluten till nätverket i standbyläge. Krävs för fjärrstyrning. Välj <**Ja**> eller <**Nej**>.
7. Välj Tryckknapp/Pin/Hoppa över WPS. Använd WPS-knappen (Wi-Fi Protected Setup) på din router för att ansluta snabbt utan att ange lösenord. Om det stöds visas [WPS] bredvid ditt nätverksnamn. Hoppa över om du vill ange Wi-Fi-nätverksnyckeln manuellt.
8. SSID: Välj ditt Wi-Fi-nätverk.
9. Nyckel: Använd för att ange din Wi-Fi-nätverksnyckel. Om du gör ett misstag, välj <**BKSP**> för att radera tecken.
10. När rätt nätverksnyckel har angetts kommer radion att ansluta till nätverket och installationsprocessen avslutas. **Huvudmenyn** kommer att visas.

Lyssna på radio

Tryck på . Använd för att välja ett av följande: Internetradio, poddsändningar, Spotify, Musikspelare (USB), DAB, FM, Bluetooth eller Aux. Alternativt kan du använda fjärrkontrollen för att välja ett läge.

I varje läge har knappen i ☰ två funktioner:
Kort tryck: Tryck upprepade gånger för att bläddra bland tillgänglig **information** i det läget
Lång tryckning: Öppnar **menyn** för det läget
Varje lägesmeny beskrivs nedan.
Alla menyer inkluderar **Systeminställningar**-menyn och **Huvudmenyn**.
Se relevanta avsnitt för mer information.

INTERNETRADIO

Information
Rullande text som tillhandahålls av sändaren (t.ex. artist, spår, station, språk, aktuellt datum, bithastighet, codec, samplingsfrekvens och buffert).

OBS:
– *Alla stationer sänder inte denna information, och vissa kan bara tillhandahålla delvis information.*

Meny
- Senast lyssnade: Visar de 10 senaste stationer/podcaster som spelats.
- Stationslista: Öppnar undermenyn Stationslista:
  – Lokalområde: Stationer baserade på din plats.
  – Favoriter & Mina tillagda stationer: Kräver Airable-anslutning. Se avsnittet Airable.
  – Sök: Använd ✓ 💤 för att ange och välja söktermer.
  – Plats: Bläddra bland stationer efter plats.
  – Populära: Mest populära stationer världen över.
  – Upptäck: Bläddra efter Ursprung (land), Genre eller Språk.

PODCASTS

Information
Rullande text tillhandahållen av sändaren (t.ex. artist, spår, station, språk, aktuellt datum, bithastighet, codec, samplingsfrekvens och buffert).

OBS:
– *Alla podcasts sänder inte denna information och vissa kan bara tillhandahålla delvis information.*

Meny
- Senast lyssnade: Visar de 10 senaste podcasts/stationer som spelats.
- Podcastlista: öppnar undermenyn podcastlista:
  – Lokalt område: Visar undermeny för lokala podcaster.
  – Favoriter & Senaste avsnitt: Kräver Airable-anslutning. Se avsnittet Airable.
  – Sök: Använd ✓ 💤 för att välja och ange söktermer.
  – Plats: Bläddra bland podcaster efter plats.
  – Upptäck: Bläddra efter Ursprung (land), Genre eller Språk.

DAB

OBS:
– *Första gången DAB väljs kommer enheten att automatiskt genomföra en fullständig skanning.*

Information
Rullande text tillhandahållen av sändaren (t.ex. artist, spår, station, språk, aktuellt datum, frekvens, bithastighet, codec, samplingsfrekvens och signalstyrka).

OBS:
– *Alla stationer sänder inte denna information och vissa kan bara tillhandahålla delvis information.*

Meny
- Innehållslista: visar genomsökta stationer.
- Fullständig avsökning: Genomför en sökning. Använd om du byter plats eller för att uppdatera stationslistan.
- Manuell inställning: Ställ in på en specifik frekvens.
- Ogiltig upprensning: Tar bort otillgängliga stationer från listan.
- DRC: (Dynamic Range Control) Minskar skillnaden mellan höga och låga ljud. I bullriga miljöer gör högre DRC att låga ljud blir högre och höga ljud blir lägre. Alla sändare skickar inte DRC-data.

FM-RADIO

OBS:
– *Första gången FM väljs kommer enheten att genomföra en fullständig sökning automatiskt.*

Information
Rullande text från sändaren, t.ex. Radiotext, Programtyp, Stationsnamn eller frekvens samt signal- och strömstatus.

OBS:
– *Alla stationer sänder inte denna information och vissa kan bara tillhandahålla delvis information.*

Meny
- Avsökningsinställning: Sök endast efter stationer med stark signal.
- Ljudinställning: Lyssna endast i mono eller i stereo.
- AMS: Radion söker genom FM-bandet och lagrar automatiskt hittade stationer som förval.

SPOTIFY

Använd din telefon, surfplatta eller dator som fjärrkontroll för Spotify. Gå till spotify.com/connect för att ta reda på hur.

BLUETOOTH

Välj detta läge för att spela upp innehåll från din enhet via radion. Hitta **<SHARP DR-I740> / <SHARP DR-I741>** på din enhet för att ansluta.
Radiodisplayen visar <**Ansluten**> när anslutningen är lyckad.

Information
Rullande text tillhandahållen av programvaran på enheten (t.ex. artist, spår, album och codec).

OBS:
– *Alla program på enheter sänder inte denna information och vissa kan bara tillhandahålla delvis information.*

Meny
- Bluetooth-installation: Välj för att börja parkoppling. Om en enhet redan är ansluten kommer den nuvarande enheten att kopplas bort så att en ny enhet kan anslutas.
- Visa detaljer: Går in i undermenyn för Bluetooth-detaljer:
  – Bluetooth-info: Visar radioapparatens Bluetooth-information.
  – Ansluten enhet: Visar enhetsinformation.
  – Lista över parkopplade enheter: Visar en lista över enheter som har anslutits till radion.

Musikspelare (USB)

Välj detta läge för att spela upp MP3-filer som är lagrade på en USB-disk (maxstorlek 128 GB).

USB-uppspelning
När ett USB-minne är anslutet till enheten i musikspelarläge visas displayen visar <**USB-disk inkopplad – Öppna mapp?**>. Tryck på ✓ 💤 för att bekräfta.
Navigera i dina USB-mappar för att hitta spår.
Tryck och håll ned ✓ 💤 på ett spår för att spara det i din spellista.

OBS:
– *Vissa USB-enheter kanske inte är kompatibla.*
– *Det kan ta upp till 10 sekunder innan en USB-disk känns igen.*

Min spellista
Välj <**Min spellista**>. Spår lagras i den ordning de sparas. Välj ett spår för att börja uppspelningen från det spåret.
Använd ⏮ ⏭ för att hoppa över/snabbspola framåt/spola tillbaka spår.
När du är i spellistans spårval, tryck och håll ned ✓ 💤 för att ta bort det från din spellista.

OBS:
– *Spellistor gäller endast den aktuella USB-disken. Om du använder en annan disk kanske spellistan inte spelas upp. Om du väljer ett spår i din spellista som inte finns visas ett meddelande.*

Upprepad uppspelning
Välj <**På**> eller <**Av**>. När det är på upprepas alla spår i den aktuella mappen.

Slumpmässig uppspelning
Välj <**På**> eller <**Av**>. När det är på spelas spår i den aktuella mappen upp i slumpmässig ordning.

Rensa Min spellista
Rensar alla spår från den aktuella spellistan.

Extraingång (AUX)

AUX-ingången kan användas för att spela upp ljud från en extern enhet, till exempel en telefon, surfplatta eller liknande enhet.
I AUX-uppspelningsläge styr du ljudfunktionerna via din externa enhet.

OBS:
– *Aux-läget har endast systeminställningar och huvudmeny.*

SYSTEMINSTÄLLNINGAR & HUVUDMENY

Systeminställningar
Lång tryckning på *i* i alla lägen. Använd ✓ Zz för att välja <**Systeminställningar**>.

- Equalizer: Välj önskad ljudprofil. Välj mellan: Flat, Klassisk, Rock, Pop, Jazz, Dans, Röst och Min EQ.
  – För att justera Min EQ, välj <**Mina EQ-inställningar**> från samma meny. Använd ✓ Zz för att justera bas och diskant ± 10 dB.
- Nätverk: Öppnar nätverksundermeny:
  – Nätverksguide: Startar nätverksanslutningen. Om du hoppade över den initiala installationen, välj ditt nätverk här. Följ från steg 6 i instruktionerna för initial installation.
  – PBC WLAN-installation: Skapar en uppkoppling via routerns WPS-knapp.
  – Visa inställningar: Visar information om radionätverksanslutningen.
  – Manuella inställningar: Konfigurera nätverksinställningar manuellt:
    – När all information angetts kommer radion att försöka ansluta till nätverket. Kontrollera noggrant all manuellt inmatad information. Om det är korrekt, och radion inte ansluter, kontrollera routern.
    – Anslutningstyp: Endast trådlös är tillgänglig för denna radio.
    – DHCP: Aktivera för automatisk nätverksinstallation (rekommenderas). Avaktivera för att manuellt tilldela nätverksinställningar.
    – Om avaktiverat kommer de nästa skärmarna att kräva att du anger din önskade IP, nätmask, gatewayadress, primär och sekundär DNS.
    – SSID: Ange SSID.
    – Autentisering: Välj mellan: Öppen, WEP, WPA/WPA2.
    – Kryptering: Beror på vilket autentiseringsläge som valts tidigare. Öppen = <**Ingen**>. WEP = <**PreSharedKey**>, WPA/WPA2 = <**PSK AES/TKIP**>.
    – Nyckel: Ange nätverksnyckeln.
  – Nätverksprofil: Välj nätverket från en lista över tidigare nätverksanslutningar.
  – Rensa nätverksinställningar: Rensar nätverket. Välj <**JA**> för att återställa nätverksanslutningen.
  – Behåll nätverksanslutning: Välj <**JA**> för att hålla radion ansluten till nätverket vid standby (rekommenderas). Välj <**NEJ**> för att koppla bort nätverket när radion är i standby.

OBS:
– *Om du väljer nej kommer fjärrstyrning via OKTIV-appen att inaktiveras när radion är i standby. OKTIV-appstyrning återupptas när radion slås på och ansluter till nätverket.*

  – Ljudkvalitet för ljudström: Välj Låg, Normal eller Hög kvalitet. Påverkar endast internetströmmande ljud.
  – Bakgrundsbelysning: öppnar undermenyn för färgdisplayens bakgrundsbelysningskontroll.
    – Tid till dimning: Anger hur länge bakgrundsbelysningen är på innan den dimmas.
    – Ljusstyrka vid användning: Ställer in dimningsnivån när radion är påslagen.
    – Nedtonad ljusstyrka: Ställer in dimningsnivån efter angiven tid har förflutit sedan senaste aktivitet.
- Färgtema: Ställ in färgtema för text och ikoner. Påverkar inte SlideShow.
- Tid/Datum: Öppnar undermenyn för tid och datum.
  – Ställ in tid/datum: Använd ✓ Zz för att välja rätt värden
  – Automatisk uppdatering: Välj källa för datum/tidsuppdatering.
  – Ställ in tidsformat: Välj 12h eller 24h.
  – Ställ in datumformat: Välj DD-MM-YYYY eller MM-DD-YYYY.
  – Ställ in tidszon: Välj tidszon för din plats.
  – Sommartid: ställer in sommartid på eller av.

  OBS:
  – *Tidszon och sommartid kan endast ändras om Automatisk uppdatering är inställt på Nätverk.*
  – Klockstil: Ställer in klocktypen som visas när enheten är i standby.
- Språk: Ställer in språk för användargränssnittet. Välj bland: Engelska, Tjeckiska, Danska, Nederländska, Finska, Franska, Tyska, Italienska, Norska, Polska, Portugisiska, Slovakiska, Spanska, Svenska och Turkiska.
- Automatisk standby: Ställ in om radion går till viloläge efter 15 minuters inaktivitet.
- Installationsguide: Startar den första installationsguiden.
- Info: Visar programvaruversion, Spotify-version och radio-ID.
- Uppdatering av programvara: Ställ in automatiska sökningar efter programuppdateringar. Välj <**Kontrollera nu**> för att söka manuellt.
- Återställ till fabriksinställningar: Utför återställning genom att välja <**JA**>. Att genomföra detta återställer radion till ursprungliga fabriksinställningar.

OBS:
– *Radion måste vara ansluten till strömförsörjning för att återställning till fabriksinställningar ska fungera.*

Huvudmeny
Huvudmenyn innehåller alla larm-, snooze- och timeralternativ.
Lång tryckning på *i* i alla lägen. Använd ✓ Zz för att välja <**Huvudmeny**>.

Sömn
Ställ in sovtimer (förval: Av). Använd ✓ Zz för att
välja 15, 30, 45 eller 60 minuter. Radion går till standby efter vald tid.

Larm
Välj <**Larm**> för att visa och ställa in larm 1 och larm 2.
Båda larmen fungerar oberoende. När larm 1 eller 2 är inställt visas en alarmikon på displayen.
Välj larm 1 eller 2. Ställ in följande parametrar:

Aktivera	Av/Dagligen/En gång/Helger/Vardagar
Tid	Alarm "på"-tid
Datum	Alarm "datum"
Läge	Buzzer/Internetradio/DAB/FM
Förval	Senast spelade / Förinställd station
Varaktighet	15/30/45/60/90/120 minuter
Volym	Volym 0-30, Max
Spara	Spara och bekräfta larminställningen

OBS:
– *Datum visas endast om "En gång" är aktiverat*
– *Förval visas endast om Internetradio/DAB/FM är valt som läge.*

Använda alarmet
När larmet ljuder, tryck på ✓ Zz för att snooza i 5 minuter. Tryck igen

upprepade gånger för att snooza 10, 15 eller 30 minuter. Varje gång larmet snoozas återställs tiden. Tryck på ⏻-knappen för att avbryta/stoppa larmet/valfri snoozeperiod.

OBS:

- *Om radion inte är ansluten till strömkälla och är avstängd hörs inga alarm.*
- *Du kan kort trycka på i ▤ när radion är i standby för att ställa in larm.*

Timer

Använd ✓ 💤 för att ställa in en timer (1–99 minuter). Tryck för att bekräfta och starta nedräkningen.
När timern är slut spelar ett ljud upp och volymen ökar gradvis. Tryck på ✓ 💤 för att stoppa ljudet.

- Vrid ✓ 💤 för att justera timern
- Tryck på ↩ för att avbryta timern
- Tryck på →▭ för att byta läge (timern fortsätter)

Timern ljuder även i standbyläge.

OBS:

- *Om radion inte är ansluten till strömkälla och är avstängd hörs ingen timer.*

FÖRVAL

Förval kan ställas in för Internetradio, Podcaster, Spotify, DAB och FM. Förvalen kan även väljas när alarmet ställs in.

Ställa in en förval

I alla lägen, lång tryckning på ♥. Använd ✓ 💤 för att välja en förvalsplats. Kort tryck på ✓ 💤 för att spara aktuell radiostation, podcast eller Spotify-spår.
Internetradio och Podcaster delar 40 förval. DAB och FM har vardera 40 förval. Spotify har 10.
För att spara till förval 1, 2 eller 3, håll ner motsvarande knapp.

Återkalla ett förval

Tryck kort på ♥ för att visa listan över förval. Tryck kort på ✓ 💤 för att välja. Alternativt, tryck kort på knapp 1, 2 eller 3 för att snabbt komma åt det förval som sparats i den platsen för det läget.

AIRABLE

Använd Airable-portalen (adress på sidan 1) för att bläddra bland Internetradio och poddar, spara favoriter till din enhet och synkronisera dem mellan flera enheter.
För att använda Airable måste radion vara ansluten till internet och du måste ha ett aktivt Airable-konto.
För att registrera dig, besök Airable-portalen, skapa ett konto om du inte redan har ett och koppla din radio med enhetens ID.
För att få enhetens ID, välj läget för internetradio eller poddar. Använd menyn för att välja <**Stationslista**>, och välj sedan <**Favoriter**>.
Enhetens ID kommer att visas.
När de är länkade kan du hantera stationer och favoriter online och komma åt dem direkt på din radio.

OKTIV-appinställning

OKTIV förbättrar din kompatibla uppkopplade ljudenhet – och ger dig mer kontroll och en bättre lyssningsupplevelse.
Ladda ner appen via QR-koden på sidan 1.
Vid första installationen kan du använda OKTIV-appen för att ange enhetens namn, tidsformat, tidszon och andra inställningar.
Om detta är första gången du använder radion, välj inte <**Ja**> eller <**Nej**> i installationsguiden. Öppna istället OKTIV-appen och konfigurera enheten därifrån. Följ appens instruktioner på skärmen.
När du är ansluten kan du använda OKTIV-appen för att fjärrstyra radion.

ANMÄRKNINGAR:

- *För att använda OKTIV-appen måste din radio och enhet vara anslutna till samma nätverk.*
- *Om flera enheter av samma modell är anslutna i OKTIV-appen ska du byta namn på dem i appens inställningar.*

Важливі вимоги безпеки

Дотримуйтесь усіх правил безпеки і зважайте на попередження. Збережіть це керівництво з експлуатації для подальшого використання.

Користуйтесь інструкцією з користувача для отримання інформації про безпеку, експлуатацію та обслуговування.

Постійний струм (DC): Напруга зазначена як DC.

Тільки для внутрішнього використання.

Увага:

- Огляньте виріб після розпакування; якщо він пошкоджений, не використовуйте його і зв'яжіться з вашим продавцем.

- Користувачам не слід намагатися ремонтувати або відкривати внутрішні частини; ця дія може бути небезпечною і анулює вашу гарантію. Звертайтеся для ремонту лише до авторизованих сервісних центрів.
- Не тримайте шнур електроживлення мокрими руками. Не вмикайте вилку з силою в розетку. Коли виріб не використовується, вимикайте його з мережі. Тримайте вилку електроживлення доступною, не використовуючи подовжувальні кабелі.
- Не пошкоджуйте, не розтягуйте, не згинайте USB-кабель для заряджання та не ставте на нього важкі предмети.
- Використовуйте основні заходи безпеки навколо дітей, щоб запобігти неправильному використанню продукту.
- Розміщуйте на плоскій, стійкій поверхні без виступів.
- Не перекривайте повітрозабірні чи випускні отвори. Не встромляйте об'єкти у відкриття продукту. Це може призвести до ризику безпеки та/або пошкодження продукту. Забезпечте мінімальну відстань 5 см навколо продукту для достатньої вентиляції, щоб уникнути перегріву.
- Не намагайтеся переміщати пристрій, коли до нього підключено інший пристрій.
- Не розміщуйте виріб поблизу джерел тепла або під прямим сонячним промінням на тривалий час.
- Тримайте відкритий вогонь на безпечній відстані від виробу, щоб запобігти пожежі.
- Не піддавайте виріб дії рідин; тримайте його подалі від дощу, води та наповнених рідиною предметів, щоб запобігти пожежі або ураженню електричним струмом.
- Від'єднуйте всі кабелі під час штормів або блискавок, щоб запобігти пошкодженню.
- Відключіть шнури живлення від пристрою перед чищенням і використовуйте м'який, сухий рушник без хімічних речовин або миючих засобів. Якщо ви використовуєте пилосос, використовуйте насадку з м'якою щіткою.

Встановлення батарей

- Використовуйте тільки зазначені елементи живлення; не змішуйте різні види або нові з старими. Використовуйте правильну полярність при встановленні елементів живлення.

Чищення та обслуговування

- Тримайте елементи живлення подалі від тепла, наприклад, поблизу вогню або на прямому сонячному світлі.
- Вийміть елементи живлення, якщо вони не використовуються більше місяця, щоб запобігти витіканню.
- Замініть протікаючі елементи живлення в батарейному відсіку.

Безпека дітей

- Завжди закривайте кришку батарейного відсіку на фіксатор. Тримайте елементи живлення подалі від дітей. Негайно зверніться по медичну допомогу, якщо проковтнули.

Умови навколишнього середовища

- Тримайте батареї подалі від низького тиску або високої теплової дії, щоб уникнути вибуху чи витоку.

Утилізація

- Утилізуйте акумуляторний блок відповідно до інструкції (див. «Утилізація: обладнання та батареї»). Не кидайте у вогонь, не розбирайте і не заряджайте незаряджаємі батареї, оскільки це може призвести до їх протікання або вибуху.

Утилізація: обладнання й акумулятори

Інформація для користувачів про збір та утилізацію старого обладнання.
Виріб не містить деталей, які користувач може обслуговувати самостійно; утилізуйте електроніку та батареї безпечно відповідно до місцевих рекомендацій. Не викидайте їх із побутовими відходами та не кидайте у вогонь, оскільки вони можуть вибухнути.

Символ указує, що виріб містить батареї відповідно до Регламенту ЄС 2023/1542/EU; його не можна утилізувати разом із побутовими відходами. Cd, Hg або Pb показують, що батарея містить кадмій, ртуть або свинець.

Цей символ означає, що продукт розроблений та виготовлений так, щоб він міг бути перероблений та повторно використаний.

Ці символи на виробах, упаковці або документи, що додаються, означають, що використані електричні та електронні вироби і акумулятори не можна змішувати зі звичайними побутовими відходами. Побутові користувачі повинні звернутися або до роздрібного продавця, у якого вони придбали цей продукт, або до місцевого уряду, щоб дізнатися, де і як можна здати ці предмети для екологічно безпечної переробки.

Заява CE та UKCA:

- Sharp Consumer Electronics Poland sp. z o.o. цим заявляє, що цей аудіопристрій відповідає основним вимогам та іншим відповідним положенням директиви RED 2014/53/EU та нормативам Великої Британії 2017 року щодо радіообладнання.
- Повний текст CE та декларація відповідності UKCA доступні на sharpconsumer.com

ERP II ЗАМІТКА:

- Цей пристрій автоматично переходить у режим ОЧІКУВАННЯ приблизно через 15 хвилин бездіяльності. Натисніть кнопку ЖИВЛЕННЯ, щоб увімкнути пристрій.

Оновлення програмного забезпечення

- Регулярно перевіряйте www.sharpconsumer.com на наявність оновлень програмного забезпечення для цієї моделі.

Що входить у комплект

• Пристрій Smart Radio	• 1 x адаптер AC
• Пульт дистанційного керування (включаючи батареї)	• Документація користувача

Керування

(Див. 1 на сторінці 2)

1. Коротке натискання: увімкнення/режим очікування	**2.** Коротке натискання для повернення.
3. Коротке натискання: відтворення/пауза. Сканування DAB/FM	**4.** Коротке натискання: інформація, повернення до відтвореннятривале натискання: меню
5. Коротке натискання: вибір режиму	**6.** Коротке натискання: попередня/наступна доріжка, станція DAB або подкаст. Точне налаштування частоти FMтривале натискання: швидке перемотування назад/уперед*. Автоматичне сканування FM
7. Обертайте для збільшення/зменшення гучності/параметраКоротке натискання для вибору/відкладення сигналу	**8.** Коротке натискання: виклик пресетатривале натискання: збереження пресета

(Див. 2 на сторінці 2)

9. Роз'єм для навушників	**10.** Вхід AUX
11. Вхід USB 5 В 1 А	**12.** Порт DC IN

(Див. 3 на сторінці 2)

1. У режимі очікування	**2.** Режим подкастів
3. Режим інтернет-радіо	**4.** Режим радіо DAB/DAB+
5. Робота з FM-радіостанціями	**6.** DIM Перемкнути рівень затемнення дисплея в стані «увімкнено»
7. Пошук/налаштування вгору Пошук/налаштування вниз	**8.** Доріжка вниз, швидке перемотування назад Доріжка вгору, швидке перемотування вперед
9. Вибір / відкладення сигналу	**10.** Назад
11. + — Гучність –/+	**12.** Номер
13. Функція будильника	**14.** Вимкнення звуку
15. Режим Spotify	**16.** Режим USB
17. Режим Aux in:	**18.** Використання інтерфейсу Bluetooth
19. Відтворення або пауза	**20.** Коротке натискання: інформація, повернення до відтвореннятривале натискання: меню
21. EQ Перемкнути режим еквалайзера	**22.** TREB (для профілю My EQ)
23. BASS (для профілю My EQ)	**24.** Улюблений пресет
25. РЕЖИМ СНУ	

Основні операції

Використання цього посібника

Якщо відображено кнопку або піктограму, нею можна керувати за допомогою відповідної кнопки на основному пристрої або пульті дистанційного керування.

Встановлення батарейок

1. Щоб відкрити відсік для батарейок, натисніть великим пальцем на кришку і зсуньте її вниз.
2. Встановіть дві батарейки AAA дотримуючись полярності +/- як показано. При заміні батарейок використовуйте тільки той самий тип батарейок, що постачається.
3. Поставте кришку відсіку для батарейок на місце і зафіксуйте її.

ПІДКЛЮЧЕННЯ

Вхід AUX

(Див. 2 на сторінці 2)

A: Використовуйте аудіокабель 3,5 мм (не входить до комплекту), щоб підключитися до
аудіовихідного роз'єму зовнішнього аудіопристрою.

USB

A. Вставте USB-накопичувач (макс. 128 ГБ).
B. Підключіть пристрій для заряджання. Макс. вихід USB 5 В 1 А.

ПЕРШЕ НАЛАШТУВАННЯ

ПРИМІТКА:

– *Значення за замовчуванням позначено зірочкою на радіо.*

1. Коротко натисніть .
2. Використайте для вибору бажаної мови.
3. Оберіть спосіб налаштування радіо:
   - Додаток OKTIV – Див. розділ налаштування додатка OKTIV.
   - Ручне налаштування:
     <**Так**> – Перейдіть до кроку 4
     <**Ні**> – Пропустити налаштування (можна виконати пізніше).
     DAB, FM і Bluetooth доступні; для використання інтернет-функцій необхідне налаштування.
4. Формат часу: Оберіть 12- або 24-годинний формат
5. Автооновлення: Виберіть джерело оновлення дати/часу: DAB, FM, Мережа чи Без оновлення
   - Якщо використовуєте Мережу, встановіть ваш часовий пояс.
   - Якщо використовуєте Мережу, ввімкніть літній час, коли це необхідно.

ПРИМІТКА:

– *DAB і FM використовують часові сигнали радіомовлення. Мережа використовує інтернет-сигнал часу. Налаштування літнього часу застосовуються тільки при оновленні через Мережу.*

6. Підключення до мережі: підтримує підключення радіо до мережі в режимі очікування. Потрібно для роботи дистанційного керування. Оберіть <**Так**> або <**Ні**>.
7. Оберіть Push Button/Pin/Skip WPS. Використовуйте кнопку WPS (Wi-Fi Protected Setup) на вашому маршрутизаторі для швидкого

з'єднання без введення пароля. Якщо підтримується, біля назви вашої мережі з'явиться позначка [WPS]. Пропустіть, якщо бажаєте ввести ключ Wi-Fi вручну.

8. SSID: Виберіть вашу Wi-Fi мережу.
9. Ключ: Використайте ✓ 💤 для введення ключа Wi-Fi. Якщо сталася помилка, оберіть <**BKSP**>, щоб видалити символи.
10. Після введення правильного ключа мережі радіо підключиться до вашої мережі, і процес налаштування завершиться. Відобразиться **Головне меню**.

Прослуховування радіо

Натисніть ⊡. Використовуйте ✓ 💤 для вибору одного з наведених нижче варіантів:

Інтернет-радіо, подкасти, Spotify, музичний програвач (USB), DAB, FM, Bluetooth або AUX. Або скористайтеся пультом дистанційного керування, щоб вибрати режим.

У кожному режимі кнопка *i* ☰ має дві функції:

Коротке натискання: Повторно натискайте для перемикання інформації у цьому режимі.

Довге натискання: Відкриває **Меню** для цього режиму.

Меню кожного режиму детально описується нижче.

Усі меню містять **Системні налаштування** і **Головне меню**.

Дивіться відповідні розділи для отримання додаткової інформації.

ІНТЕРНЕТ-РАДІО

Інформація

Прокручуваний текст від мовника (наприклад, виконавець, назва треку, станції, мова, поточна дата, бітрейт, кодек, частота дискретизації й буфер відтворення).

ПРИМІТКА:

– *Не всі станції транслюють цю інформацію, деякі можуть надавати лише часткові дані.*

Меню

- Останнє прослухане: показує 10 останніх станцій/подкастів, які ви слухали.
- Список станцій: відкриває підменю списку станцій:
  - Місцева зона: станції на основі вашого місцеположення.
  - Улюблені та мої додані станції: потребує підключення Airable. Дивіться розділ Airable.
  - Пошук: Використовуйте ✓ 💤 для введення та вибору пошукових запитів.
  - Місцезнаходження: переглядайте станції за розташуванням.
  - Популярні: найпопулярніші станції у світі.
  - Відкрити: перегляд за походженням (країна), жанром чи мовою.

ПОДКАСТИ

Інформація

Прокручуваний текст від мовника (наприклад, виконавець, трек, станція, мова, поточна дата, бітрейт, кодек, частота дискретизації й буфер відтворення).

ПРИМІТКА:

– *Не всі подкасти транслюють цю інформацію, деякі можуть надавати лише часткові дані.*

Меню

- Останнє прослухане: показує 10 останніх подкастів/станцій, які ви слухали.
- Список подкастів: відкриває підменю списку подкастів:
  - Місцева зона: відкриває підменю місцевих подкастів.
  - Улюблені та останні епізоди: потребує підключення Airable. Дивіться розділ Airable.
  - Пошук: використайте ✓ 💤 для вибору й введення пошукових запитів.
  - Місцезнаходження: перегляд подкастів за розташуванням.
  - Відкрити: перегляд за походженням (країна), жанром чи мовою.

DAB

ПРИМІТКА:

– *Першого разу при виборі DAB пристрій автоматично проведе повний пошук.*

Інформація

Прокручуваний текст від мовника (наприклад, виконавець, трек, станція, мова, поточна дата, частота, бітрейт, кодек, частота дискретизації та рівень сигналу).

ПРИМІТКА:

– *Не всі станції транслюють цю інформацію, деякі можуть надавати лише часткові дані.*

Меню

- Список станцій: показує проскановані станції.
- Пошук: виконує сканування. Використовуйте, якщо ви змінили місце розташування або для оновлення списку станцій.
- Ручне налаштування: налаштування на певну частоту.
- Видалити некоректні: видаляє недоступні станції зі списку станцій.
- DRC: (Динамічний контроль діапазону) зменшує різницю між гучними й тихими звуками. У шумному середовищі вищий DRC збільшує гучність тихих і зменшує гучність гучних звуків. Не всі мовники передають дані DRC.

FM-РАДІО

ПРИМІТКА:

– *Першого разу при виборі FM пристрій автоматично проведе повний пошук.*

Інформація

Прокручуваний текст від мовника, наприклад, RadioText, тип програми, назва станції або частота, рівень сигналу та стан живлення.

ПРИМІТКА:

– *Не всі станції транслюють цю інформацію, деякі можуть надавати лише часткові дані.*

Меню

- Налаштування пошуку: пошук тільки станцій із сильним сигналом.
- Аудіоналаштування: прослуховування лише в моно або стерео.
- AMS: радіо проскануе FM-діапазон і автоматично збереже знайдені станції як пресети.

SPOTIFY

Використовуйте телефон, планшет чи комп'ютер як пульт віддаленого керування для Spotify. Зайдіть на spotify.com/connect, щоб дізнатися, як це зробити.

BLUETOOTH

Оберіть цей режим, щоб відтворювати контент вашого пристрою через радіо. Знайдіть **<SHARP DR-I740> / <SHARP DR-I741>** на вашому пристрої для підключення. На дисплеї радіо відобразиться <**Підключено**>, якщо з'єднання пройшло успішно.

Інформація

Прокручуваний текст, що надходить від програмного забезпечення пристрою (наприклад, виконавець, трек, альбом і кодек).

ПРИМІТКА:

– *Не все програмне забезпечення на пристроях транслює цю інформацію, деякі можуть надавати лише часткові дані.*

Меню

- Налаштування Bluetooth: оберіть для початку сполучення. Якщо вже підключено пристрій, поточний пристрій буде відключений для підключення нового.
- Переглянути деталі: входить у підменю деталей Bluetooth:
  - Bluetooth-інфо: показує інформацію про Bluetooth радіо.
  - Підключений пристрій: показує інформацію про пристрій.

– Список спарених пристроїв: відображає список пристроїв, які були підключені до радіо.

Музичний програвач (USB)

Виберіть цей режим для відтворення файлів MP3, збережених на USB-диску (макс. розмір 128 ГБ).

Відтворення з USB

Якщо USB-накопичувач підключено до пристрою в режимі музичного програвача, на дисплеї відображається <**USB-диск підключено — відкрити папку?**>. Натисніть ✓ Zz для підтвердження.
Переглядайте папки USB, щоб знайти доріжки.
Натисніть і утримуйте ✓ Zz на доріжці, щоб зберегти її до свого списку відтворення.

ПРИМІТКИ:

– *Деякі USB-пристрої можуть бути несумісними.*
– *Розпізнавання USB-диска може тривати до 10 секунд.*

Мій список відтворення

Виберіть <**Мій список відтворення**>. Доріжки зберігаються в порядку їх збереження. Виберіть доріжку, щоб почати відтворення з неї.
Використовуйте ⏮ ⏭ для пропуску доріжок, швидкого перемотування вперед/назад.
У режимі вибору доріжок зі списку відтворення натисніть і утримуйте ✓ Zz, щоб видалити її зі списку відтворення.

ПРИМІТКА:

– *Списки відтворення застосовуються лише до поточного USB-диска. Якщо ви використовуєте інший диск, список відтворення може не відтворюватися. Якщо ви виберете доріжку у своєму списку відтворення, якої немає, з'явиться сповіщення.*

Повторне відтворення

Виберіть <**Увімк.**> або <**Вимк.**>. Якщо ввімкнено, повторює всі доріжки в поточній папці.

Відтворення у випадковому порядку

Виберіть <**Увімк.**> або <**Вимк.**>. Якщо ввімкнено, відтворює доріжки в поточній папці у випадковому порядку.

Очистити «Мій список відтворення»

Очищає всі доріжки з поточного списку відтворення.

Допоміжний вхід (AUX)

Вхід AUX можна використовувати для відтворення звуку із зовнішнього пристрою, наприклад телефона, планшета або подібного пристрою.
У режимі відтворення AUX керуйте аудіофункціями через зовнішній пристрій.

ПРИМІТКА:

– *У режимі Aux доступні лише «Налаштування системи» та «Головне меню».*

СИСТЕМНІ НАЛАШТУВАННЯ Й ГОЛОВНЕ МЕНЮ

Системні налаштування

Довго натискайте *i* ☰ у будь-якому режимі. Використайте ✓ Zz для вибору <**Системні налаштування**>.

- Еквалайзер: оберіть бажаний профіль звуку. Оберіть з: Flat, Classic, Rock, Pop, Jazz, Dance, Voice та My EQ.
  – Щоб налаштувати My EQ, оберіть <**My EQ profile setup**> з того ж меню. Використайте ✓ Zz для налаштування басів й високих тонів ± 10 дБ.
- Мережа: відкриває підменю налаштувань мережі:
  – Майстер налаштувань мережі: розпочинає процес підключення. Якщо ви пропустили початкове налаштування — оберіть тут вашу мережу. Дотримуйтесь від Кроку 6 початкової інструкції.
  – Налаштування PBC WLAN: встановлює з'єднання через кнопку WPS маршрутизатора.
  – Переглянути налаштування: відображає інформацію про підключення мережі радіо.
  – Ручні налаштування: вручну вкажіть параметри мережі:
    – Після введення всіх даних радіо спробує підключитися до мережі. Уважно перевіряйте всю введену вручну інформацію. Якщо все вірно, але радіо не підключається, перевірте маршрутизатор.
    – Тип підключення: для цього радіо доступний лише бездротовий режим.
    – DHCP: увімкніть для автоматичного налаштування мережі (рекомендовано). Вимкніть, щоб установити мережу вручну.
    – Якщо вимкнуто, на наступних екранах знадобиться ввести IP, маску підмережі, адресу шлюзу, основний і додатковий DNS.
    – SSID: введіть SSID.
    – Аутентифікація: Виберіть із: Open, WEP, WPA/WPA2.
    – Шифрування: залежить від методу аутентифікації, вибраного раніше. Open = <**None**>. WEP = <**PreSharedKey**>, WPA/WPA2 = <**PSK AES/TKIP**>.
    – Ключ: введіть мережевий ключ.
  – Профіль мережі: Виберіть мережу зі списку попередніх підключень.
  – Очистити налаштування мережі: очищає мережу. Оберіть <**ТАК**>, щоб скинути підключення до мережі.
  – Підключення до мережі: оберіть <**ТАК**>, щоб залишити радіо підключеним до мережі в очікуванні (рекомендовано). Оберіть <**НІ**>, щоб розірвати підключення до мережі під час очікування.

ПРИМІТКА:

– *Якщо ви виберете «ні», дистанційне керування через додаток OKTIV буде вимкнено під час очікування радіо. Керування через додаток OKTIV поновиться, коли радіо ввімкнеться й підключиться до мережі.*

  – Якість потокового аудіо: виберіть низьку, звичайну чи високу якість. Діє лише для інтернет-трансляцій.
  – Підсвічування: входить у підменю керування підсвічуванням колірного екрана.
    – Таймер вимкнення: задає, як довго підсвічування буде ввімкнене перед затемненням.
    – Рівень у ввімкненому стані: задає рівень затемнення, коли радіо ввімкнене.
    – Рівень затемнення: задає рівень потьмяніння після спливу заданого часу неактивності.
- Тема оформлення: Встановіть тему оформлення для тексту та іконок. Не впливає на SlideShow.
- Час/Дата: входить у підменю налаштувань часу й дати.
  – Встановити час/дату: використовуйте ✓ Zz для вибору правильних значень
  – Автоматичне оновлення: виберіть джерело оновлення дати/часу.
  – Встановити формат часу: виберіть 12 або 24 години.
  – Встановити формат дати: виберіть DD-MM-YYYY або MM-DD-YYYY.
  – Встановити часовий пояс: виберіть ваш часовий пояс.
  – Літній час: увімкнення або вимкнення літнього часу.

  ПРИМІТКА:

  – *Часовий пояс і літній час можна змінити лише якщо автооновлення встановлено на «Мережа».*
  – Стиль годинника: встановлює тип годинника, який видно під час очікування пристрою.
- Мова: встановлює мову користувацького інтерфейсу. Виберіть з: Англійська, Чеська, Данська, Голландська, Фінська, Французька, Німецька, Італійська, Норвезька, Польська, Португальська, Словацька, Іспанська, Шведська й Турецька.
- Автовимкнення: вмикає або вимикає автовимкнення радіо після 15 хвилин бездіяльності.

- Майстер налаштувань: розпочати майстер початкового налаштування.
- Інформація: показує версію ПЗ, версію Spotify та ID радіо.
- Оновлення програмного забезпечення: встановіть автоматичну перевірку оновлень програмного забезпечення. Оберіть <**Перевірити зараз**>, щоб перевірити вручну.
- Скидання до заводських налаштувань: виконайте скидання, обравши <**ТАК**>. Ця дія відновить радіо до заводських налаштувань.

ПРИМІТКА:

– *Для виконання скидання до заводських налаштувань радіо має бути підключене до джерела живлення.*

Головне меню

Головне меню містить усі параметри будильника, сну й таймера. Довго натискайте *i* у будь-якому режимі. Використайте ✓ для вибору <**Головне меню**>.

Сон

Встановіть таймер сну (за замовчуванням: Вимк.). Використайте ✓ для вибору 15, 30, 45 або 60 хвилин. Радіо перейде в очікування після вибраного часу.

Будильники

Оберіть <**Будильники**>, щоб переглянути й налаштувати будильник 1 та будильник 2.
Обидва будильники працюють незалежно. Після встановлення будильника 1 або 2 на екрані з'явиться значок будильника.
Оберіть будильник 1 або 2. Встановіть такі параметри:

Увімкнути	Вимк./ Щоденно/ Одноразово/ Вихідні/ Робочі дні
Час	Час увімкнення будильника
Дата	Дата будильника
Режим	Зумер/ Інтернет-радіо/ DAB/ FM
Пресет	Останнє прослухане / Збережена станція
Тривалість	15/30/45/60/90/120 хвилин
Гучність	Гучність 0-30, Макс
Зберегти	Зберегти й підтвердити налаштування будильника

ПРИМІТКИ:

– *Дата буде відображатися лише якщо вибрано "Одноразово"*

– *Пресет буде відображено, якщо для режиму обрано Інтернет-радіо/ DAB/ FM.*

Робота будильника

Коли спрацьовує будильник, натисніть ✓ для відкладення на 5 хвилин. Натискайте повторно для відкладення на 10, 15 або 30 хвилин. Щоразу при відкладенні будильника час починається спочатку. Натисніть кнопку ⏻ для скасування/зупинки будильника/ відкладеної тривалості.

ПРИМІТКИ:

– *Якщо радіо не підключене до джерела живлення й вимкнене — будильник не пролунає.*

– *Ви можете коротко натиснути i коли радіо в режимі очікування для налаштування будильників.*

Таймер

Використайте ✓ для налаштування таймера (1–99 хвилин). Натисніть, щоб підтвердити та почати відлік.
Коли таймер завершиться, пролунає звук, поступово збільшуючи гучність. Натисніть ✓ для зупинки звуку.

- Поверніть ✓ для налаштування таймера
- Натисніть ↩ для скасування таймера
- Натисніть ⊡ для зміни режиму (таймер продовжує працювати)

Таймер пролунає навіть у режимі очікування.

ПРИМІТКА:

– *Якщо радіо не підключено до джерела живлення й вимкнене — таймер не пролунає.*

ПРЕСЕТИ

Пресети можна встановити для Інтернет-радіо, Подкастів, Spotify, DAB та FM. Пресети також можна вибрати під час налаштування будильника.

Встановлення пресету

У будь-якому режимі довго натискайте ♥. Використайте ✓ для вибору пресет-слота. Коротко натисніть ✓ для збереження поточної радіостанції, подкаста чи треку Spotify.
Інтернет-радіо й Подкасти мають 40 спільних пресетів. Для DAB та FM по 40 пресетів кожен. Для Spotify — 10.
Щоб зберегти на пресет 1, 2 або 3, натисніть і утримуйте відповідну кнопку.

Виклик пресету

Коротко натисніть ♥ для перегляду списку пресетів. Коротко натисніть ✓ для вибору. Або коротко натисніть кнопку 1, 2 або 3 для швидкого доступу до пресету, збереженого в цьому слоті для цього режиму.

AIRABLE

Використовуйте портал Airable (адреса на сторінці 1) для перегляду Інтернет-радіо та подкастів, збереження улюблених на пристрої та синхронізації їх на декількох пристроях.
Щоб користуватися Airable, радіо має бути підключене до Інтернету, і у вас повинен бути активний обліковий запис Airable.
Для реєстрації відвідайте портал Airable, створіть обліковий запис, якщо у вас його немає, і зв'яжіть радіо за допомогою ID пристрою.
Щоб отримати ID пристрою, виберіть режим Інтернет-радіо або Подкасти. Використайте меню для вибору <**Список станцій**>, а потім виберіть <**Улюблені**>. ID пристрою буде показано.
Після зв'язування ви зможете керувати станціями та улюбленими онлайн і отримувати до них доступ безпосередньо на вашому радіо.

Налаштування додатку OKTIV

OKTIV покращує ваше сумісне підключене аудіопристрій – даючи вам більше контролю та кращу якість прослуховування.
Завантажте додаток за допомогою QR-коду на сторінці 1.
Під час початкового налаштування ви можете використати додаток OKTIV для встановлення імені пристрою, формату часу, часового поясу та інших налаштувань.
Якщо ви вперше користуєтеся радіо, у майстрі налаштування не обирайте <**Так**> чи <**Ні**>. Замість цього відкрийте додаток OKTIV і зробіть налаштування пристрою звідти. Дотримуйтесь підказок на екрані додатку.
Після підключення ви зможете за допомогою додатку OKTIV дистанційно керувати радіо.

ПРИМІТКИ:

– *Щоб використовувати додаток OKTIV, ваше радіо і пристрій мають бути підключені до однієї мережі.*

– *Якщо до додатку OKTIV підключено кілька пристроїв однієї моделі, перейменуйте їх у налаштуваннях додатку.*

Technical specification | Технически характеристики| Technické údaje| Teknisk specifikation| Technische Daten| Τεχνικές προδιαγραφές | Especificación técnica | Tehnilised andmed

EN	BG	CS	DA	DE
Model	**Модел**	**Model**	**Model**	**Modell**
Power consumption	Консумация на енергия	Spotřeba energie	Strømforbrug	Stromverbrauch
Power supply	Захранване	Napájení	Strømforsyning	Stromversorgung
Standby power consumption (Network connected)	Консумация на енергия в режим на готовност (свързано към мрежа)	Spotřeba energie v pohotovostním režimu (připojeno k síti)	Strømforbrug i standby (netværk tilsluttet)	Stromverbrauch im Standby-Modus (mit Netzwerkverbindung)
Standby power consumption (No network connection)	Консумация на енергия в режим на готовност (без мрежова връзка)	Spotřeba energie v pohotovostním režimu (bez připojení k síti)	Strømforbrug i standby (uden netværksforbindelse)	Stromverbrauch im Standby-Modus (ohne Netzwerkverbindung)
Power adapter	**Захранващ адаптер**	**Napájecí adaptér**	**Strømforsyningsadapter**	**Netzadapter**
Manufacturer:	Производител:	Výrobce:	Producent:	Hersteller:
Model	Модел	Model	Model	Modell
Power Supply	Захранване	Napájení	Strømforsyning	Stromversorgung
Output power	Изходна мощност	Výstupní výkon	Udgangseffekt	Ausgangsleistung
Bluetooth	**Bluetooth**	**Bluetooth**	**Bluetooth**	**Bluetooth**
Version	Версия	Verze	Version	Version
Profile	Профил	Profil	Profil	Profil
Codec	Кодек	Kodek	Codec	Codec
Bluetooth frequency	Честотен диапазон на предаване	Přenosový frekvenční rozsah	Transmissionsfrekvensområde	Übertragungsfrequenzbereich
Maximum transmitted power	Максимална предавана мощност	Maximální přenášený výkon	Maksimal overført effekt	Maximaler übertragener Strom
FM frequency	FM честота	FM frekvence	FM-frekvens	FM-Frequenz
DAB+ frequency	DAB+ честота	DAB+ frekvence	DAB+-frekvens	DAB+-Frequenz
WLAN	**WLAN**	**WLAN**	**WLAN**	**WLAN**
Wireless connectivity	Безжична свързаност	Bezdrátové připojení	Trådløs forbindelse	Drahtlose Konnektivität
Maximum power transmitted	Максимална предавана мощност	Maximální vysílací výkon	Maksimal sendestyrke	Maximale Sendeleistung

EL	ES	ET	
Malli	**Modelo**	**Mudel**	**DR-I740, DR-I741**
Κατανάλωση ισχύος	Consumo de energía	Võimsustarve	30W
Τροφοδοσία ρεύματος	Fuente de eliminación	Vooluvarustus	12V ⎓ 2.5A
Κατανάλωση ενέργειας σε κατάσταση αναμονής (συνδεδεμένο στο δίκτυο)	Consumo de energía en modo de espera (conectado a la red)	Ooterežiimi energiatarve (võrku ühendatud)	<2W
Κατανάλωση ενέργειας σε κατάσταση αναμονής (χωρίς σύνδεση δικτύου)	Consumo de energía en modo de espera (sin conexión de red)	Ooterežiimi energiatarve (ilma võrguühenduseta)	<0.8W
Τροφοδοτικό	**Adaptador de corriente**	**Toiteadapter**	
Κατασκευαστής:	Fabricante:	Tootja:	ShenZhen Rongweixin Technology Co., Ltd.
Malli	Modelo	Mudel	R241-1202500I
Τροφοδοσία ρεύματος	Fuente de eliminación	Vooluvarustus	100-240V ~ 50-60Hz
Ισχύς εξόδου	Potencia de salida	Väljundvõimsus	30W
Bluetooth	**Bluetooth**	**Bluetooth**	
Έκδοση	Version	Versioon	5,2
Προφίλ	Perfil	Profiil	A2DP, AVRCP
Κωδικοποιητής	Códec	Koodek	SBC
Εύρος συχνοτήτων μετάδοσης	Rango de frecuencia de transmisión	Ülekandefrekventside vahemik	2402 MHz ~ 2480 MHz
Μέγιστη μεταδιδόμενη ισχύς	Potencia máxima transmitida	Maksimaalne edastatav võimsus	<= 4dBm (Class 1)
Συχνότητα FM	Frecuencia FM	FM-sagedus	87.5 MHz to 108 MHz
Συχνότητα DAB+	Frecuencia DAB+	DAB+ sagedus	Band III, 174 MHz to 240 MHz
WLAN	**WLAN**	**WLAN**	
Ασύρματη συνδεσιμότητα	Conectividad inalámbrica	Juhtmevaba ühenduvus	Wi-Fi 802.11a/b/g/n - WEP, WPA, WPA2
Μέγιστη εκπεμπόμενη ισχύς	Potencia máxima transmitida	Maksimaalne edastusvõimsus	<20dBm

Tekniset tiedot | Caractéristiques techniques | Tehničke specifikacije| Műszaki jellemzők | Specifiche tecniche | Techninės specifikacijos | Tehniskās specifikācijas | Technische specificaties

FI	FR	HR	HU	IT
Malli	**Modèle**	**Модел**	**Model**	**Model**
Virrankulutus	Consommation énergé-tique	Potrošnja energije	Teljesítményfelvétel	Consumo energetico
Virtalähde	Alimentation	Napajanje	Áramforrás	Alimentazione
Valmiustilan virrankulutus (verkkoon kytketty)	Consommation d'énergie en veille (connecté au réseau)	Potrošnja energije u stanju pripravnosti (povezano na mrežu)	Készenléti energiafo-gyasztás (hálózatra csatlakoztatva)	Consumo energetico in standby (connesso alla rete)
Valmiustilan virrankulutus (ei verkkoyhteyttä)	Consommation d'énergie en veille (sans connexion réseau)	Potrošnja energije u stanju pripravnosti (bez mrežne veze)	Készenléti energiafog-yasztás (hálózati kapcsolat nélkül)	Consumo energetico in standby (senza connes-sione di rete)
Virtalähde	**Adaptateur secteur**	**Napajanje**	**Tápegység**	**Alimentatore**
Valmistaja:	Fabricant:	Proizvođač:	Gyártó:	Produttore:
Malli	Modèle	Модел	Model	Model
Virtalähde	Alimentation	Napajanje	Áramforrás	Alimentazione
Lähtöteho	Puissance de sortie	Izlazna snaga	Kimeneti teljesítmény	Potenza in uscita
Bluetooth	**Bluetooth**	**Bluetooth**	**Bluetooth**	**Bluetooth**
Versio	Version	Verzija	Verzió	Versione
Profiili	Profil	Profil	Profil	Profilo
Koodek	Codec	Kodek	Kódek	Codec
Lähetyksen taajuusalue	Plage de fréquences de transmission	Frekvencijski raspon prijenosa	Átviteli frekvenciatar-tomány	Intervallo di frequenze di trasmissione
Suurin lähetetty teho	Puissance maximale transmise	Maksimalna prenesena snaga	Maximális átvitt teljesít-mény	Potenza massima trasmessa
FM-taajuus	Fréquence FM	FM frekvencija	FM frekvencia	Frequenza FM
DAB+-taajuus	Fréquence DAB+	DAB+ frekvencija	DAB+ frekvencia	Frequenza DAB+
WLAN	**WLAN**	**WLAN**	**WLAN**	**WLAN**
Langaton yhteys	Connectivité sans fil	Bežična povezanost	Vezeték nélküli kapcsolat	Connettività wireless
Suurin lähetysteho	Puissance maximale transmise	Maksimalna odašiljana snaga	Maximális adóteljesítmény	Potenza massima trasmessa

LT	LV	NL	
Mudel	**Malli**	**Modéle**	**DR-I740, DR-I741**
Energijos sąnaudos	Enerģijas patēriņš	Energieverbruik	30W
Maitinimas	Strāvas padeve	Stroomvoorziening	12V ⎓ 2.5A
Energijos suvartojimas budėjimo režimu (prijungta prie tinklo)	Enerģijas patēriņš gaidstāves režīmā (pieslēgts tīklam)	Stroomverbruik in stand-bymodus (netwerk verbonden)	<2W
Energijos suvartojimas budėjimo režimu (be tinklo ryšio)	Enerģijas patēriņš gaidstāves režīmā (bez tīkla savienojuma)	Stroomverbruik in stand-bymodus (geen netwerkverbinding)	<0.8W
Maitinimo adapteris	**Barošanas adapteris**	**Stroomadapter**	
Gamintojas:	Ražotājs:	Fabrikant:	ShenZhen Rongweixin Technology Co., Ltd.
Mudel	Malli	Modéle	R241-1202500I
Maitinimas	Strāvas padeve	Stroomvoorziening	100-240V ~ 50-60Hz
Įrenginio galia	Izejas jauda	Uitgangsvermogen	30W
Bluetooth	**Bluetooth**	**Bluetooth**	
Versija	Version (Versija)	Versie	5,2
Profilis	Profils	Profiel	A2DP, AVRCP
Kodekas	Kodeks	Codec	SBC
Perdavimų dažnių diapazonas	Pārraides frekvenču diapazons	Overdrachtsfrequentiebereik	2402 MHz ~ 2480 MHz
Didžiausia perduodama galia	Maksimālā pārraidītā jauda	Maximaal overgedragen vermogen	<= 4dBm (Class 1)
FM dažnis	FM frekvence	FM-frequentie	87.5 MHz to 108 MHz
DAB+ dažnis	DAB+ frekvence	DAB+-frequentie	Band III, 174 MHz to 240 MHz
WLAN	**WLAN**	**WLAN**	
Belaidis ryšys	Bezvadu savienojamība	Draadloze connectiviteit	Wi-Fi 802.11a/b/g/n - WEP, WPA, WPA2
Didžiausia perduodama galia	Maksimālā pārraidītā jauda	Maximaal uitgezonden vermogen	<20dBm

Teknisk spesifikasjon | Dane techniczne | Especificação técnica | Specificații tehnice | Technické parametre | Tehnične specifikacije | Tehničke specifikacije | Teknisk specifikation | Технічні характеристики

NO	PL	PT	RO	SK
Model	**Modell**	**Model**	**Модел**	**Model**
Strømforbruk	Pobór mocy	Consumo de energia	Consum de energie	Spotreba energie
Strømforsyning	Zasilanie	Alimentação elétrica	Alimentare electrică	Napájanie
Strømforbruk i standby (nettverk tilkoblet)	Zużycie energii w trybie czuwania (połączone z siecią)	Consumo de energia em modo de espera (ligado à rede)	Consum de energie în modul standby (conectat la rețea)	Spotreba energie v pohotovostnom režime (pripojené k sieti)
Strømforbruk i standby (uten nettverkstilkobling)	Zużycie energii w trybie czuwania (bez połączenia z siecią)	Consumo de energia em modo de espera (sem ligação à rede)	Consum de energie în modul standby (fără conexiune la rețea)	Spotreba energie v pohotovostnom režime (bez pripojenia k sieti)
Strømadapter	**Zasilacz**	**Adaptador de energia**	**Adaptor de alimentare**	**Napájací adaptér**
Produsent:	Producent:	Fabricante:	Producător:	Výrobca:
Model	Modell	Model	Модел	Model
Strømforsyning	Zasilanie	Alimentação elétrica	Alimentare electrică	Napájanie
Utgangseffekt	Moc wyjściowa	Potência de saída	Putere de ieșire	Výstupný výkon
Bluetooth	**Bluetooth**	**Bluetooth**	**Bluetooth**	**Bluetooth**
Versjon	Wersja	Versão	Versiune	Verzia
Profil	Profil	Profil	Profil	Profil
Codec	Kodek	Codec	Codec	Kodek
Overføringsfrekvensområde	Zakres częstotliwości transmisji	Faixa de frequência de transmissão	Gama de frecvențe de transmisie	Prenosové frekvenčné pásmo
Maksimal strøm overført	Maksymalny poziom przekazywanej mocy	Potência máxima transmitida	Putere maximă transmisă	Maximálny prenášaný výkon
FM-frekvens	Częstotliwość FM	Frequência FM	Frecvență FM	FM frekvencia
DAB+-frekvens	Częstotliwość DAB+	Frequência DAB+	Frecvență DAB+	DAB+ frekvencia
WLAN	**WLAN**	**WLAN**	**WLAN**	**WLAN**
Trådløs tilkobling	Łączność bezprzewodowa	Conectividade sem fios	Conectivitate wireless	Bezdrôtové pripojenie
Maksimal sendeeffekt	Maksymalna moc nadawcza	Potência máxima transmitida	Putere maximă transmisă	Maximálny vysielací výkon

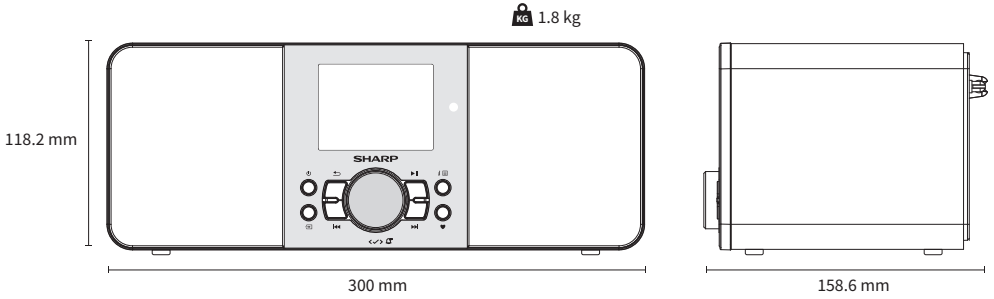

SL	SR	SV	UA	
Model	**Mudel**	**Malli**	**Modéle**	**DR-I740, DR-I741**
Poraba električne energije	Potrošnja napajanja	Spotreba energie	Strömförbrukning	30W
Napajalnik	Dovod napajanja	Napájanie	Strömförsörjning	12V ⎓ 2.5A
Poraba energije v stanju pripravljenosti (povezano z omrežjem)	Potrošnja energije u režimu pripravnosti (povezano na mrežu)	Energiförbrukning i standbyläge (nätverk-sansluten)	Споживання енергії в режимі очікування (підключено до мережі)	<2W
Poraba energije v stanju pripravljenosti (brez omrežne povezave)	Potrošnja energije u režimu pripravnosti (bez mrežne veze)	Energiförbrukning i standbyläge (utan nätverksanslutning)	Споживання енергії в режимі очікування (без підключення до мережі)	<0.8W
Napajalnik	**Адаптер за струју**	**Strömadapter**	**Адаптер живлення**	
Proizvajalec:	Произвођач:	Tillverkare:	Виробник:	ShenZhen Rongweixin Technology Co., Ltd.
Model	Mudel	Malli	Modéle	R241-1202500I
Napajalnik	Dovod napajanja	Strömförsörjning	Джерело живлення	100-240V ~ 50-60Hz
Izhodna moč	Izlaz napajanja	Uteffekt	Вихідна потужність	30W
Bluetooth	**Bluetooth**	**Bluetooth**	**Bluetooth**	
Različica	Verzija	Version	Версія	5,2
Профил	Profil	Профіль		A2DP, AVRCP
Kodek	Кодек	Codec	Кодек	SBC
Frekvenčni razpon prenosa	Опсег фреквенције преноса	Överföringsfrekven-område	Діапазон частот передачі	2402 MHz ~ 2480 MHz
Največja moč prenašanja	Maksimalno preneseno napajanje	Max. effektöverföring	Максимальна випромінювана потужність	<= 4dBm (Class 1)
FM frekvenca	FM фреквенција	FM-frekvens	FM частота	87.5 MHz to 108 MHz
DAB+ frekvenca	DAB+ фреквенција	DAB+-frekvens	DAB+ частота	Band III, 174 MHz to 240 MHz
WLAN	**WLAN**	**WLAN**	**WLAN**	
Brezžična povezljivost	Bežična povezanost	Trådlös anslutning	Бездротове підключення	Wi-Fi 802.11a/b/g/n - WEP, WPA, WPA2
Največja oddajna moč	Максимална преносна снага	Maximal sändning-seffekt	Максимальна передавана потужність	<20dBm

Sharp Consumer Electronics Poland sp. z o.o.
Ostaszewo 57B, 87-148 Łysomice, Poland

Made in China

SAU/MAN/0221 V4

www.sharpconsumer.com

SHARP